HÄFELE
Germany

Kitchen fittings

HÄFELE

The Kitchen for Living

needs good ideas and mature systems

In a time when we look fondly on the past, yet observing life changing ever so quickly in front of our eyes, we find that the kitchen has once again become the focal point of the house.

เพียงชั่วขณะ...เมื่อเรามองย้อนอดีต จะพบว่า
กาลเวลาแห่งชีวิตช่างหมุนไปเร็วดังพริบตา
สิ่งหนึ่งที่ค้นพบ ครัวกลายเป็นส่วนหนึ่งที่สำคัญ
ในบ้านเสมือนศูนย์รวมพลังแห่งความรัก
ให้สมาชิกในครอบครัวมีกิจกรรมร่วมกัน

Contents
สารบัญ

HÄFELE

Chrome Wireware อุปกรณ์ชุดครัว

Centre Mounting Larder Unit ชุดตู้สูงรุ่นตะแกรงแซฟไฟล์	5
Adjustable Larder Unit ชุดตู้สูง	6
Gourmet Pantry Unit ชุดแพนทรี 2 จังหวะ	7
Swing Out Pantry Unit ชุดตู้สวิง 2 จังหวะ รุ่นตะแกรงแซฟไฟล์	8
Corner Storage Unit ชุดตู้เข้ามุมออโตเมติค	9
Corner Storage Unit, Automatic Pull-Out Action ชุดตู้เข้ามุม 2 จังหวะสวิงอัตโนมัติ	10
Straight/Diagonal Pull Out Storage Unit ชุดตู้เตี้ยตะแกรงแซฟไฟล์	11
Floor Unit Storage Drawers ชุดตู้เตี้ย	12
Wall Pantry Unit ชุดตู้ลอยแพนทรี 2 จังหวะ รุ่นตะแกรงแซฟไฟล์	13
Floor Unit Storage Drawers ชุดตะแกรงดึง	14
Floor Unit Storage Drawers ชุดตะแกรงดึง	15
Metal Surround ชุดตะแกรง 3 ด้าน, 4 ด้าน	16
Cabinet Acessories ชุดราวกันสไลด์	17
Revolving Corner Cabinet Fittings ชุดตะแกรงเข้ามุม 3/4	18
Revolving Corner Cabinet Fittings ชุดตะแกรงครึ่งวงกลม 2/4	19
Mondo Carousel set ชุดตู้หมุนมอนโด	20
Waste Bins for Hinged Door Cabinets ชุดตะแกรงดึง	21
Midway Railing System ชุดท่อแขวนอเนกประสงค์	22
Midway Railing System ชุดตะแกรงแขวน	23-26
Plate Racks ชุดตะแกรงคว่ำจาน	27
Linen Baskets/Wine Rack ตะกร้าใส่เสื้อผ้า/ชุดใส่ไวน์	28
Hook Rails ชุดอุปกรณ์ตะแกรงแขวน	29-33
Cutlery Trays ถาดหลุม	34-35
Handles มือจับ	36
Blanco Sink อ่างล้างจาน บลังโก้	37-40
KWC Taps ก๊อกน้ำ KWC	41-46

Kitchen

HÄFELE

- Chrome Wireware

KITCHEN ORGANIZER

KITCHEN ORGANIZER

Centre Mounting Larder Unit

HÄFELE

ชุดตู้สูงรุ่นตะแกรงแซฟไฟล์

Larder Unit, Centre mounting, height adjustable, full extension

Built-in depth 503 mm, cabinet width 300, 400, 500 or 600 mm, choice of four sizes hanging frame for installed heights ranging from 950-2350 mm.

Every set comes complete with concealed top and bottom runners, height adjustable centre frame, wire baskets, basket hanging clips, door panel mounting bars, fixing materials and fitting instructions.

ชุดตู้สูงรุ่นตะแกรงแซฟไฟล์ ความสูงตั้งแต่ 950-2350 มม. ความลึกของตู้ต้องไม่น้อยกว่า 503 มม.
ประกอบด้วยอุปกรณ์ต่อไปนี้

- A **Hanging frame,** silver epoxy coated tubular steel, height adjustable, choice of six sizes for installed heights ranging from 950-2350 mm. เฟรมแขวน
- B **Top and bottom ball cage runner,** full extension, zinc-plated steel, self closing. รางบนและรางล่าง
- C **Storage basket,** chrome-plated steel, four width 250, 350, 450 and 550 mm, to suit four cabinet sizes. ตะแกรงแซฟไฟล์
- D **Basket hanging clip,** grey plastic. อุปกรณ์แขวนตะแกรง
- E **Door panel mounting bars,** silver epoxy coated tubular steel. รางเหล็กยึดหน้าบาน
- F **Door panel hanging plates,** zinc-plated steel 3 way adjustable. อุปกรณ์ยึดหน้าบาน ปรับได้ 3 ทิศทาง

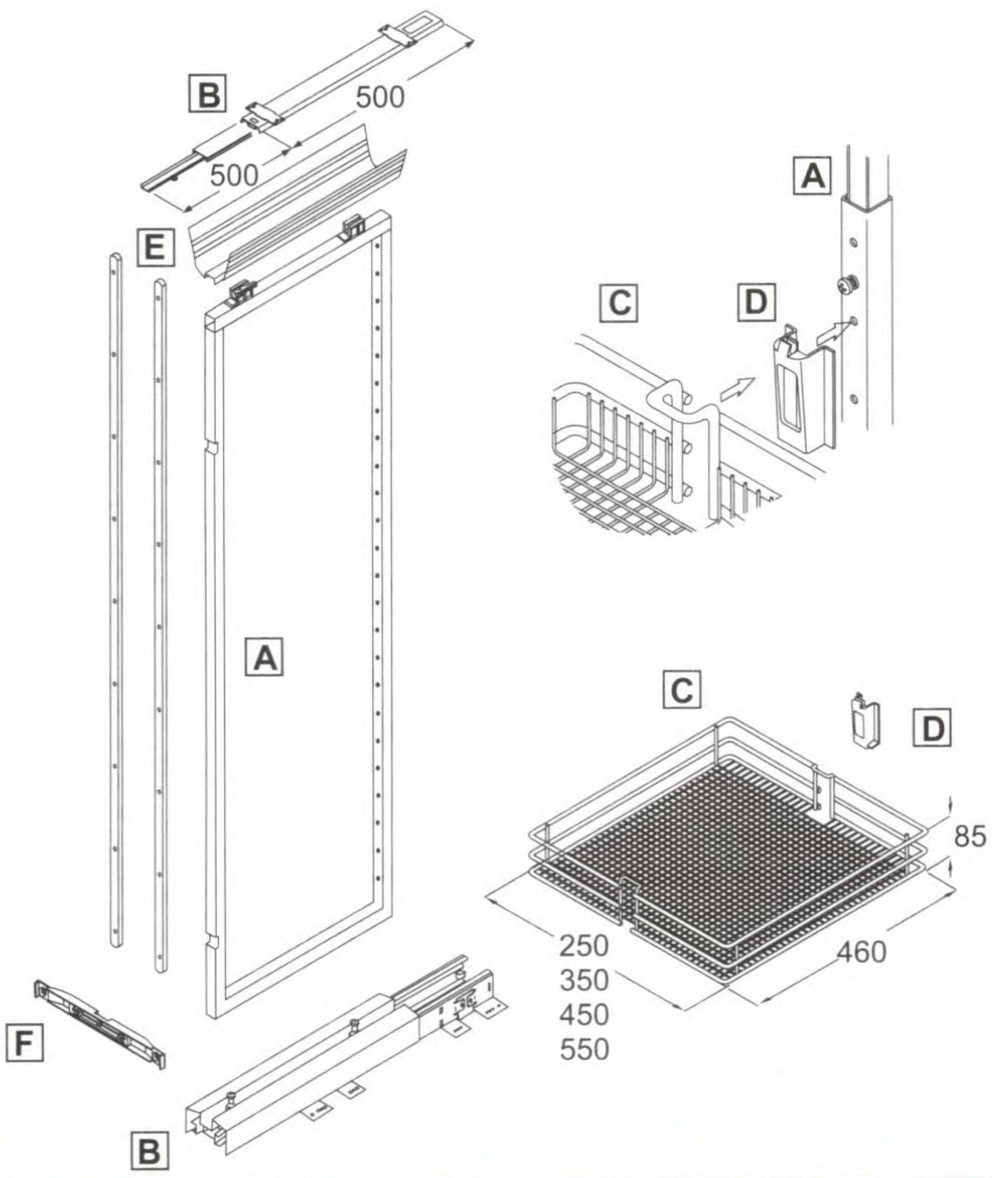

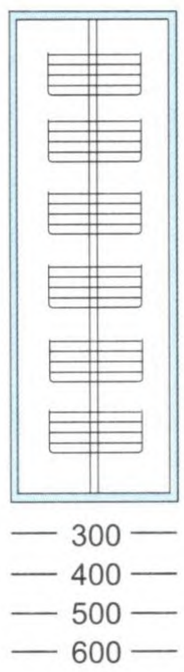

Six sizes hanging frames, all height adjustable

Installation heights as shown in table

Dimensions in mm

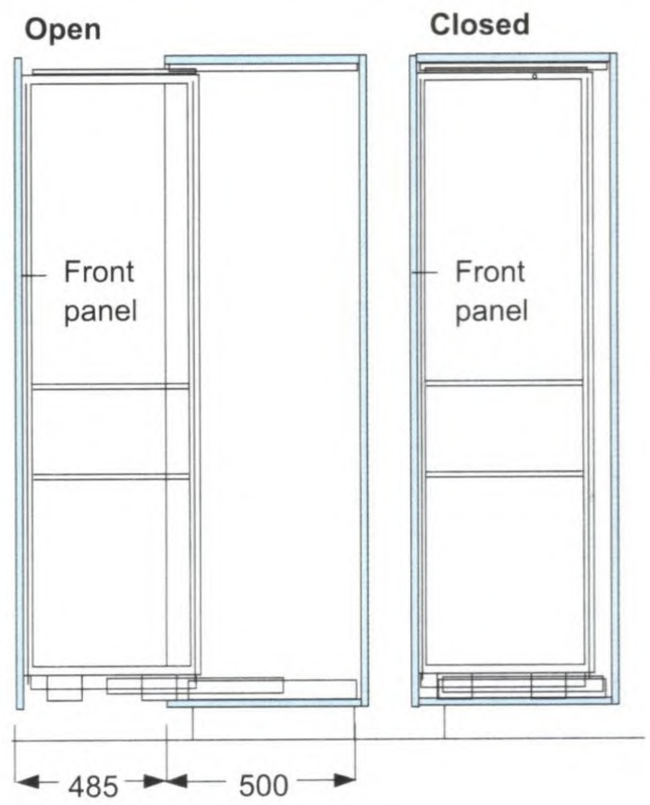

Larder unit, centre mounting, height adjustable
ชุดตู้สูงติดตั้งกลางตู้สามารถปรับความสูงได้

Installed height(mm) ความสูง	950-1200mm	1200-1450mm	1450-1700mm	1700-1950mm	1950-2150mm	2150-2350mm
A Hanging frame เฟรมแขวน	1 pc	1 pc	1 pc	1 pc	1 pc	1 pc
B Tip and bottom runner รางบนและรางล่าง	1 pc	1 pc	1 pc	1 pc	1 pc	1 pc
C Storage baskets ตะแกรงแซฟไฟล์	3 pcs	4 pcs	4 pcs	5 pcs	5 pcs	7 pcs
D Basket hanging clips อุปกรณ์แขวนตะแกรง	6 pcs	8 pcs	8 pcs	10 pcs	10 pcs	14 pcs
E Door mounting bars รางเหล็กยึดหน้าบาน	2 pcs	2 pcs	2 pcs	2 pcs	2 pcs	2 pcs
F Door hanging plates อุปกรณ์ยึดหน้าบาน	2 pcs	2 pcs	2 pcs	2 pcs	2 pcs	2 pcs
For cabinet width สำหรับตู้กว้าง						
300 mm	547.21.801	547.21.802 28	547.21.803 29	547.21.804 30	547.21.805 31	547.21.806
400 mm	547.21.821	547.21.822	547.21.823 32	547.21.824 33	547.21.825 34	547.21.826 35
500 mm	547.21.841	547.21.842	547.21.843 36	547.21.844 37	547.21.845 38	547.21.846 39
600 mm	547.21.861	547.21.862	547.21.863	547.21.864 40	547.21.865 41	547.21.866
Packing 1 set						บรรจุ 1 ชุด

Larder unit, center mounting, height adjustable

Every set comes complete with bottom runner, top guide, height adjustable centre frame, basket hanging clips, fixing materials and fitting instruction.

- A **Hanging frame,** height adjustable, to suit interior cabinet heights between 1550-1950 mm, chrome plated tubular steel
- B **Front Frame,** adjustable, for door front fixing, steel coated
- C **Storage basket,** 245, 345 wide, chrome-plated
- D **Basket hanging clip,** Chrome-plated steel
- E **Runner and top roller guide,** Silver epoxy coated carrying capacity 100 kg. The top guide must be fixed under the top panel or shelf, the runner is base mounted.

ชุดตู้สูง

อุปกรณ์ครบชุดประกอบด้วย รางเลื่อนบน-ล่าง อุปกรณ์เฟรม คลิปล็อคตะแกรง และคู่มือการติดตั้ง

- A เฟรมแขวน, ความสูงสามารถปรับเปลี่ยนได้ สำหรับตู้สูงระหว่าง 1550-1950 มม.
- B เฟรมด้านหน้า, ปรับเปลี่ยนได้
- C ตะแกรงเล็กกว้าง 245, 345 มม.
- D อุปกรณ์แขวนตะแกรง เหล็กสีโครม
- E ลูกล้อและไกด์, สีเงินอีพ็อกซี่

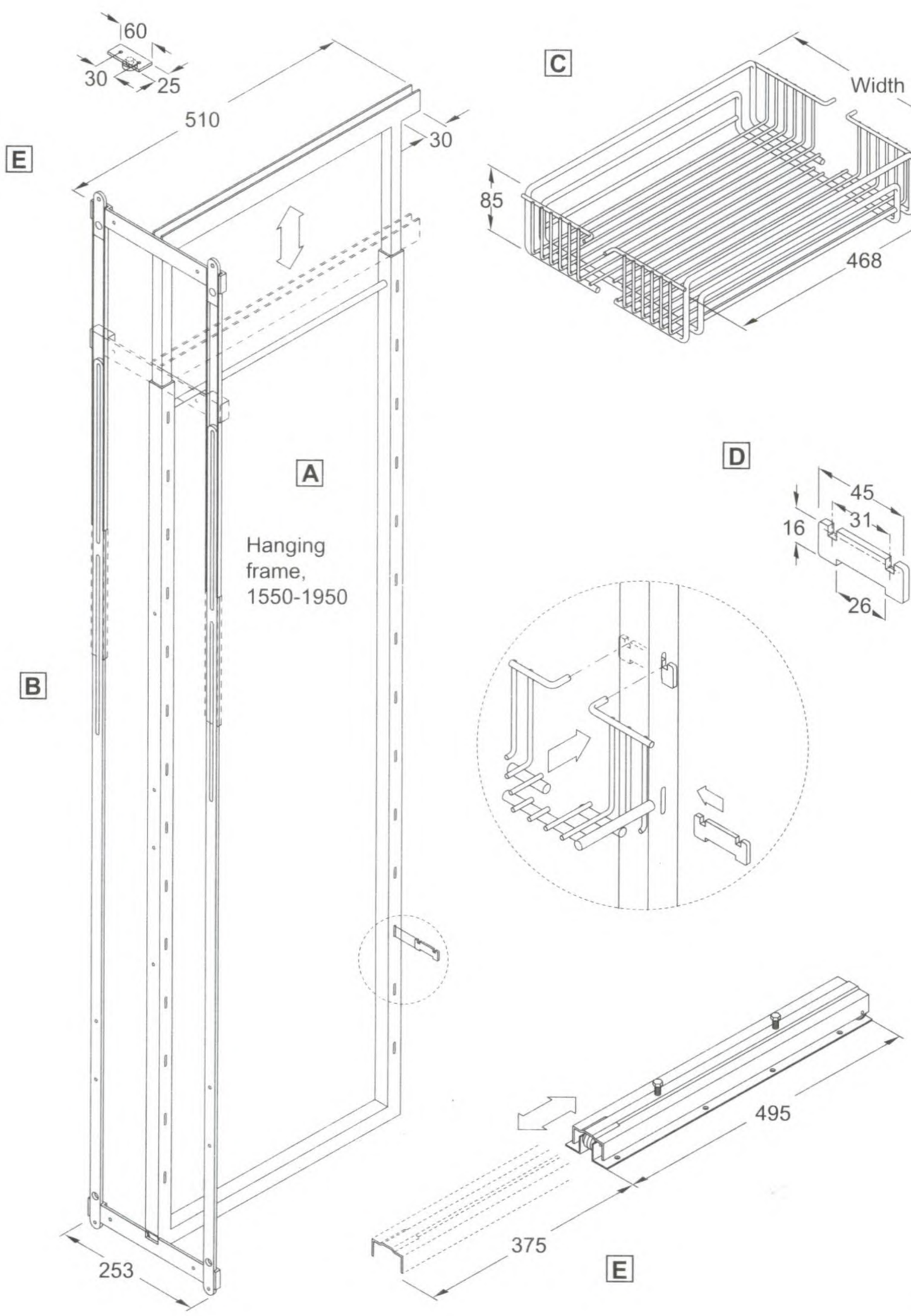

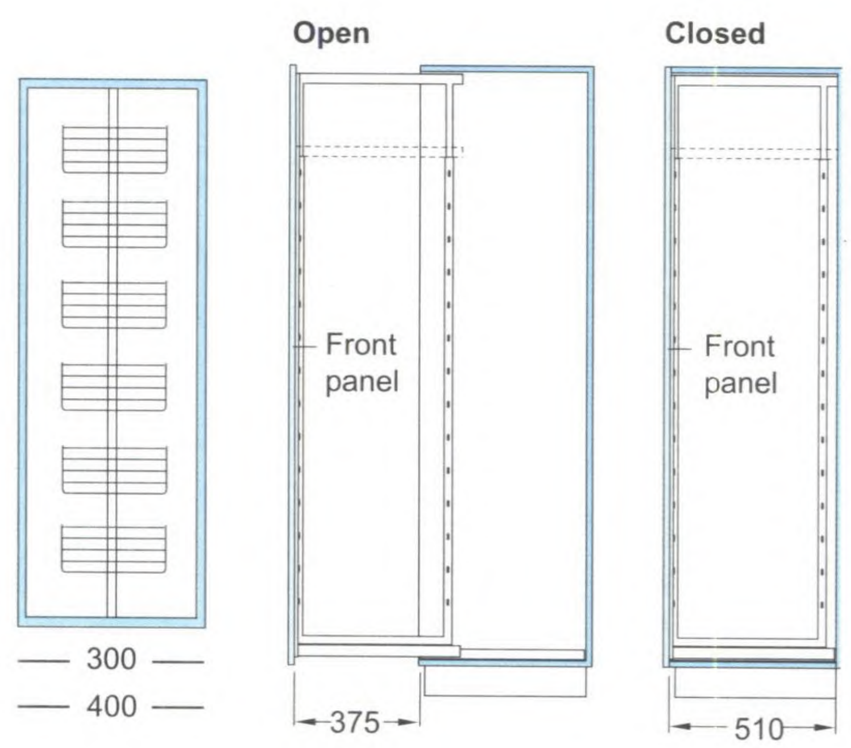

Larder unit, installed height 1550-1950 mm. ชุดตู้สูง ความสูง 1550-1950 มม.		
For cabinet unit width		300/400 mm.
A Hanging Frame เฟรมแขวน		**1** pc
B Front Frame เฟรมหน้า		**1** pc
C Basket 245, 345 mm ตะแกรงขนาด 245, 345 มม.		**5** pcs
D Basket hanging clip อุปกรณ์แขวนตะแกรง		**10** pcs
E Runner and guide รางบน-รางล่าง		**1** pc
Cabinet width	**Basket width**	**Art.No**
300 mm.	245	546.95.210
400 mm.	345	546.95.220
Packing 1 set		บรรจุ 1 ชุด

Pantry unit
Every set comes complete with runner frame, basket, fixing materials and fitting instruction
Installation height : 1270 or 1848 mm. Installation width : 840 mm.
Installation depth : 500 mm.

- A **Concealed runner set,** comprising upper and lower roller runners with silver epoxy coated pressed steel covers.
  ชุดรางเลื่อน
- B **Outer Frame,** slotted, for hanging basket G. silver epoxy coated tubular steel.
  เฟรมด้านนอก
- C **Extension Frame** with pullout motion, following outer frame B. Slotted, for hanging basket G. Silver epoxy coated tubular steel.
  เฟรมด้านใน
- D **Upper and lower follower,** to enable simultaneous movement of items A,B and C. Safety bolt included for secure fixing of frames to cabinet. Silver epoxy coated steel.
  จุดหมุนบน-ล่าง
- E **Hanging rails,** for door mounting. Slotted, for hanging baskets H.Silver epoxy steel coated
  เฟรมหน้าบาน
- F **Door closure catch,** secures outer frame B. in closed position. อุปกรณ์ยึด
- G **Storage basket,** for clipping on to frames. Chrome-plated steel wire. ตะกร้าใหญ่
- H **Storage basket,** for clipping on to door mounted hanging rails.. Chrome-plated steel wire.
  ตะกร้าเล็ก

Pantry units, installed height 1270 mm. ชุดตู้สูง 1270 มม.	
For cabinet unit width	900 mm.
A Concealed runner set ชุดรางเลื่อน	**2** pcs
B Outer frame เฟรมด้านนอก	**2** pcs
C Extension frame เฟรมด้านใน	**2** pcs
D Upper/lower followers จุดหมุนบน-ล่าง	**2** pcs
E Hanging rails เฟรมหน้าบาน	**4** pcs
F Door closure catch อุปกรณ์ยึด	**2** pcs
G Basket, 205 mm. ตะกร้าใหญ่	**20** pcs
H Basket, 75 mm. ตะกร้าเล็ก	**10** pcs
Finish วัสดุ	**Art.No**
Chrome สีโครม	546.96.210
Packing 1 set	บรรจุ 1 ชุด

Pantry units, installed height 1848 mm. ชุดตู้สูง 1848 มม.	
For cabinet unit width	900 mm.
A Concealed runner set ชุดรางเลื่อน	**2** pcs
B Outer frame เฟรมด้านนอก	**2** pcs
C Extension frame เฟรมด้านใน	**2** pcs
D Upper/lower followers จุดหมุนบน-ล่าง	**2** pcs
E Hanging rails เฟรมหน้าบาน	**4** pcs
F Door closure catch อุปกรณ์ยึด	**2** pcs
G Basket, 205 mm. ตะกร้าใหญ่	**28** pcs
H Basket, 75 mm. ตะกร้าเล็ก	**14** pcs
Finish วัสดุ	**Art.No**
Chrome สีโครม	546.96.220
Packing 1 set	บรรจุ 1 ชุด

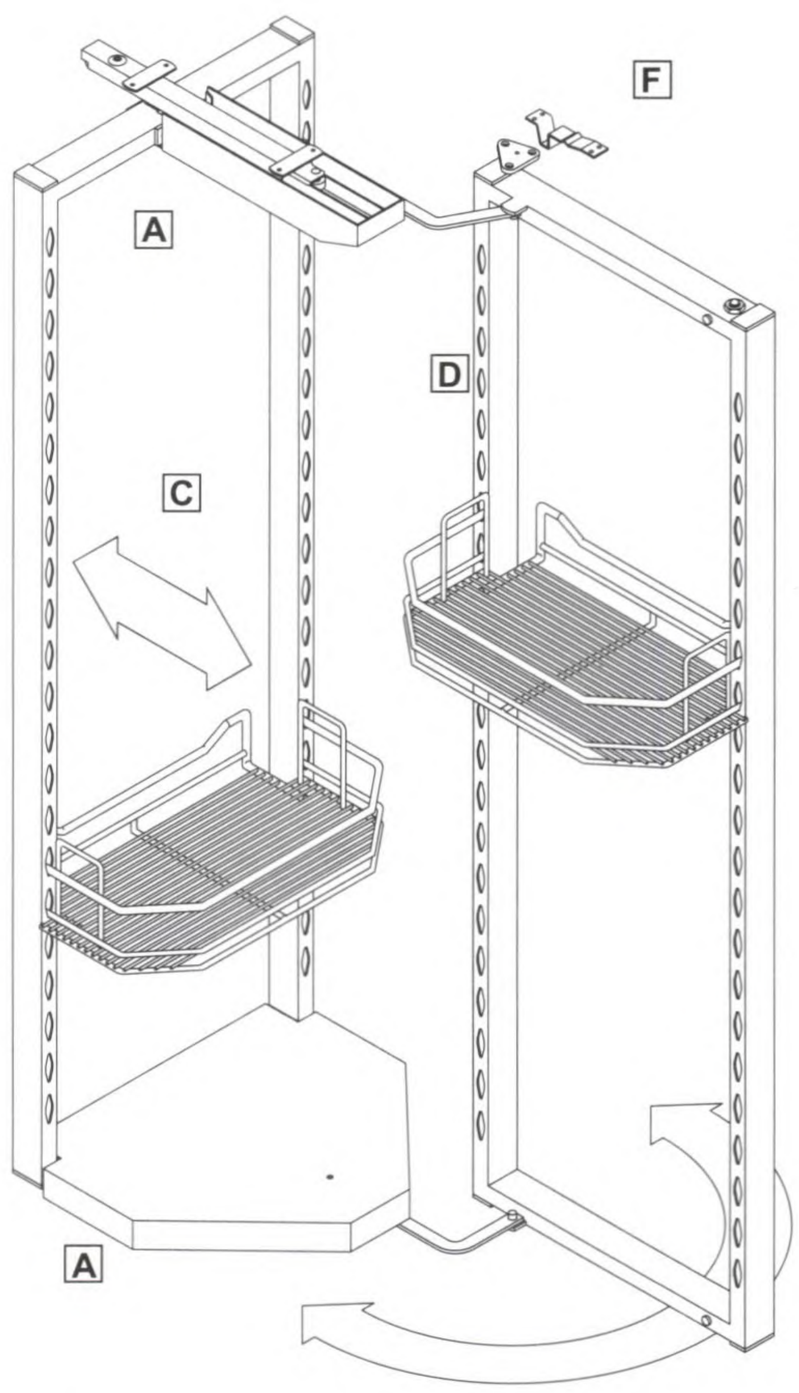

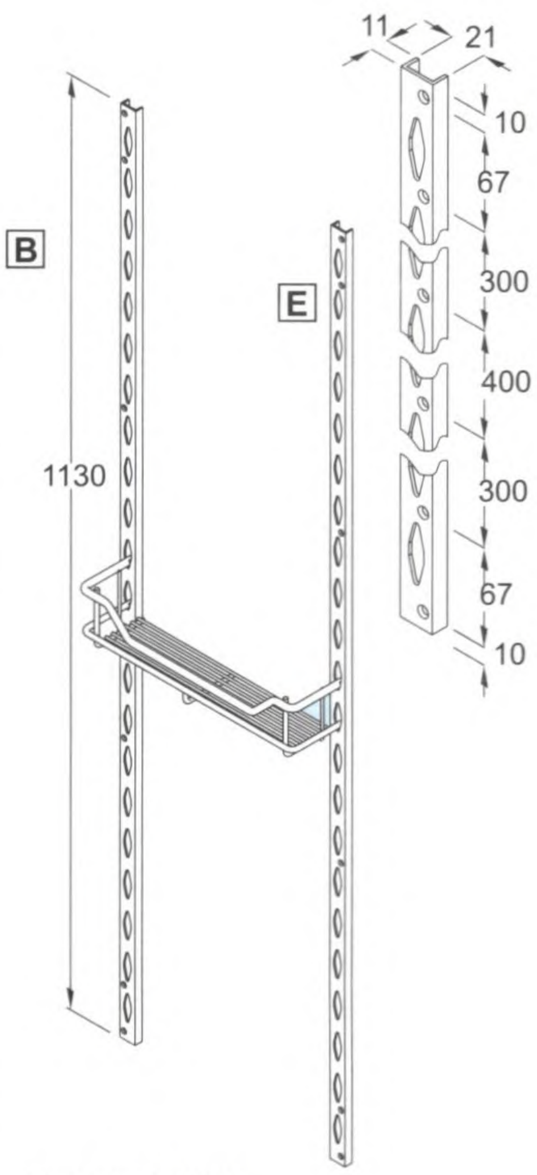

INSTALLATION:
Internal cabinet dimensions are as follows:
Height = 1270/1848 mm
Width = 840 mm
Depth = 500 mm

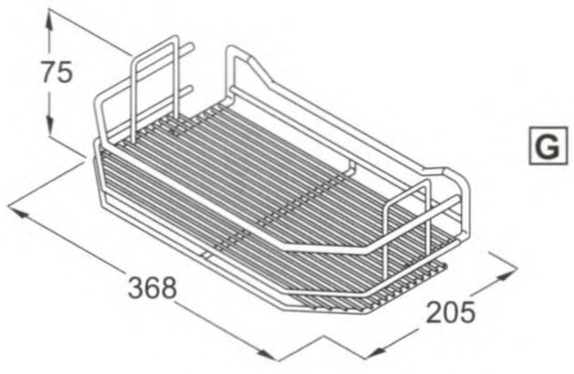

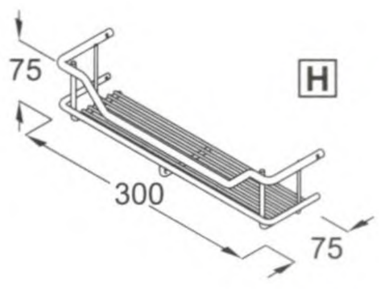

Swing Out Pantry Unit

ชุดตู้สวิง 2 จังหวะ รุ่นตะแกรงแซฟไฟล์

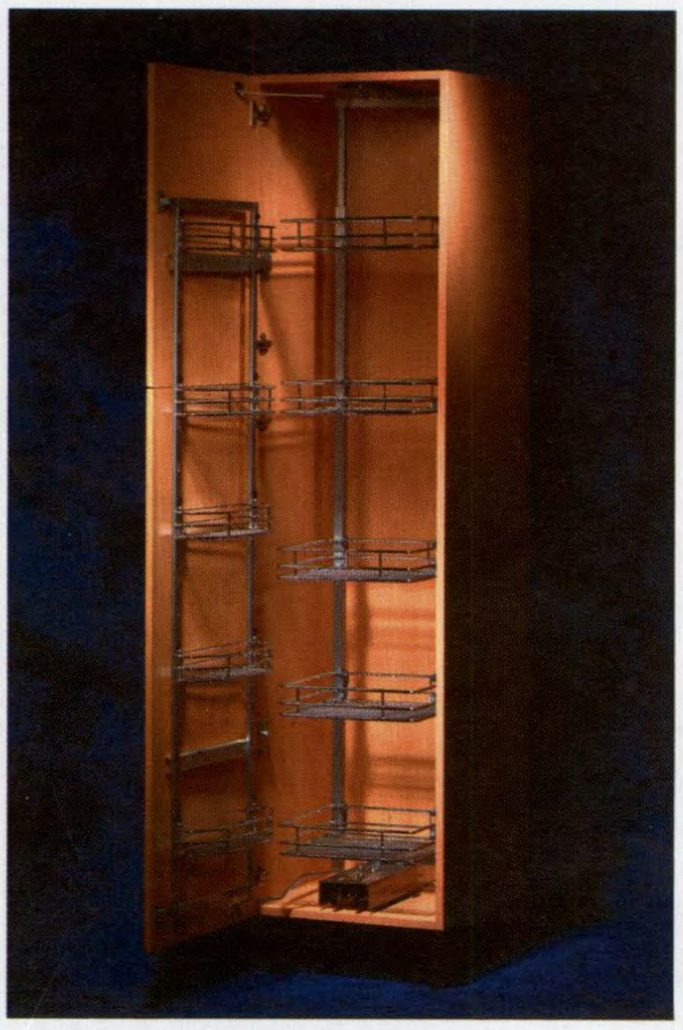

Swing-out pantry unit
Installed depth 500 mm, cabinet width 450 mm.
Every set comes complete with concealed top and bottom runners, height adjustable frame, wire baskets, basket hanging clips, door panel mounting frame with door supporting hinges, door followers, fixing materials and fitting instructions.
Sets for cabinets with framed doors also include 4 spacers for use with door frame support hinges, spacers are silver-grey plastic.
การติดตั้งความลึกของตู้จะต้องไม่น้อยกว่า 450 มม. ความสูงตามรุ่นที่กำหนด อุปกรณ์ครบชุดตามรายการต่อไปนี้

- A **Hanging frame,** height adjustable, 2 sizes available to suit interior cabinet heights from 1700 - 2150 mm, silver epoxy coated tubular steel. เฟรมแขวน
- B **Door mounting frame,** silver epoxy coated tubular steel with silver epoxy coated steel hinge support arms. ชุดเฟรมสวิงพร้อมแขนบานพับ
- C **Top and bottom ball cage runners,** full extension, self closing, zinc-plated steel. รางบนและรางล่าง 2 ตอน ปิดเองเมื่อถึงจุดที่กำหนด
- D **Door follower,** silver epoxy coated steel. แขนควบคุมการสวิง
- E **Storage baskets,** for main frame, 350 mm wide, chrome-plated steel. ตะแกรงแซฟไฟล์ติดตั้งกับเฟรม
- F **Storage baskets,** for door frame, 365 mm wide, chrome-plated steel. ตะแกรงแซฟไฟล์ติดตั้งกับหน้าบาน
- G **Basket hanging clips,** grey plastic. อุปกรณ์แขวนตะแกรง
- H **Basket securing clips,** grey plastic. คลิปตะแกรง
- I **Door frame support hinges,** grey plastic. อุปกรณ์ยึดบานพับ
- J **Door frame fixing arms,** adjustable, grey plastic. อุปกรณ์ยึดเฟรมสวิง

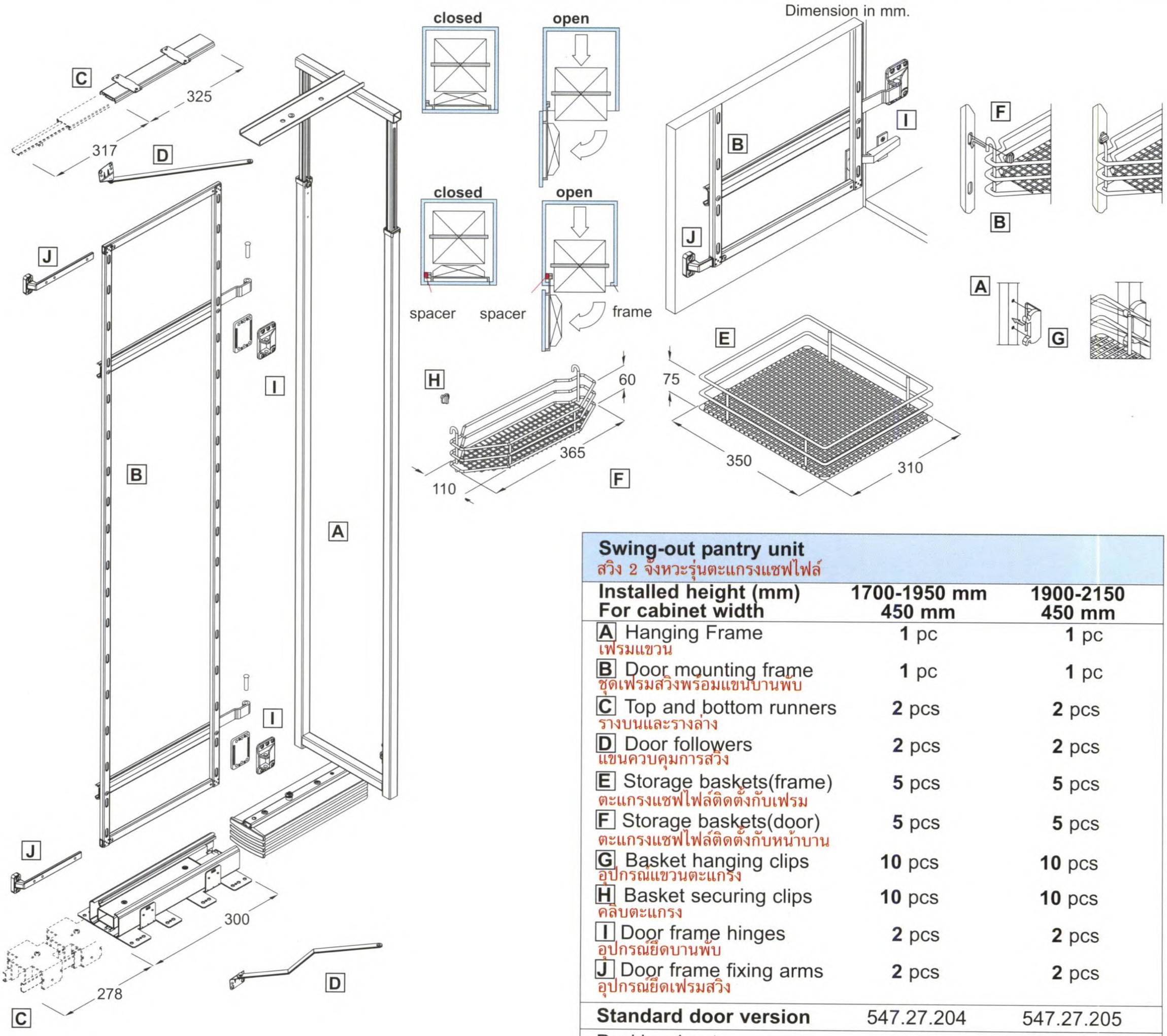

Swing-out pantry unit สวิง 2 จังหวะรุ่นตะแกรงแซฟไฟล์		
Installed height (mm) **For cabinet width**	**1700-1950 mm** **450 mm**	**1900-2150** **450 mm**
A Hanging Frame เฟรมแขวน	**1** pc	**1** pc
B Door mounting frame ชุดเฟรมสวิงพร้อมแขนบานพับ	**1** pc	**1** pc
C Top and bottom runners รางบนและรางล่าง	**2** pcs	**2** pcs
D Door followers แขนควบคุมการสวิง	**2** pcs	**2** pcs
E Storage baskets(frame) ตะแกรงแซฟไฟล์ติดตั้งกับเฟรม	**5** pcs	**5** pcs
F Storage baskets(door) ตะแกรงแซฟไฟล์ติดตั้งกับหน้าบาน	**5** pcs	**5** pcs
G Basket hanging clips อุปกรณ์แขวนตะแกรง	**10** pcs	**10** pcs
H Basket securing clips คลิปตะแกรง	**10** pcs	**10** pcs
I Door frame hinges อุปกรณ์ยึดบานพับ	**2** pcs	**2** pcs
J Door frame fixing arms อุปกรณ์ยึดเฟรมสวิง	**2** pcs	**2** pcs
Standard door version	547.27.204	547.27.205
Packing 1 set		บรรจุ 1 ชุด

Corner Storage Unit

HÄFELE

ชุดตู้เข้ามุมออโตเมติค

ชนิดของตู้สามารถทำได้ 2 แบบ
ทุกชุดประกอบด้วยอุปกรณ์ครบชุด
พร้อมเฟรมแขวนและตะกร้า
ความสูงติดตั้งขั้นต่ำ 580 มม.(ปรับเลื่อนได้ถึง 680 มม.)
ความกว้างติดตั้งขั้นต่ำ 860 มม.(ปรับเลื่อนได้ถึง 970 มม.)

A เฟรมด้านใน, สีเงินอีพ็อกซี่
B เฟรมด้านนอก สีเงินอีพ็อกซี่
C ตะแกรงเล็กด้านนอก เหล็กสีโครม
D ตะแกรงใหญ่ด้านใน เหล็กสีโครม
E แขนควบคุมการสวิง

Corner Storage unit, Pull-out action
Every set comes complete with hanging frames and basket
Rear baskets automatically follow front baskets when door is pulled away frame the cupboard.
Please note that following action only takes place when door is fully out and swung open to one side as illustrated below (3).
Min.installation height=580 mm. (adjustable to 680 mm.)
Min.installation width=860 mm. (adjustable to 970 mm.)
Installation depth=500 mm.
Door hanging frame adjustable to door panel height. Door fixing clips allow for door panel adjustment

A **Door Hanging frame,** pivoting, silver epoxy coated tubular steel
B **Rear Hanging frame,** sliding, silver epoxy coated tubular steel
C **Small storage basket,** chrome-plated steel
D **Large storage,** chrome-plated steel
E **Follower,** silver epoxy steel coated
Fixings included

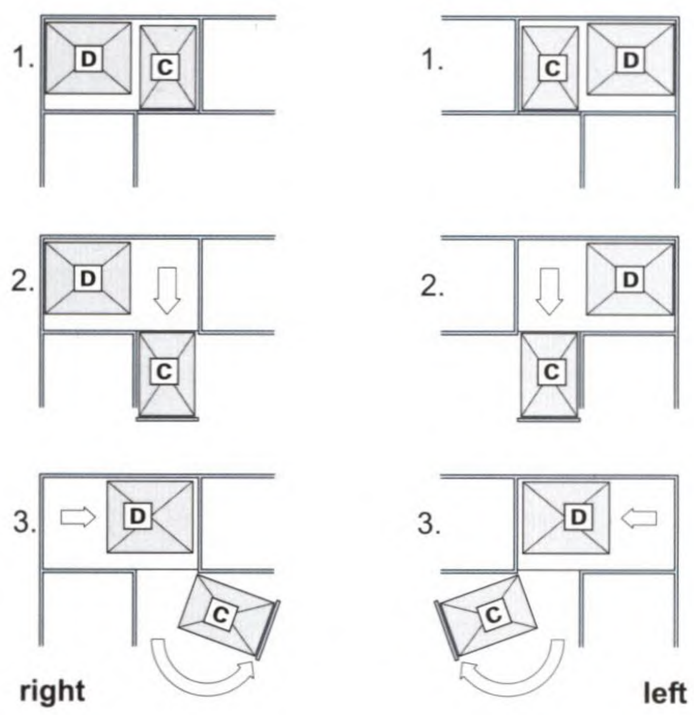

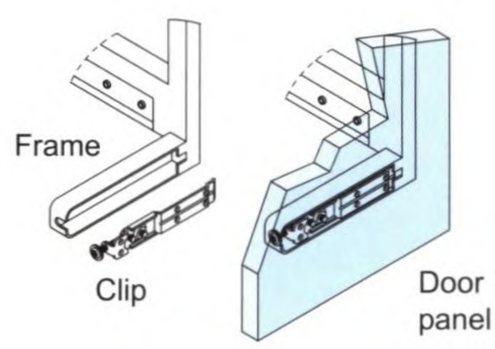

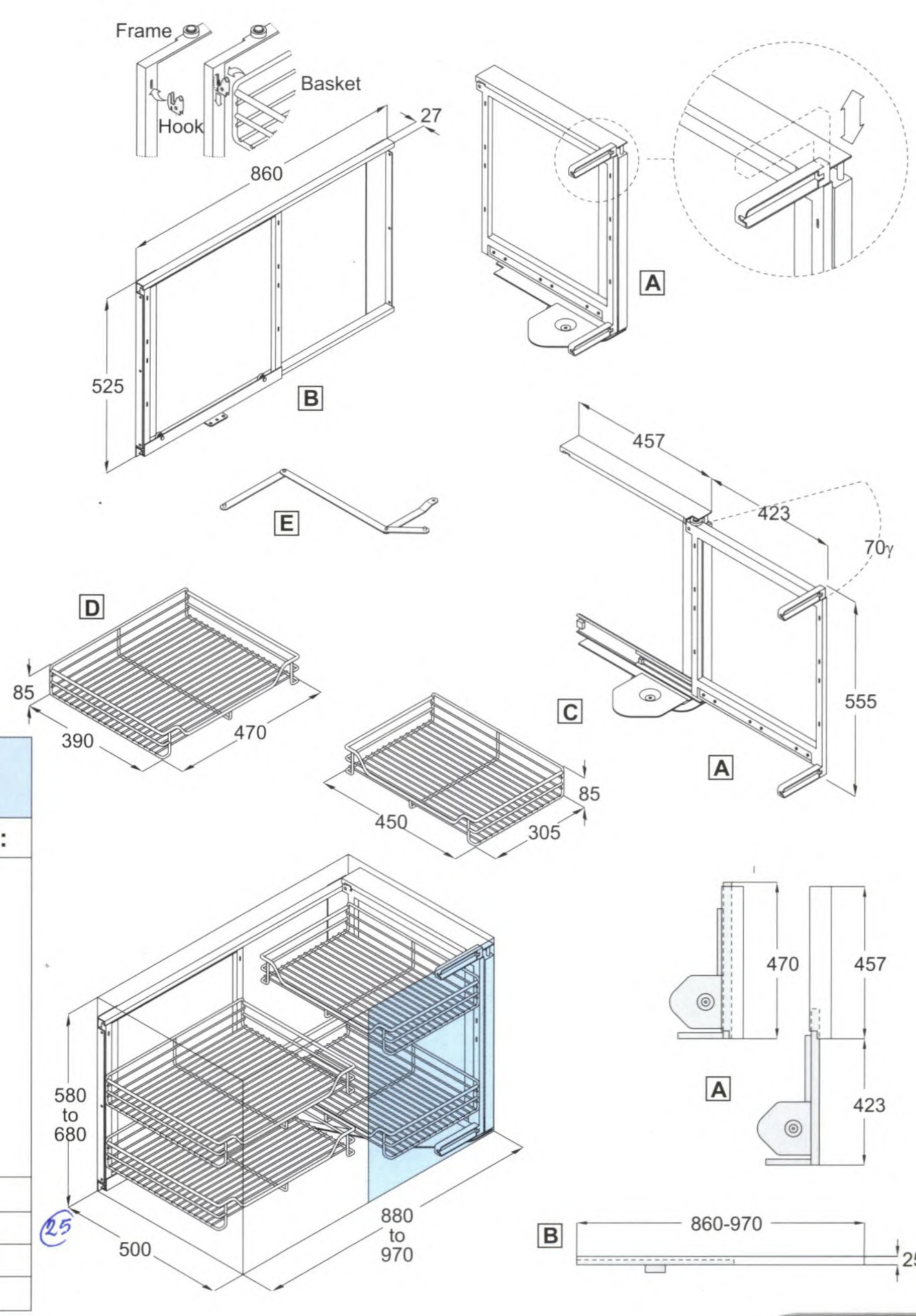

Corner storage unit ชุดตู้เข้ามุมออโตเมติค	
Item	**No. of items included:**
A Door hanging frame เฟรมด้านใน	1 pc
B Rear hanging frame เฟรมด้านนอก	1 pc
C Small storage basket ตะแกรงเล็กด้านนอก	2 pcs
D Large storage basket ตะแกรงใหญ่ด้านใน	2 pcs
E Follower แขนควบคุมการสวิง	1 pc
Handle	**Art. No.**
Right ขวา	546.16.200
Left ซ้าย	546.16.201
Packing: 1 set	บรรจุ 1 ชุด

Corner storage unit, automatic pull-out action
Minimum built-in height: 530 mm.
Minimum built-in depth: 485 mm, for cabinets minimum 900 mm wide.
Designed so that rear baskets automatically follow front baskets when door is pulled away from the cupboard. The pull-out part automatically begins to swing until the pull-out part reaches its maximum swing position.
Left or right handed. Every set comes complete with rear hanging frame, wire baskets, door panel hanging frame with door pivot, door frame follower, fixing materials and fitting instructions.
ชุดเข้ามุม 2 จังหวะ สวิงอัตโนมัติ ความสูงตู้อย่างน้อย 530 มม. ความลึกตู้อย่างน้อย 485 มม. ออกแบบมาให้ชุดตะแกรงด้านในสวิงอัตโนมัติ เมื่อดึงชุดตะแกรงด้านนอก

A **Rear hanging frame and base mounting track,** silver epoxy coated tubular steel เฟรมด้านใน
B **Door frame with pivot,** silver epoxy coated tubular steel. เฟรมด้านนอก
C **Back frame,** silver epoxy coated tubular steel. เฟรมด้านหลัง
D **Door frame follower,** silver epoxy coated steel. ชุดควบคุมการสวิง
E **Door panel hanging plates,** to suit 450 mm doors. Zinc-plated steel. อุปกรณ์ยึดหน้าบานสำหรับยึดบานขนาด 450 มม.
F **Mesh storage baskets (rear),** 370 mm depth, chrome-plated steel. ตะแกรงสำหรับเฟรมใน
G **Mesh storage baskets (door),** 305 mm depth, chrome-plated steel. ตะแกรงสำหรับเฟรมนอก

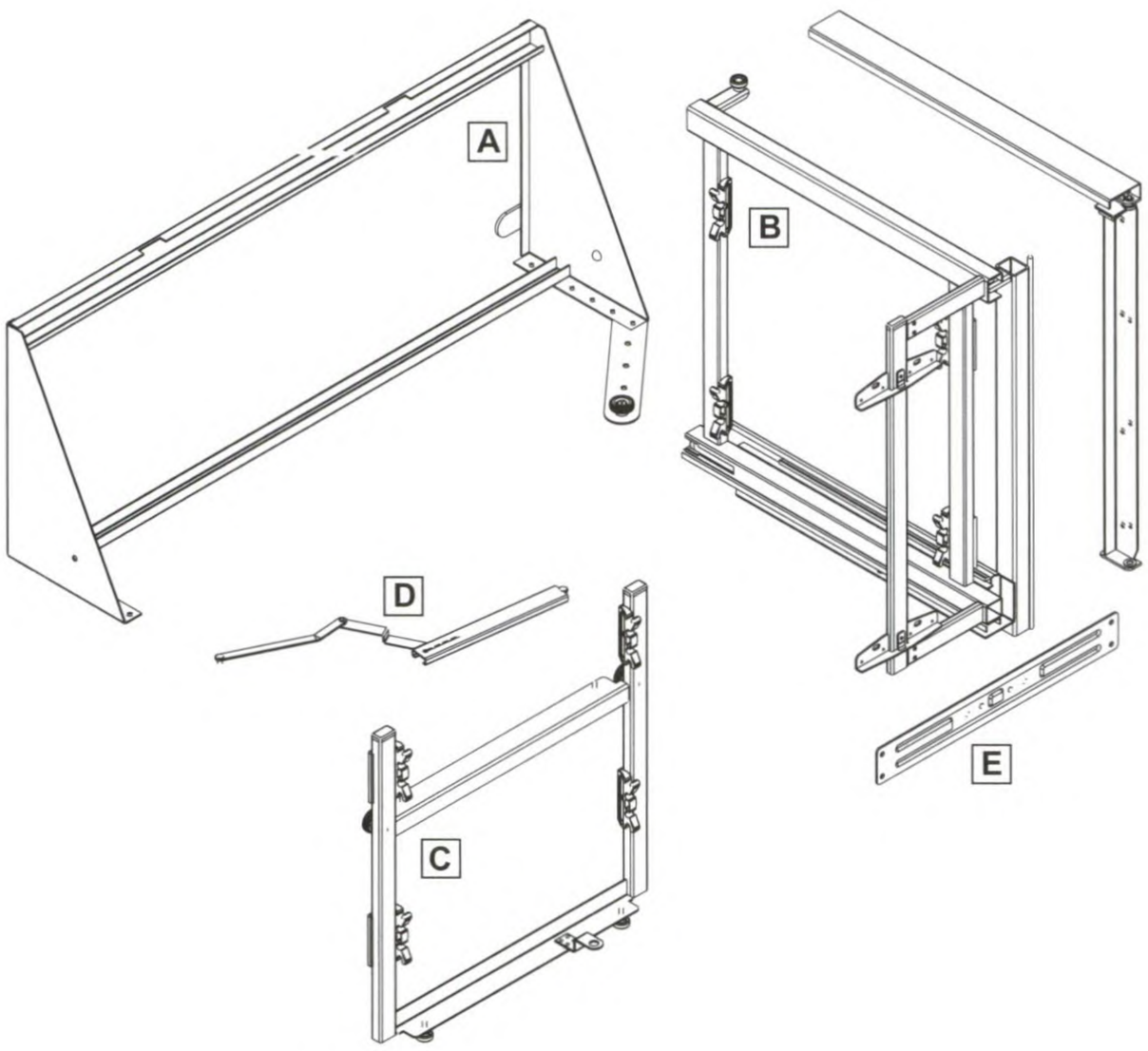

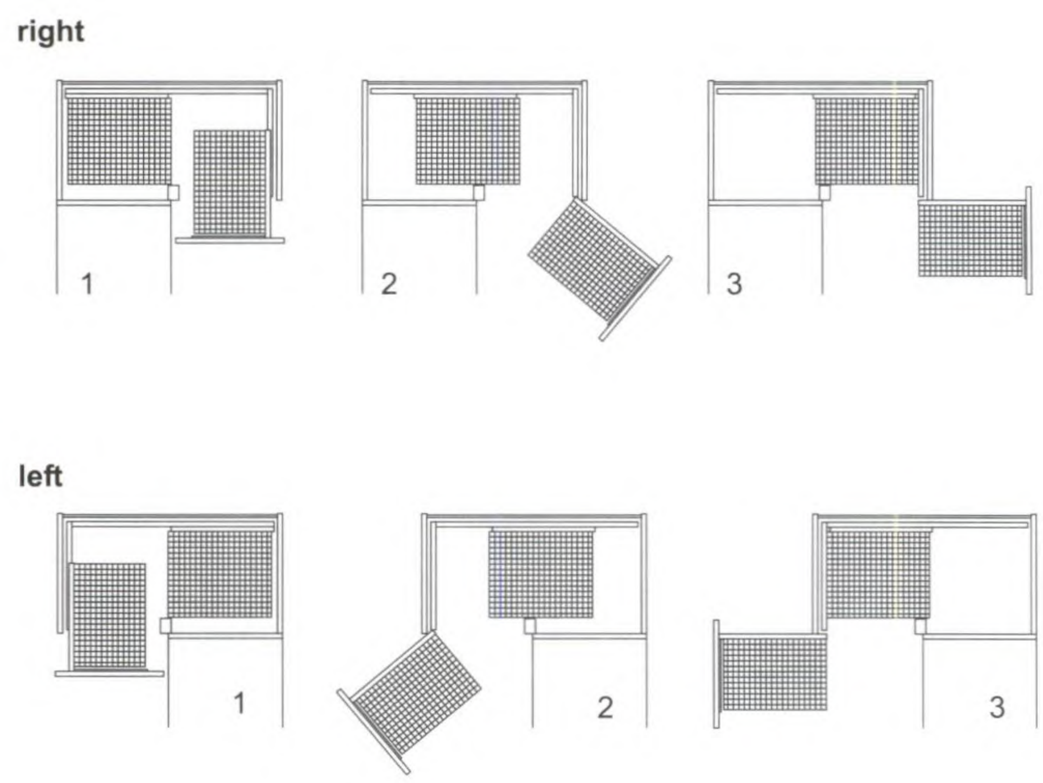

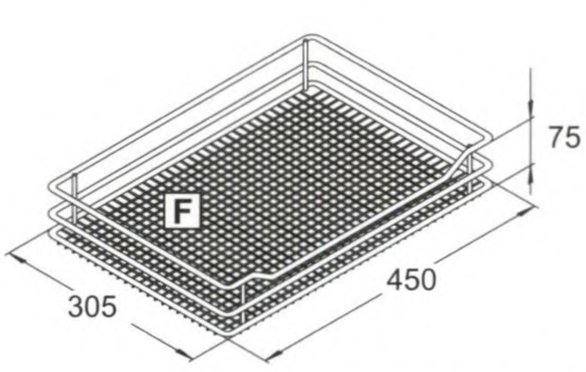

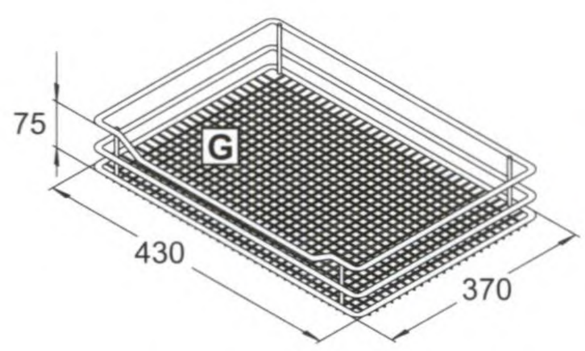

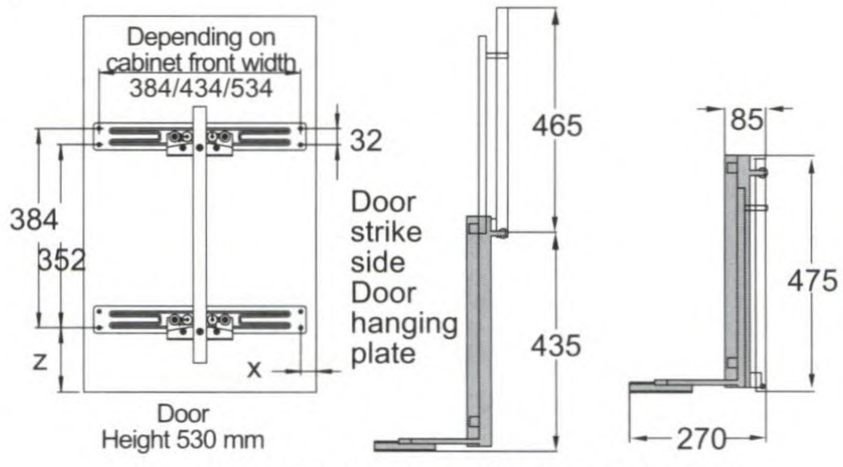

x= 18 mm + door strike (hardware side)
z= 93 mm + door strike (hardware side)

Corner storage unit, automatic pull-out action ชุดเข้ามุม 2 จังหวะ สวิงอัตโนมัติ	
Installed height ความสูง	530 mm.
A Hanging frame เฟรมด้านใน	1 pc
B Door frame เฟรมด้านนอก	1 pc
C Back frame เฟรมด้านหลัง	1 pc
D Door frame follower ชุดควบคุมการสวิง	1 pc
E Door panel plates อุปกรณ์ยึดหน้าบาน	2 pc
F Storage baskets ตะแกรงสำหรับเฟรมใน	2 pcs
G Storage baskets ตะแกรงสำหรับเฟรมนอก	2 pcs
	Mesh base version
Right hand ขวา	546.16.253
Left hand ซ้าย	546.16.254
Packing: 1 set	บรรจุ 1 ชุด

ชุดตู้เตี้ยตะแกรงแซฟไฟล์

Pull-out storage unit
For 300 mm wide cabinets with 30°/35°, 45° or 90° angled cabinets.
Installation height: 600 mm. Order frames and baskets separately.

A Pull-out storage unit frame, for use with baskets B, C or D. Unhanded, min. installation height: 600 mm, For minimum installation depth see baskets. Comprises:(1x) **Pull-Out frame,** adjustable 30°/35°, 45° or 90°. Silver epoxy coated tubular steel. Fixing included.

B Storage basket 45°, Left or right hand, Minimum inst. depth: 515 mm.
Comprises:
(2x) Wire basket Heavier gauge chrome-plated steel. ตะแกรง
(2x) Basket clips. Black plastic. คลิบตะแกรง
(2x) Door panel hanging plates, 3-way adjustable. Zinc-plated steel. อุปกรณ์ยึดหน้าบาน

C Storage basket 30°/35°, Left or right hand, Minimum inst. depth: 500 mm.
Comprises:
(2x) Wire basket Heavier gauge chrome-plated steel. ตะแกรง
(2x) Basket clips. Black plastic. คลิบตะแกรง
(2x) Door panel hanging plates, 3-way adjustable. Zinc-plated steel. อุปกรณ์ยึดหน้าบาน

D Storage basket 90°, Left or right hand, Minimum inst. depth: 470 mm.
Comprises:
(2x) Wire basket Heavier gauge chrome-plated steel. ตะแกรง
(2x) Basket clips. Black plastic. คลิบตะแกรง
(2x) Door panel hanging plates, 3-way adjustable. Zinc-plated steel. อุปกรณ์ยึดหน้าบาน

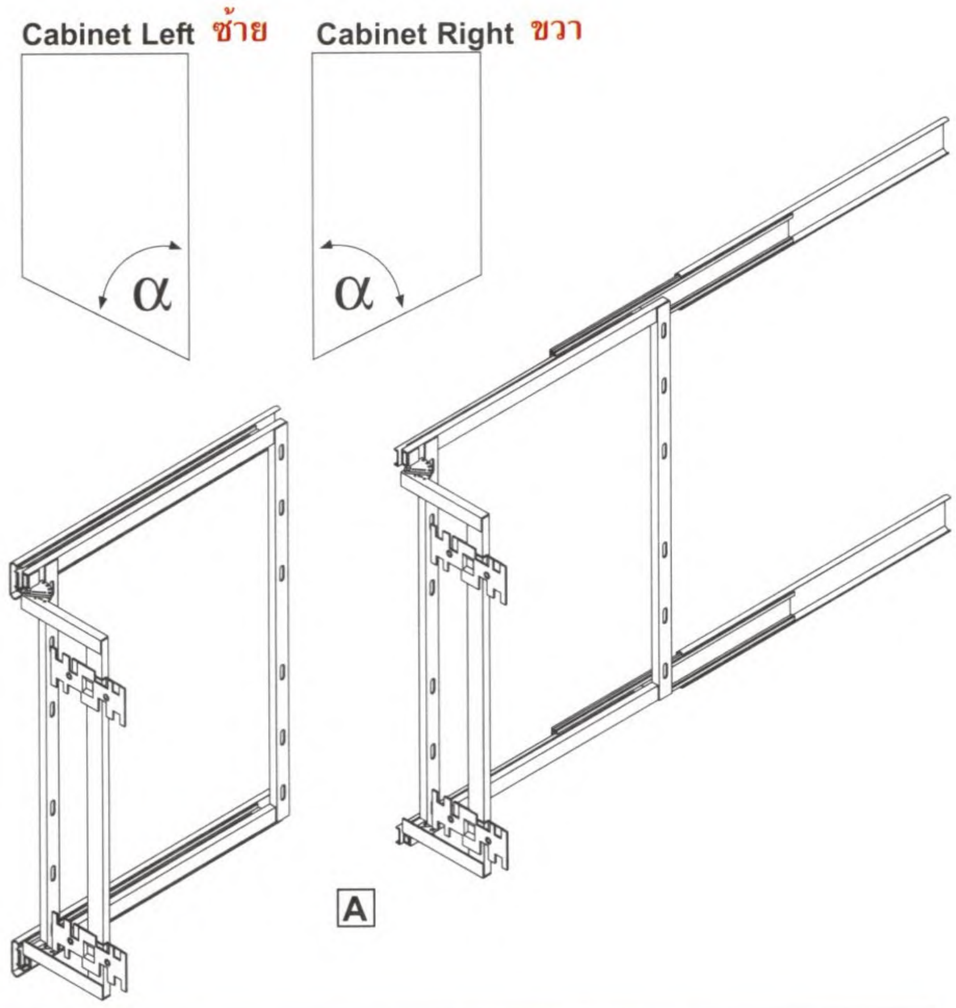

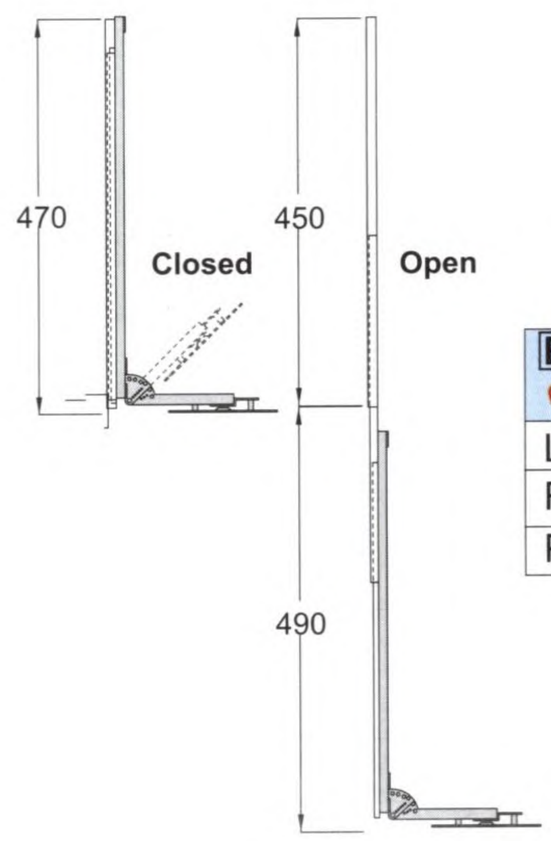

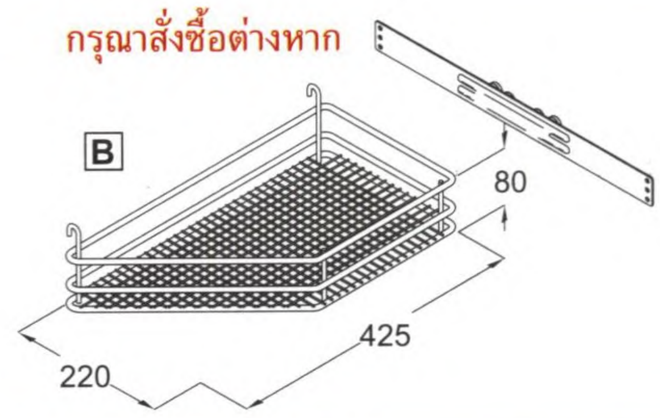

B Storage basket 45° ตะแกรง 45°	
Left hand	545.99.295
Right hand	545.99.294
Packing 1 set	บรรจุ 1 ชุด

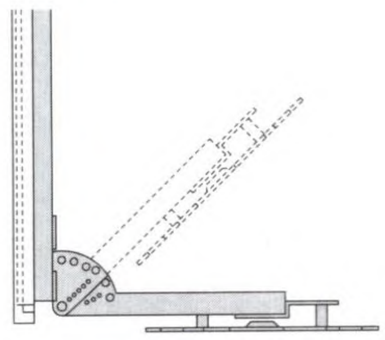

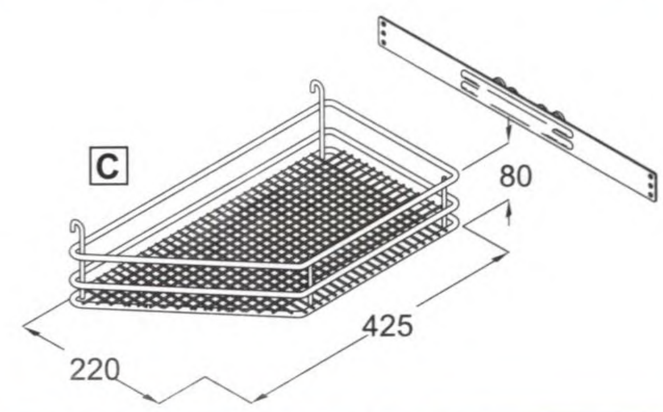

C Storage basket 30°/35° ตะแกรง 30°/35°	
Left hand	545.99.291
Right hand	545.99.290
Packing 1 set	บรรจุ 1 ชุด

A Pull-out storage unit frame ชุดตู้เตี้ยตะแกรงแซฟไฟล์	
Art No.	545.99.262
Packing: 1 set	บรรจุ 1 ชุด

ชุดตู้เตี้ยตะแกรงแซฟไฟล์
สำหรับตู้กว้าง 300 มม. สูง 600 มม.
สามารถใช้ร่วมกับตะแกรง 30°/35°, 45° หรือ 90°
กรุณาสั่งซื้อเฟรมและตะกร้าแยกกัน

A ชุดเฟรมสามารถปรับมุมได้ตามความต้องการ 30°/35°,45°, 90° ความสูงของตู้อย่างน้อย 600 มม ความลึกคำนวณตามความลึกของ ตะแกรง วัสดุ สีเงิน เคลือบอีพ็อกซี่ อุปกรณ์ติดตั้งรวมในชุด

B ตะแกรง 45° มีให้เลือกสำหรับ ซ้าย-ขวา ความลึกในการติดตั้ง 515 มม. อุปกรณ์ในชุด มีดังนี้ ตะแกรง 2 ใบสีโครม, คลิบยึดตะแกรง 2 ชิ้น, อุปกรณ์ยึดหน้าบาน 2 ชิ้น

C ตะแกรง 30°/35° มีให้เลือกสำหรับ ซ้าย-ขวา ความลึกในการติดตั้ง 500 มม. อุปกรณ์ในชุดมีดังนี้ ตะแกรง 2 ใบ สีโครม, คลิบยึดตะแกรง 2 ชิ้น, อุปกรณ์ ยึดหน้าบาน 2 ชิ้น

D ตะแกรง 90° ความลึกในการติดตั้ง 470 มม.
อุปกรณ์ในชุดมีดังนี้
ตะแกรง 2 ใบ สีโครม, คลิบยึดตะแกรง 2 ชิ้น,
อุปกรณ์ยึดหน้าบาน 2 ชิ้น

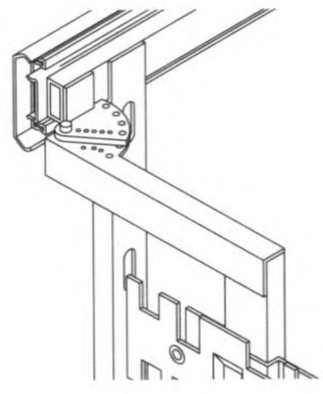

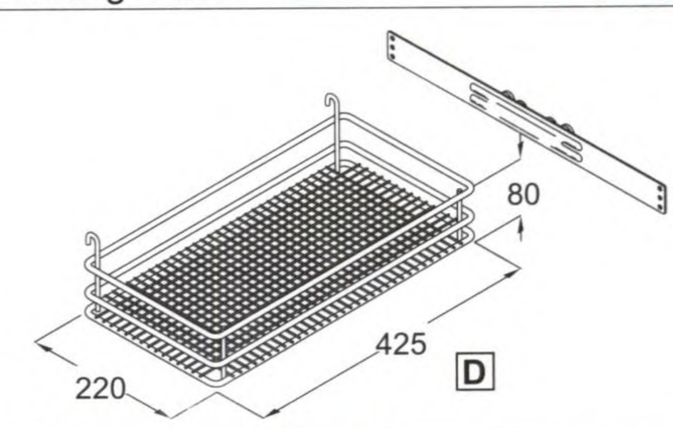

D Storage basket 90° ตะแกรง 90°	
Art No.	545.99.296
Packing 1 set	บรรจุ 1 ชุด

Floor Unit Pull-out unit
With intergrated self-retraction device
clear cupboard width: basket width+33 mm.
clear cupboard depth: min.500 mm.
Pull-out frame,
Height: 600 mm.
Depth: 470 mm.
Finish: steel, plastic-coated

สามารถติดตั้งได้ 2 แบบ

1. การติดตั้งความลึกตู้อย่างน้อย 500 มม. ความกว้างตู้วัดขนาดความกว้าง จากตะแกรงและบวกอีก 33 มม.
2. ควรติดตั้งความลึกตู้อย่างน้อย 500 มม. สำหรับมุม 55°
   ควรติดตั้งความลึกตู้อย่างน้อย 525 มม. สำหรับมุม 45°

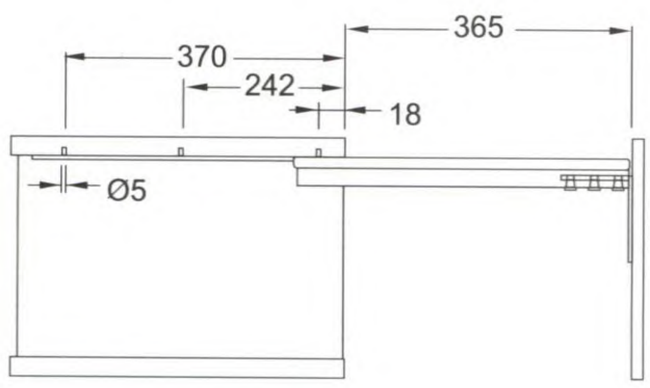

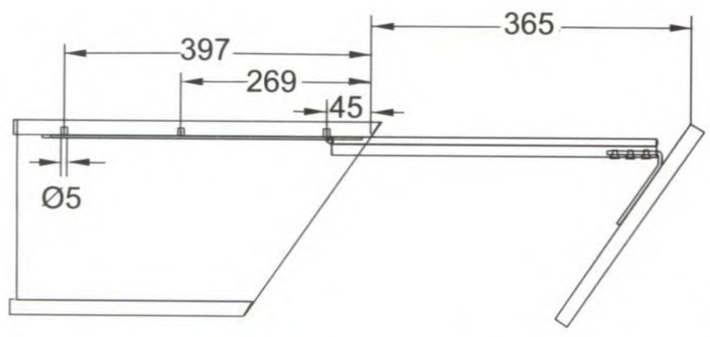

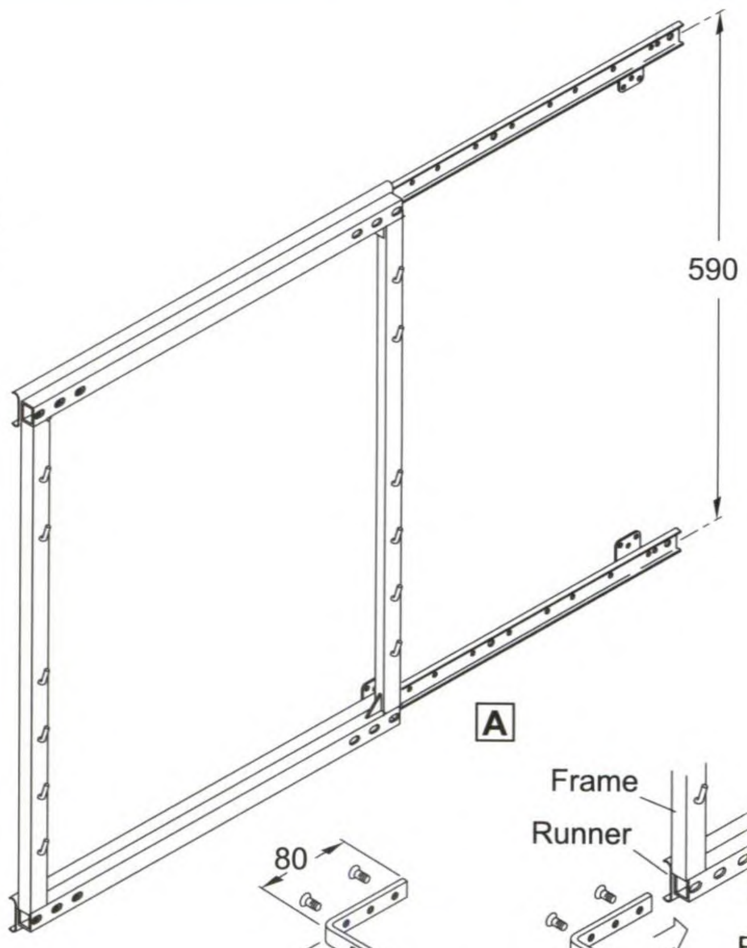

W = width กว้าง
D = depth ลึก
H = height สูง

ซ้าย
Cabinet Left

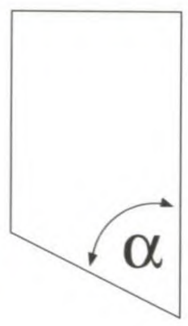

ขวา
Cabinet Right

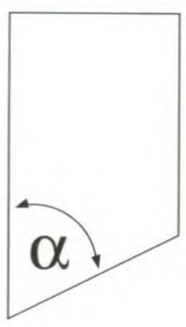

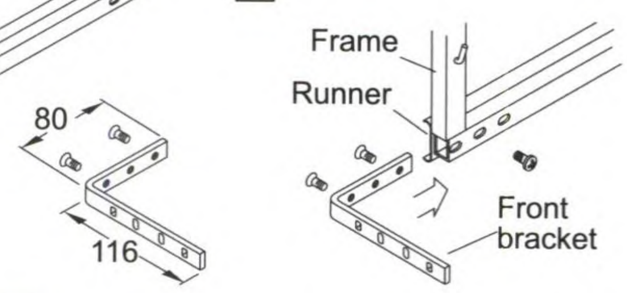

B

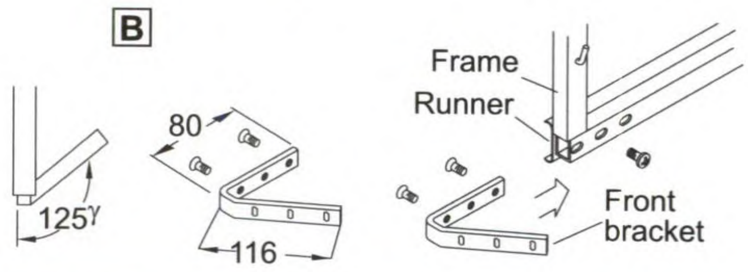

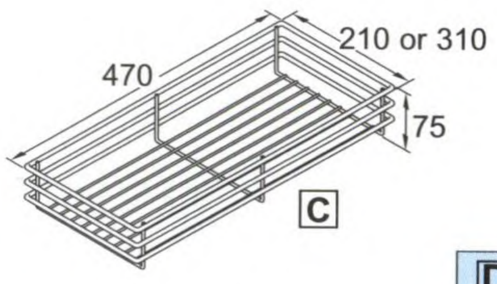

C

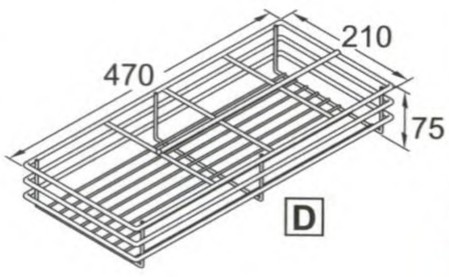

D

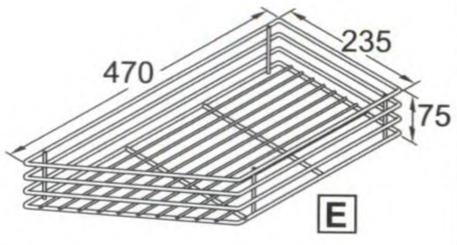

E

A Floor Unit Pull-out unit ชุดตู้เตี้ย	
Finish:white aluminium RAL 9006 สีอลูมิเนียม 9006 can be mounted to the left or right side carcase panel สามารถติดตั้งได้ทั้งซ้าย-ขวา โดยยึดติดกับผนังตู้	
Dimensions in mm(WxDxH)	Art No.
470x35x600	545.21.241
Packing: 1 pc	บรรจุ 1 ชิ้น

B Front bracket อุปกรณ์ยึดหน้าบาน	
Finish:silver	สีเงิน
Angle	Art No.
90°	545.21.293
55°	545.21.291
Packing: 1 pc	บรรจุ 1 ชิ้น

C Storage basket ตะแกรงแนวตรง	
Finish:silver,chrome-plated	สีเงินเงา
Dimensions in mm(WxDxH)	Art No.
210x470x75	545.22.240
310x470x75	545.22.250
Packing: 1 pc	บรรจุ 1 ชิ้น

D Storage bottle basket ตะแกรงพร้อมช่องกั้น	
Finish:steel,chrome-plated	สีเงินเงา
Dimensions in mm(WxDxH)	Art No.
210x470x75	545.22.245
Packing: 1 pc	บรรจุ 1 ชิ้น

E Storage basket ตะแกรงองศา	
Finish:steel,chrome-plated	สีเงินเงา
Dimensions in mm(WxDxH)	Art No.
235x470x75 left ซ้าย	545.23.241
235x470x75 right ขวา	545.23.240
Packing: 1 pc	บรรจุ 1 ชิ้น

HÄFELE

ชุดตู้ลอยแพนทรี 2 จังหวะ รุ่นตะแกรงแซฟไฟล์

Wall pantry unit
Installed height: 500-700 mm. Built-in depth: 290 mm.

A **Wire basket frame.** Chrome-plated steel.
B **Top and bottom ball cage runners.** Full extension, self closing. Zinc-plated steel.
C **Door follower.** Silver epoxy steel coated.
D **Bracket.** Silver epoxy steel coated.

ชุดตู้ลอยแพนทรี 2 จังหวะสำหรับตู้สูงขนาด 500-700 มม.
การติดตั้งจะต้องมีความลึกตู้อย่างน้อย 290 มม.

A เฟรมแขวนตะแกรง สีโครเมียม
B รางบน และ รางล่าง 2 ตอน
C ชุดควบคุมบานสวิง
D ฉากยึด

E **Adaptor plates E are available separately.**
Adaptor plates for wall pantry unit. For fixing of wirework to door panel with decorative frame by providing alternative screw point. Silver epoxy steel coated.

E อุปกรณ์ยึดหน้าบาน
กรุณาสั่งซื้อต่างหากเมื่อต้องการความเรียบร้อยในการติดตั้ง

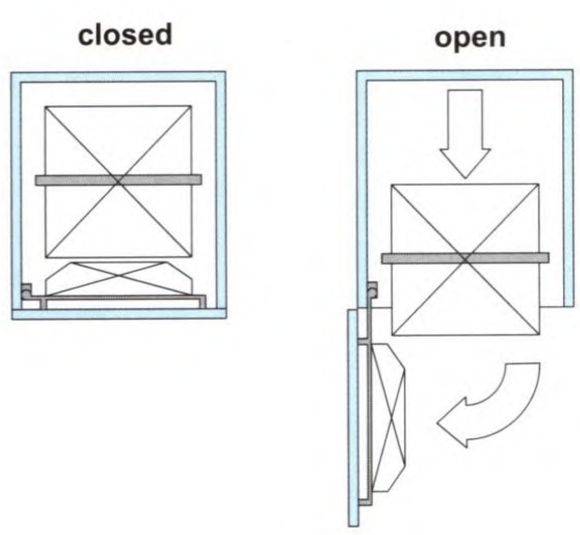

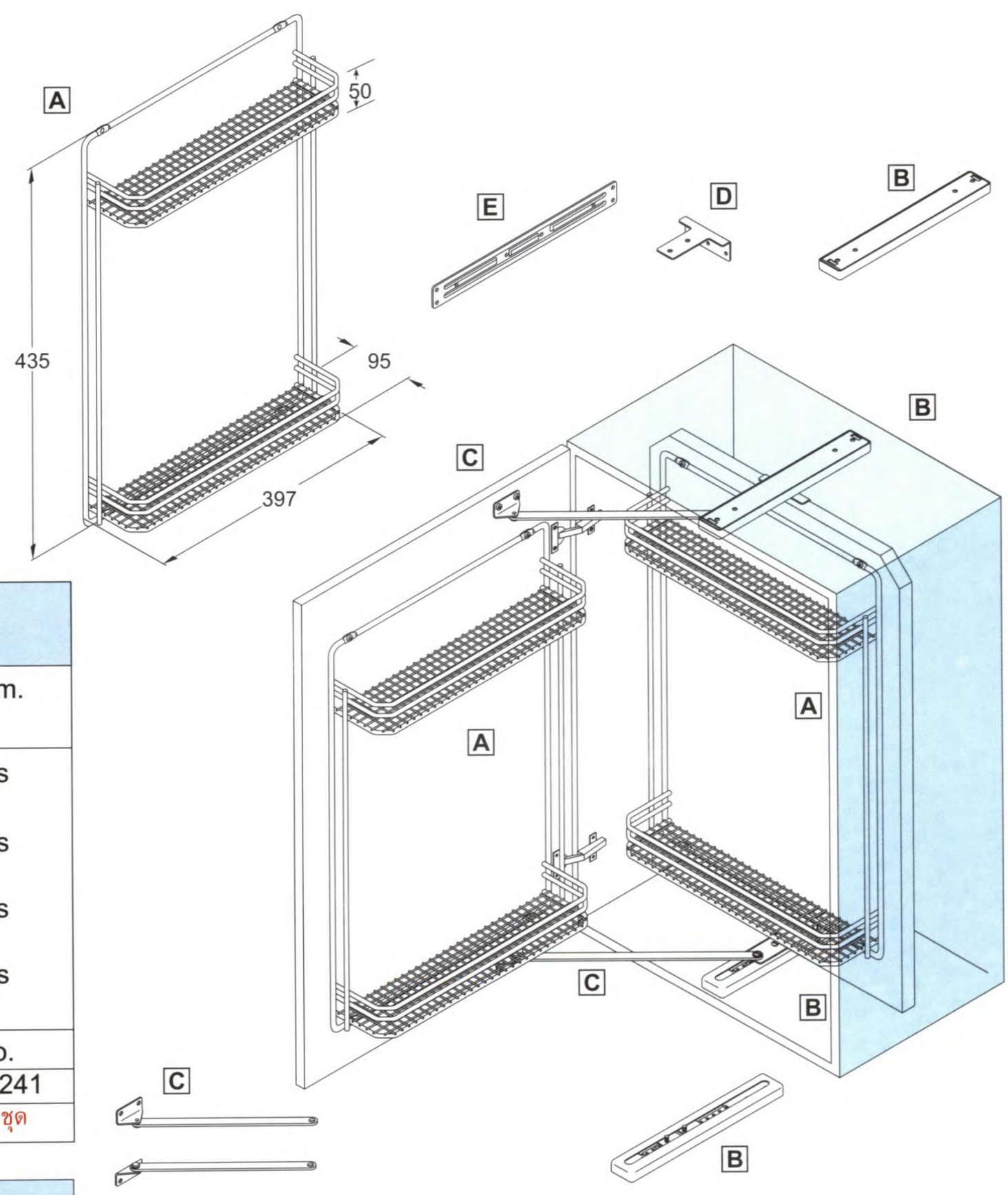

Wall pantry unit ชุดตู้ลอยแพนทรี 2 จังหวะ รุ่นตะแกรงแซฟไฟล์		
For cabinet unit width สำหรับตู้กว้าง		500 mm.
A Wire basket frame เฟรมแขวนตะแกรง		**2** pcs
B Top and bottom runners รางบน และ รางล่าง		**2** pcs
C Door followers ชุดควบคุมบานสวิง		**2** pcs
D Bracket ฉากยึด		**2** pcs
Cabinet height	Tier	Art.No.
500-700 mm	2 (350 mm)	545.99.241
Packing: 1 set		บรรจุ 1 ชุด

E Adaptor plates for wall pantry unit อุปกรณ์ยึดหน้าบาน	
For cabinet unit width สำหรับตู้กว้าง	Art.No.
500	545.99.249
Packing: 1 pr	บรรจุ 1 คู่

Every set comes complete with concealed top and bottom runners, wire basket frames, door followers, hinge support spacers for use with front frame unit doors, fixing materials and fitting instructions.
Adaptor plates E are available to suit framed doors of varying thickness, eg decorative framed doors.
จำหน่ายครบชุดพร้อมอุปกรณ์ตามตารางพร้อมคู่มือติดตั้งในชุด

A Internal drawer
-with lowered front
Finish: body:steel,chrome-plated
ชุดตะแกรงดึงด้านใน
-สีโครม

B Drawer body
-with 3 way front panel mounts
Finish:drawer body:steel,chrome-plated
ชุดตะแกรงดึงยึดหน้าบาน สามารถปรับได้ 3 ทิศทาง
-สีโครม

C Ball bearing slides
-Full extension, suggest to be mounted on the bottom drawer
-Load carrying capacity: 40 kg -Installation depth: 495 mm.
-Length: 490 mm.
รางลิ้นชักเป็นระบบลูกปืนปิดเอง สีโครม
-รับน้ำหนัก 40 กก. -ความลึกในการติดตั้งอย่างน้อย 495 มม.
-ความยาว 490 มม.

D Mounting bracket. Front panels can be installed with the utmost ease. The brackets are secured to the panel.
อุปกรณ์ยึดหน้าบานประตู

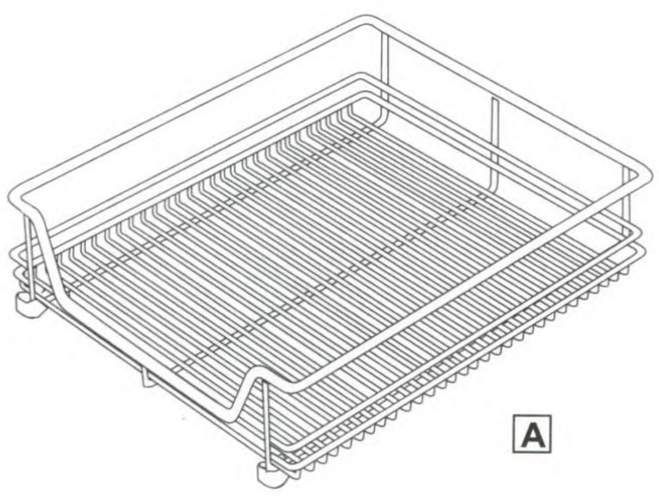

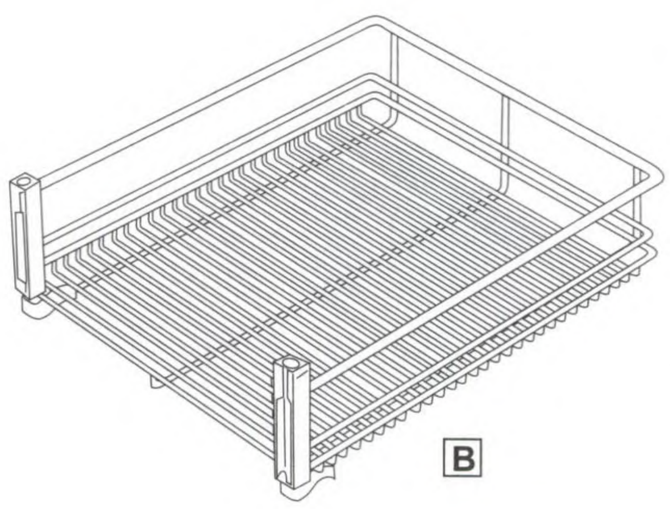

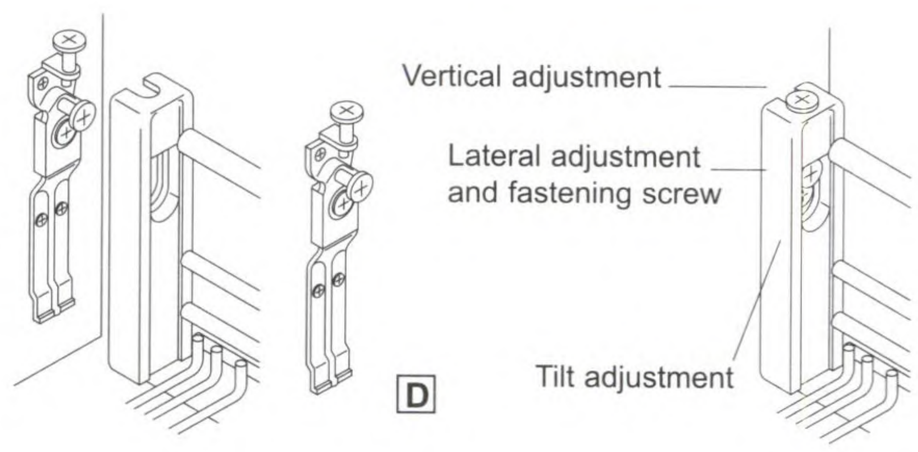

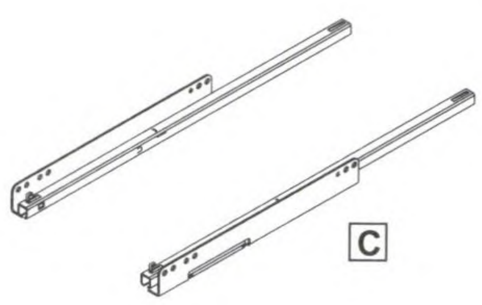

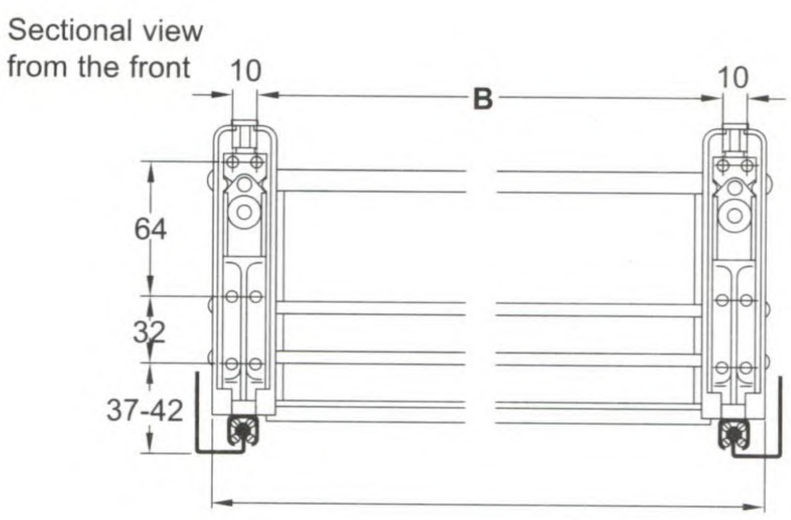

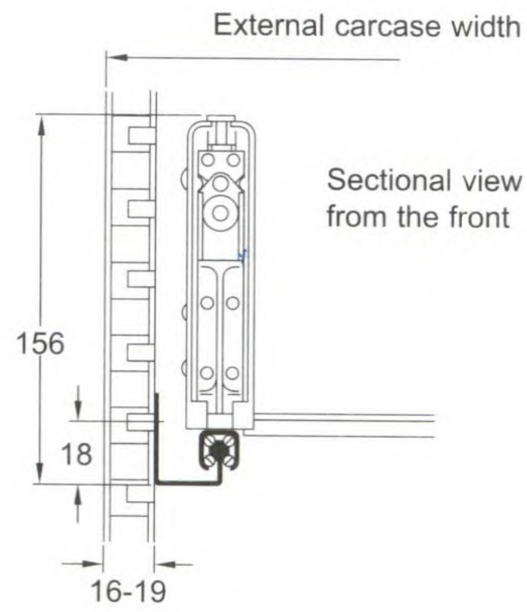

A Internal drawer ชุดตะแกรงดึงด้านใน		
For external carcase width	Drawer body WxDxH	Art.No.
400 mm.	345x475x120mm.	540.38.213
450 mm.	395x475x120mm.	540.38.214
500 mm.	445x475x120mm.	540.38.215
600 mm.	545x475x120mm.	540.38.216
Packing: 1 pc		บรรจุ 1 ชิ้น

B Drawer body ชุดตะแกรงดึงยึดหน้าบาน		
For external carcase width	Drawer body WxDxH	Art.No.
400 mm.	345x475x140mm.	540.38.223
450 mm.	395x475x140mm.	540.38.224
500 mm.	445x475x140mm.	540.38.225
600 mm.	545x475x140mm.	540.38.226
Packing: 1 pc		บรรจุ 1 ชิ้น

C Ball bearing slides รางลิ้นชัก		
Art.No	Fully extension รางสองตอน	540.38.910
	Single extension รางตอนเดียว	540.38.92X
Packing: 1 pr		บรรจุ 1 คู่

D Mounting bracket อุปกรณ์ยึดหน้าบานประตู สำหรับ B	
Art.No	540.38.990
Packing: 1 pc	บรรจุ 1 ชิ้น

HÄFELE

ชุดตะแกรงดึงบานเปิด

A Internal drawer, for installation in cupboard with hinged doors
-with lowered front
Finish:steel,chrome-plated
ชุดตะแกรงดึงด้านใน สำหรับติดตั้งกับบานเปิดที่ใช้บานพับ
-สีโครม

B Spacing bar, to compensate for the door offset 25x485x50 mm. (WxDxH)

C Ball bearing Slides
-Full extension, suggest to be mounted on the bottom drawer
-Load carrying capacity: 40 kg
-Installation depth: 495 mm.
-Length: 490 mm.
รางลิ้นชักเป็นระบบลูกปืนปิดเอง สีโครม
-รับน้ำหนัก 40 กก.
-ความลึกในการติดตั้งอย่างน้อย 495 มม.
-ความยาว 490 มม.

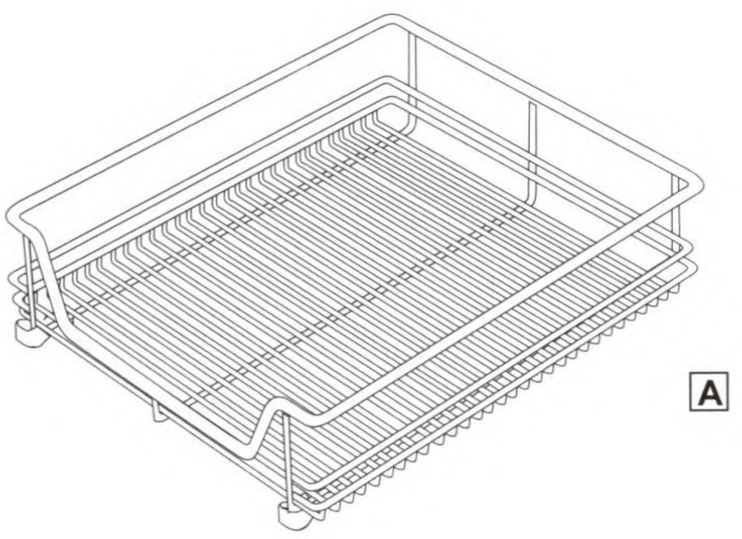

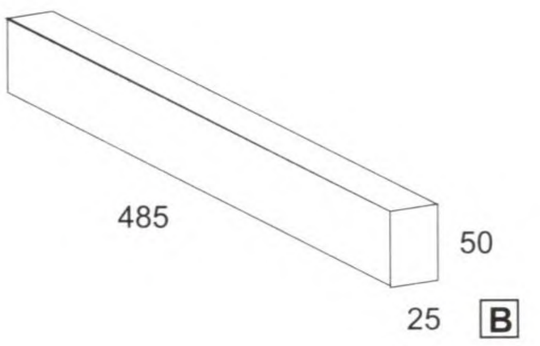

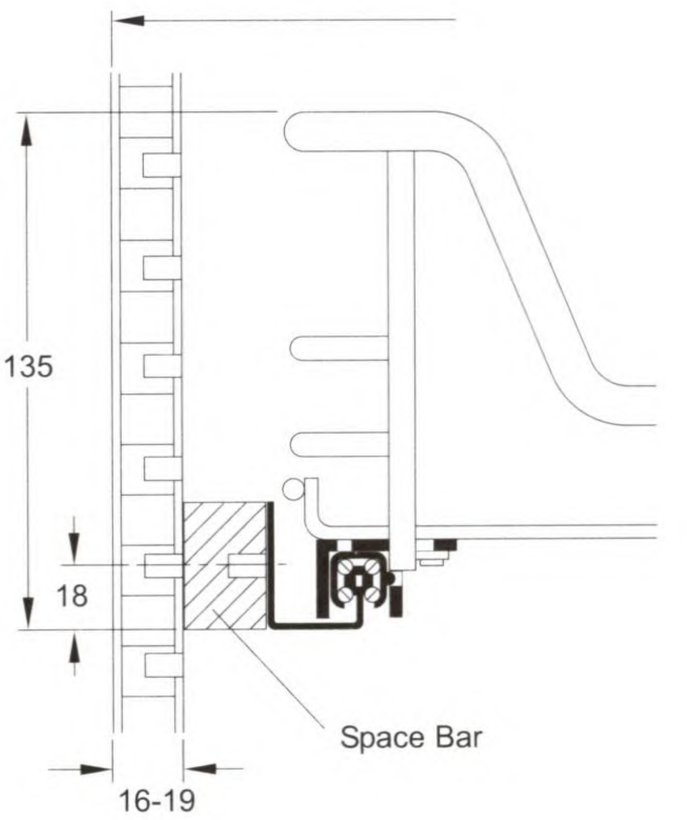

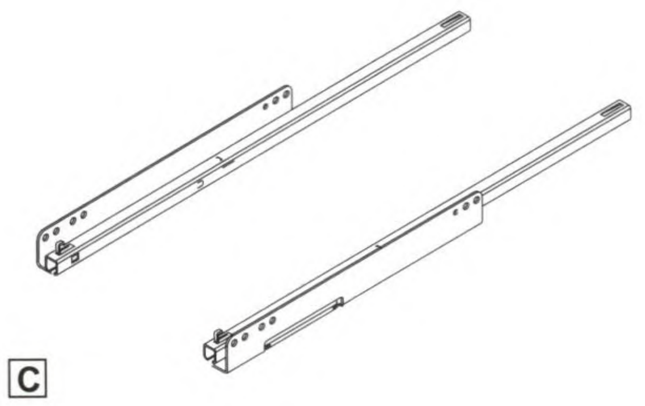

A Internal drawer ชุดตะแกรงดึงด้านในบานเปิด		
For external carcase width	Drawer body WxDxH	Art.No.
400 mm.	320x475x120mm.	540.38.233
450 mm.	370x475x120mm.	540.38.234
500 mm.	420x475x120mm.	540.38.235
600 mm.	520x475x120mm.	540.38.236
Packing: 1 pc		บรรจุ 1 ชิ้น

B Spacing bar อุปกรณ์รองรางลิ้นชัก	
Art.No	540.24.927
Packing: 1 pc	บรรจุ 1 ชิ้น

C Ball bearing slides รางลิ้นชัก			
Art.No	Fully extension	รางสองตอน	540.38.910
	Single extension	รางตอนเดียว	540.38.92X
Packing: 1 pr			บรรจุ 1 คู่

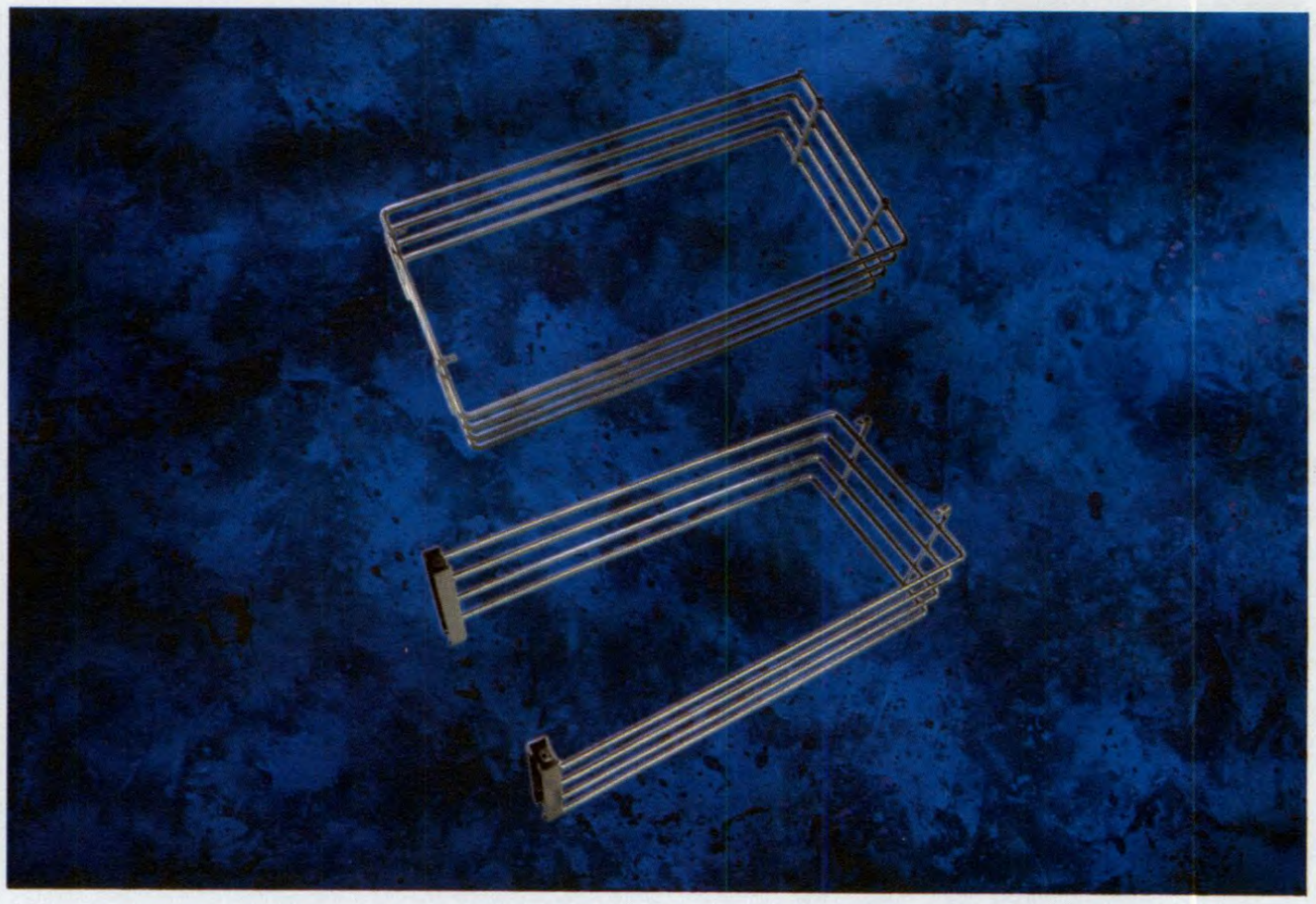

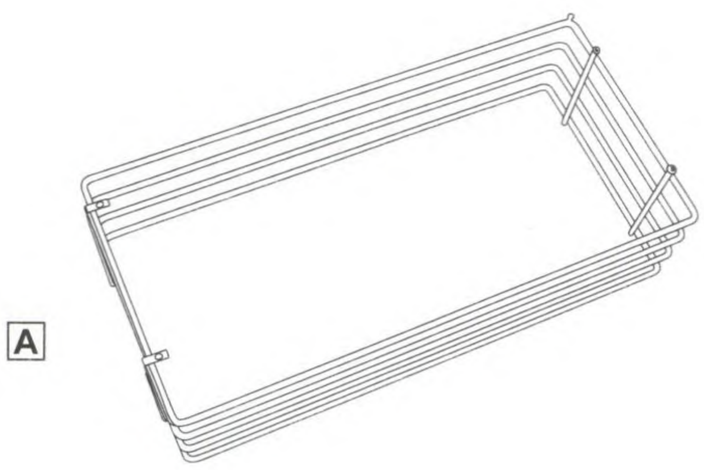

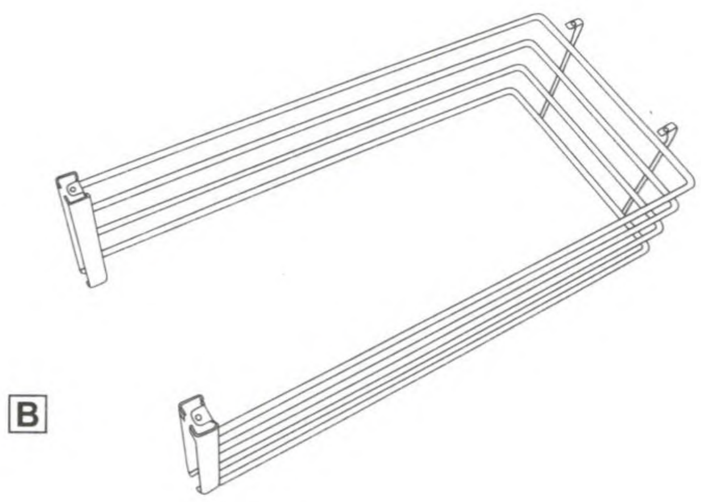

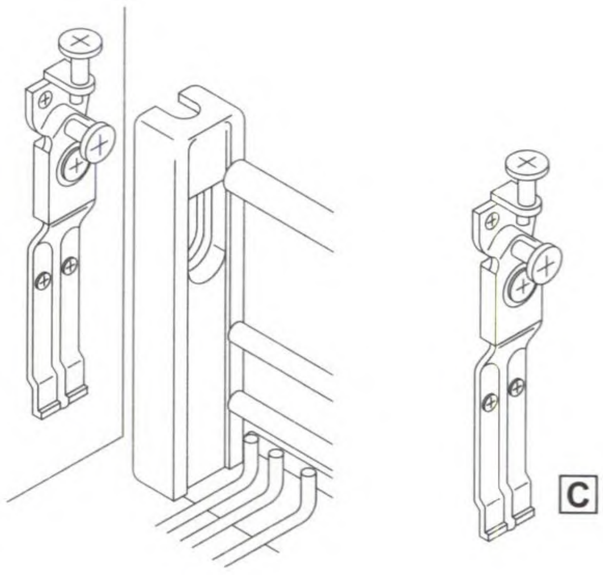

A 4SBM Metal Surrounds with concealed fixing ชุดตะแกรง 4 ด้าน		
Carcase width	Dim WxDxH	Art.No.
300 mm.	240x495x148mm.	540.74.210
400 mm.	340x495x148mm.	540.74.220
450 mm.	390x495x148mm.	540.74.230
500 mm.	440x495x148mm.	540.74.240
600 mm.	540x495x148mm.	540.74.260
Packing: 1 pc		บรรจุ 1 ชิ้น

B 3SFM Metal Surrounds with front mounts ชุดตะแกรง 3 ด้าน		
Carcase width	Dim WxDxH	Art.No.
300 mm.	240x495x152mm.	540.73.210
400 mm.	340x495x152mm.	540.73.220
450 mm.	390x495x152mm.	540.73.230
500 mm.	440x495x152mm.	540.73.240
600 mm.	540x495x152mm.	540.73.250
Packing: 1 pc		บรรจุ 1 ชิ้น

C Mounting bracket อุปกรณ์ยึดหน้าบานประตู สำหรับ B	
Art.No	540.38.990
Packing: 1 pc	บรรจุ 1 ชิ้น

หมายเหตุ : ตะแกรงชุดนี้ผู้ติดตั้งต้องเตรียมพื้นลิ้นชักและรางลิ้นชัก

ชุดราวกั้นสไลด์

A Side rails for external drawer fronts. For making drawers with external drawer fronts. The drawer or door front is fastened by using the 3 way adjustable front fixing bracket. Can be made to fit any cabinet whether standard or special width. Steel rails and brackets
ราวกั้นสไลด์รุ่นยึดติดหน้าบาน
ใช้ยึดติดกับหน้าบาน โดยใช้อุปกรณ์ยึดหน้าบาน D

B Side rails for Internal drawer fronts. For making drawers with internal drawer fronts. Can be made to fit any cabinet whether standard or special width. Steel.
ราวกั้นสไลด์รุ่นลิ้นชักใน

C Cross rails, for 300 - 600 mm wide cabinets. Use with side rails to create drawer divisions. Steel with plastic rail clips
ราวกั้นวางขวด

D Mounting bracket. Front panels can be installed with the utmost ease. The brackets are secured to the panel.
อุปกรณ์ยึดหน้าบานประตู

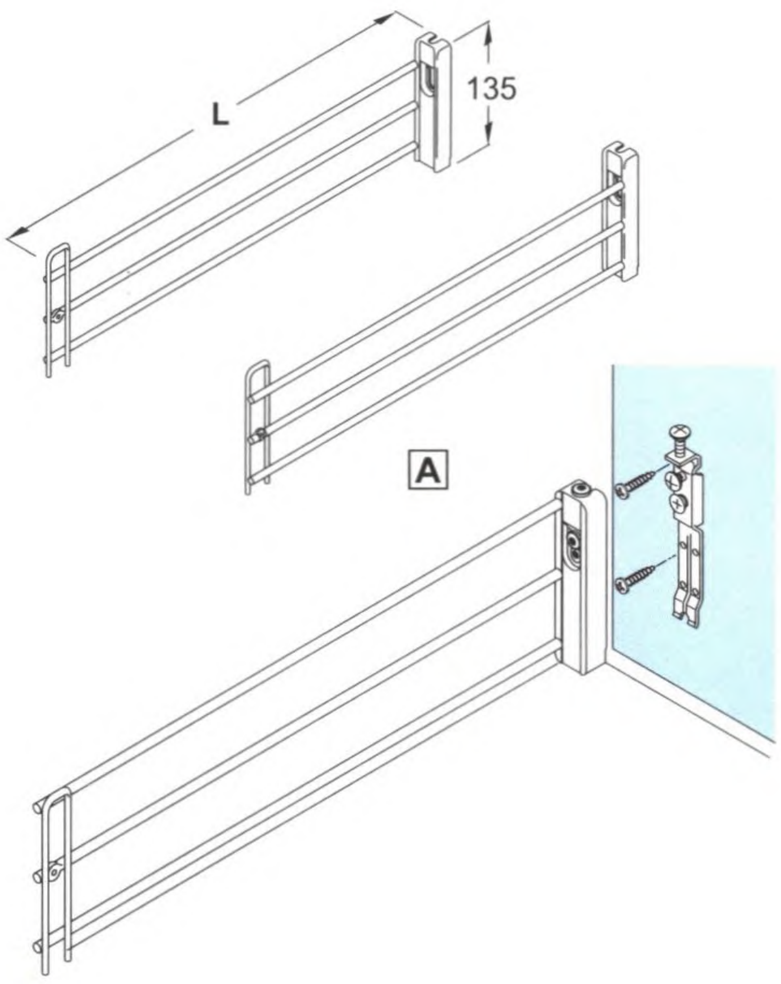

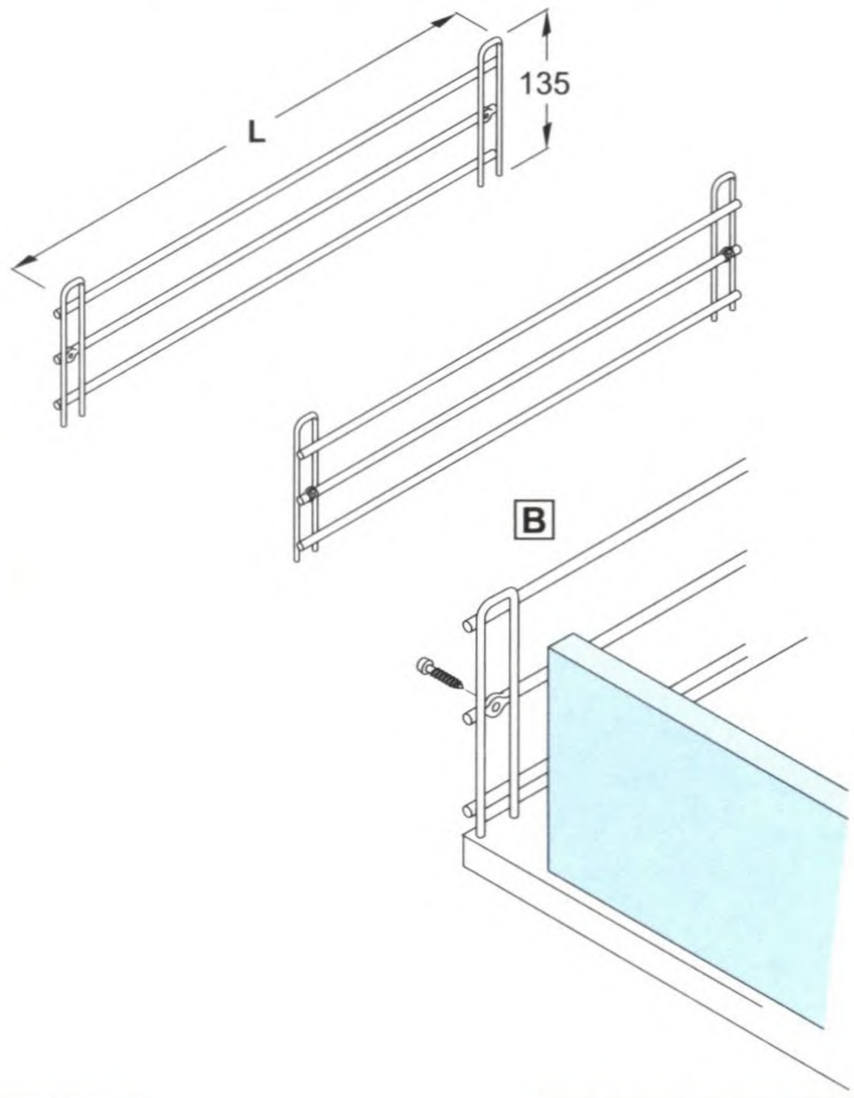

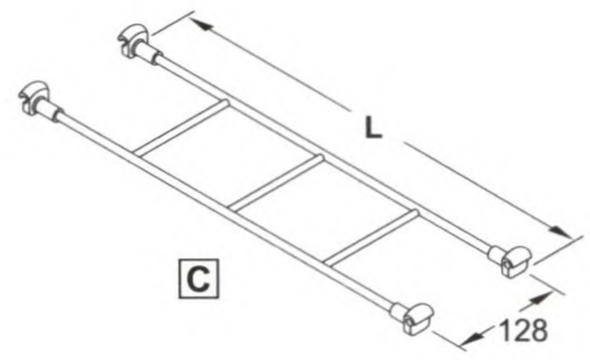

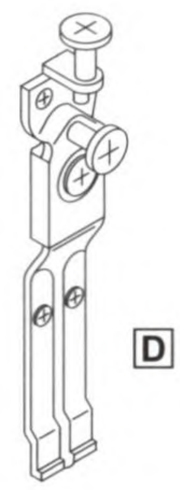

A Side rails for external drawer fronts ราวกั้นสไลด์รุ่นยึดติดหน้าบาน		
Finish	size in mm	Art. No.
Chrome-plated	475x135	540.91.245
Chrome-plated	492x135	540.91.250
Chrome-plated	523x135	540.91.236
Packing: 1 pr		บรรจุ 1 คู่

B Side rails for internal drawer fronts ราวกั้นสไลด์รุ่นลิ้นชักใน		
Finish	size in mm	Art. No.
Chrome-plated	475x135	540.91.270
Chrome-plated	492x135	540.91.271
Chrome-plated	523x135	540.91.272
Packing: 1 pr		บรรจุ 1 คู่

C Cross rails ราวกั้นวางขวด		
Finish	carcase width mm	Art. No.
Chrome-plated	300	540.77.210
Chrome-plated	400	540.77.220
Chrome-plated	450	540.77.230
Chrome-plated	500	540.77.240
Chrome-plated	600	540.77.250
Packing: 1 pc		บรรจุ 1 ชิ้น

D Mounting bracket อุปกรณ์ยึดหน้าบานประตู สำหรับ A	
Art. No.	540.38.990
Packing: 1 pc	บรรจุ 1 ชิ้น

Three-quarter circle carousel sets
Two sizes of shelf available.
Shelves swivel independently.

A **Three-quarter** circle carousel shelf complete with supporting ring, retaining pin and locating device. Chrome-plated steel.

B **Fitting set** comprising of spindle, vertically adjustable from 630 to 680 mm, upper and lower white plastic bearings which attach the spindle to the cabinet at the top and brass.

C **Partition for Ø 820 mm wire shelf only (for 900 mm unit), steel. This system makes it possible by using 175° hinges.**

ชุดตะแกรงเข้ามุม 3/4
สามารถหมุนได้ทั้ง 2 ทิศทาง
A ตะแกรง 3/4 พร้อมอุปกรณ์สำหรับยึดแกน
B อุปกรณ์ติดตั้งประกอบด้วย
แกนความสูงปรับได้ 630-680 มม.
พร้อมจุดหมุนบนและล่าง
C อุปกรณ์แบ่งส่วนตะแกรงสำหรับตะแกรงขนาด Ø 820 มม. เท่านั้น
กรุณาระบุสั่งซื้อต่างหาก
หน้าบานตู้ควรใช้คู่กับบานพับ 175 องศา

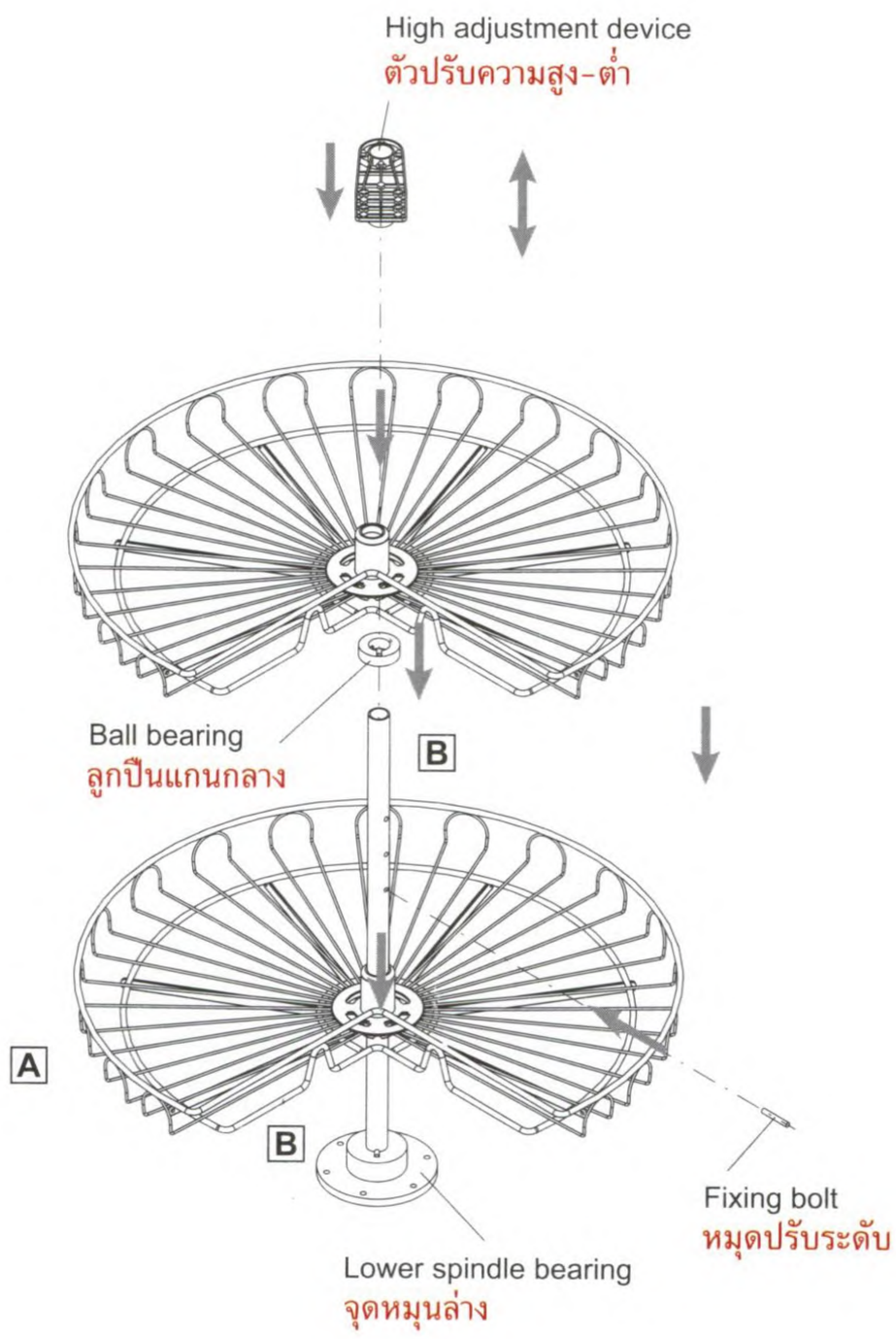

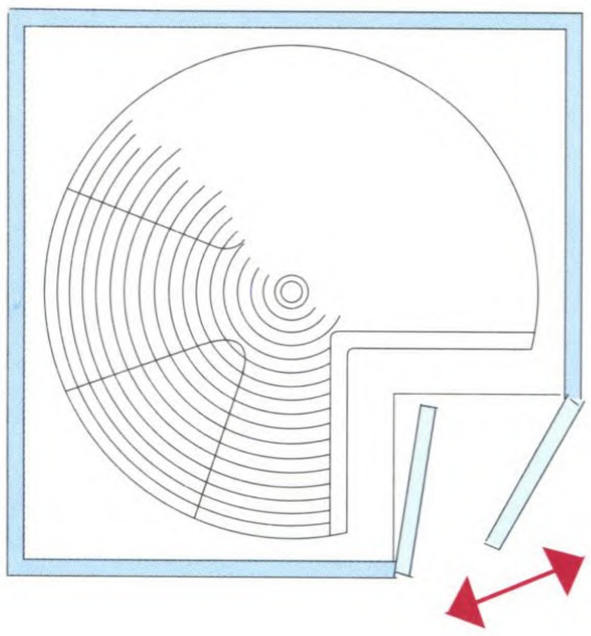

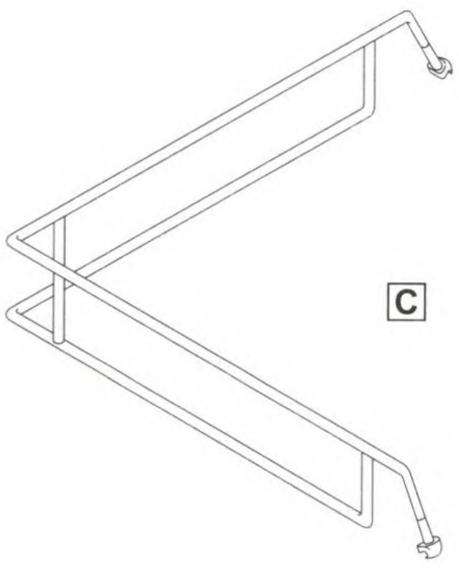

Three-quarter carousel set ชุดตะแกรงเข้ามุม 3/4	
Item	**No. of items included:**
A Carousel shelf ตะแกรง พร้อมอุปกรณ์สำหรับยึดแกน	**2** pcs
B Fitting Set อุปกรณ์ติดตั้ง	**1** pc
For cabinet size	Art.No
Ø 720	545.99.102
Ø 820	545.99.103
Packing: 1 set	บรรจุ 1 ชุด

C Partition อุปกรณ์แบ่งส่วนตะแกรง	
Finish	Art.No
chrome-plated	541.18.295
Packing: 1 pc	บรรจุ 1 ชิ้น

HÄFELE

ชุดตะแกรงครึ่งวงกลม 2/4

Half circle carousels sets
Two sizes of shelf available. Shelves swivel independently.
The upper end of the spindle can be cut if required to fit cabinets with less height.

A **Half circle carousel shelf** complete with fittings for mounting onto spindle.
Chrome-plated steel with grey plastic mounting fittings.

B **Fitting set** comprising 510 mm high spindle, top and bottom fitting and shelf bearings.
Fittings attach the spindle to the cabinet wall(top) and base.
Chrome-plated steel spindle. Grey plastic fittings.

ชุดตะแกรงครึ่งวงกลม 2/4
สามารถเลือกสวิงได้ทั้งซ้าย-ขวา
แกนสามารถปรับได้ตามความสูงของตู้
A ตะแกรงครึ่งวงกลม พร้อมอุปกรณ์สำหรับยึดแกน
B อุปกรณ์ติดตั้งประกอบด้วย แกนความสูง 495 มม. และอุปกรณ์สำหรับติดตั้ง

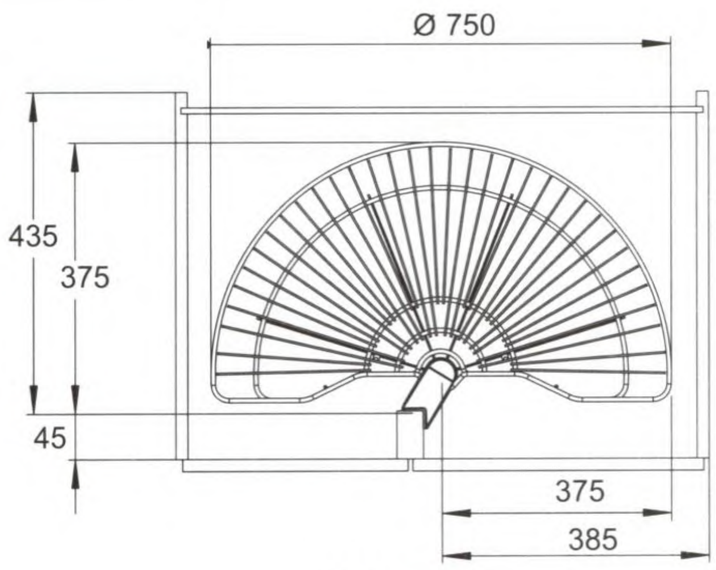

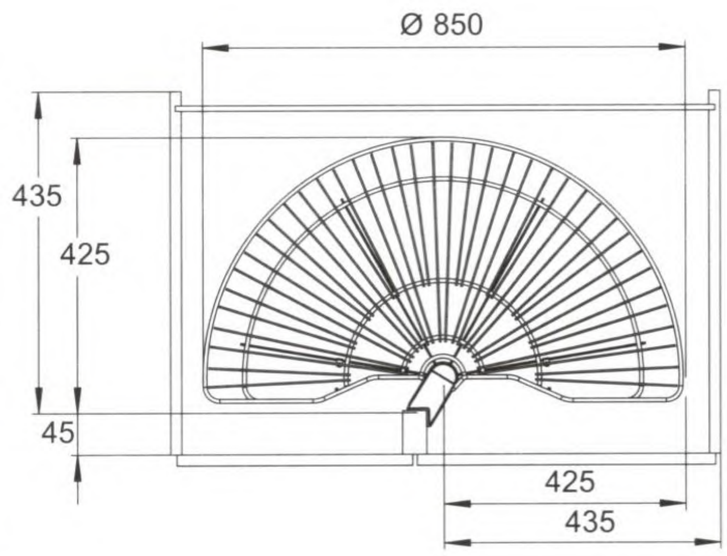

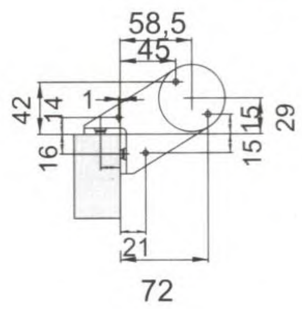

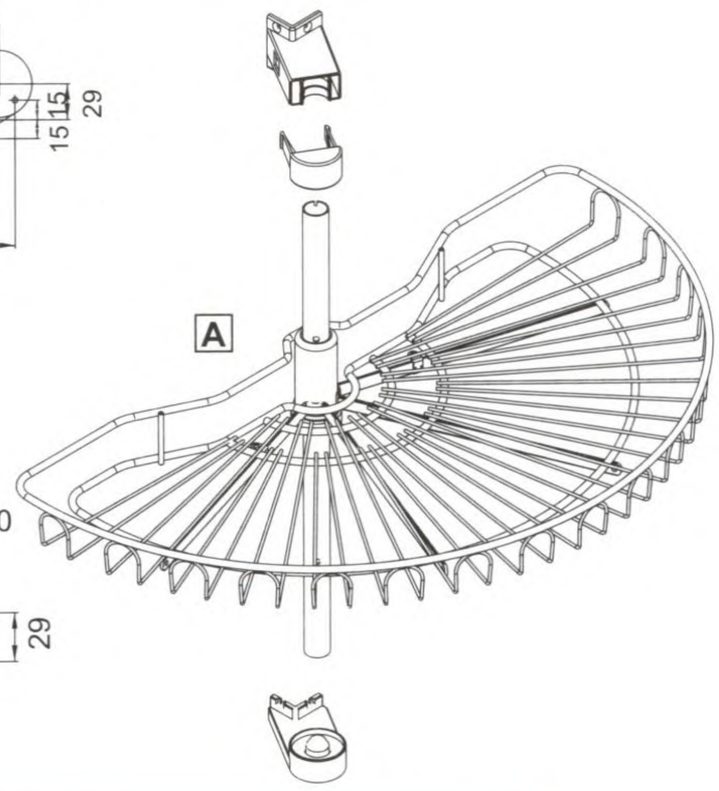

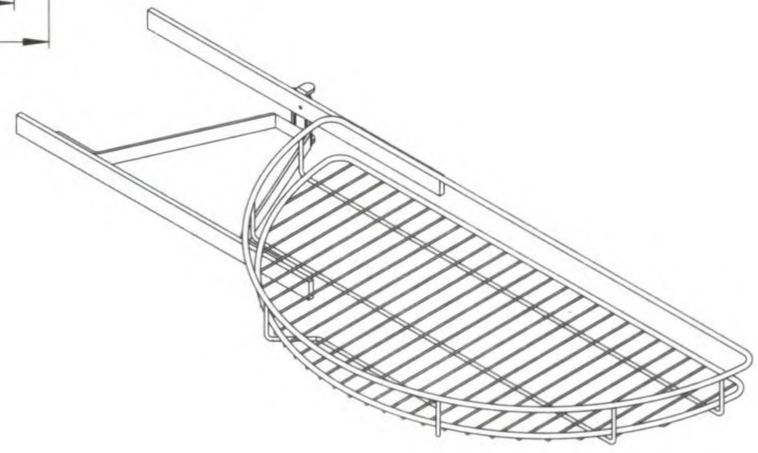

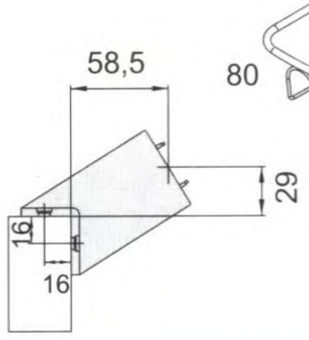

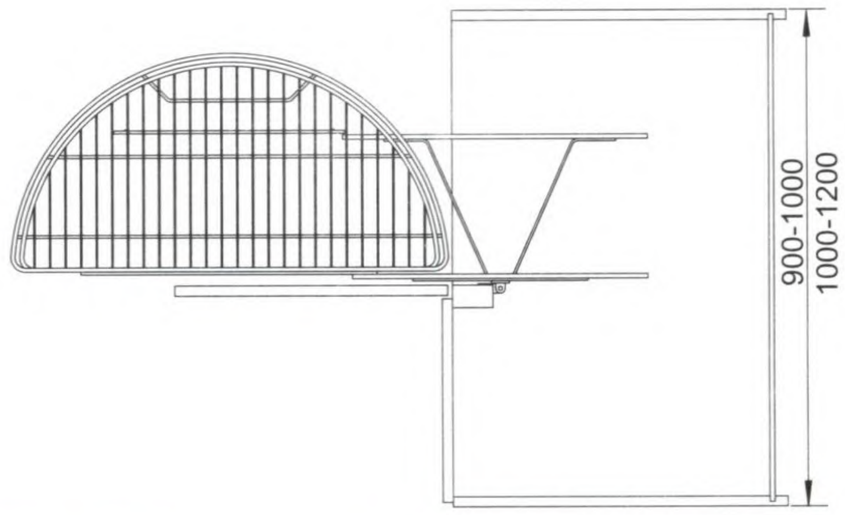

Half circle carousel set ชุดตะแกรงครึ่งวงกลม 2/4		
Item		**No. of items included:**
A Carousel shelf ตะแกรงครึ่งวงกลม		**2** pcs
B Fitting Set อุปกรณ์ติดตั้ง		**1** pc
For min. door width		Art.No
440 mm. Ø 750 mm.	76565	545.99.110 (23)
490 mm. Ø 850 mm.	76566	545.99.111 (24)
Packing: 1 set		บรรจุ 1 ชุด

(Basket driver included)

2/4 round basket, pull out ชุดตะแกรงดึงเข้ามุม 2/4	
Size (mm)	Art.No
740 x 400	545.99.120
Packing 1 set	บรรจุ 1 ชุด

2/4 round basket, pull out with ball-bearing slide.
This system makes it possible to be used with all types of hinge, by using a spacer under the mounting brackets.
ชุดตะแกรงดึงเข้ามุม 2/4
ใช้สำหรับบานเปิด รางลิ้นชักเป็นระบบลูกปืน

Mondo circle carousel set, for diagonal doors.
Two sizes of shelf available.
Designed for convex door.
Shelves swivel independently.

A **Cabinet,** complete with fitting housing, mounting strips, adaptor unit, carousel-tray, pole with telescopic bearing.

B **Convex door,** finishes incl. stainless steel effect.

C **Chopping board,** provide an easy solution for the worktop over the convex door. Easy to clean

D **Plinth footh set,** for 150 mm plinth height.

ชุดตู้หมุนมอนโด
ติดตั้งเข้ามุมตู้ครัวหน้ามุมป้านหมุนได้ทั้ง 2 ทิศทาง
เมื่อถึงจุดที่กำหนดหน้าบานจะดีดขึ้นอัตโนมัติ

A ชุดตู้อุปกรณ์ครบชุด

B หน้าบานสีสแตนเลสเคลือบแลกเกอร์
กรุณาสั่งซื้อต่างหาก

C เขียงติดด้านบน

D ขาปรับระดับตู้

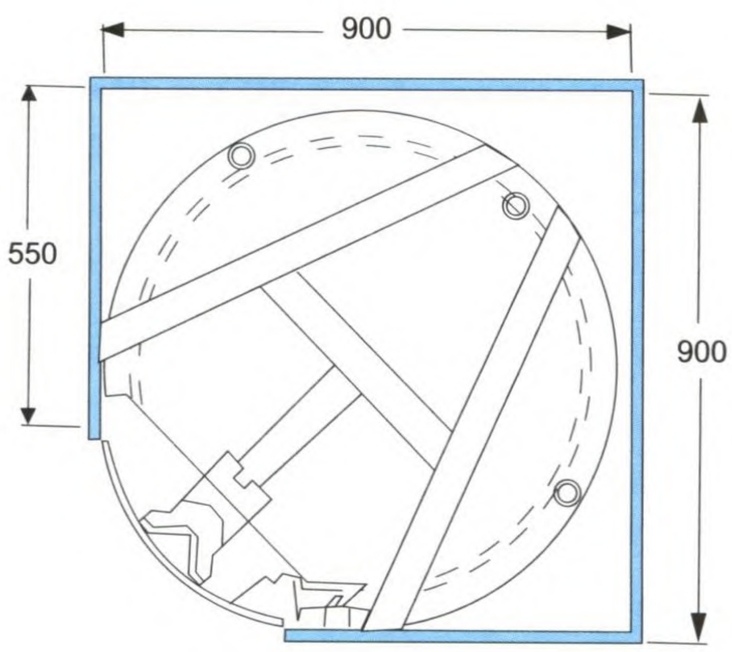

A

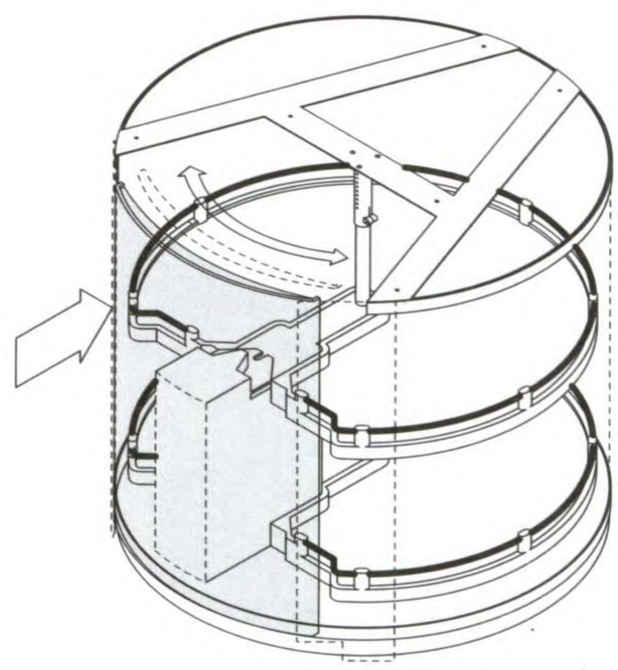

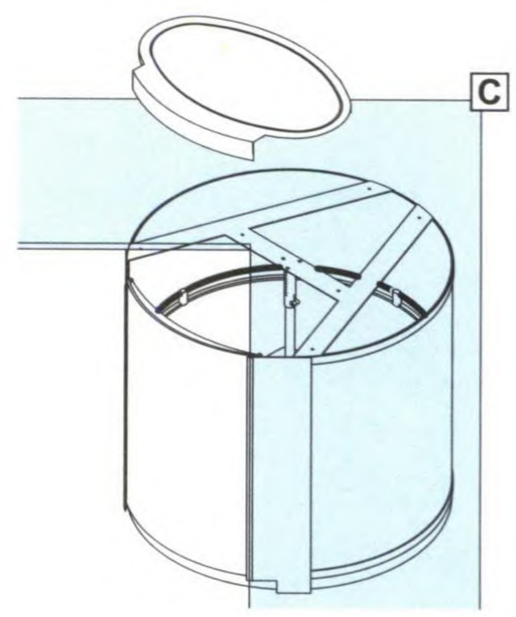

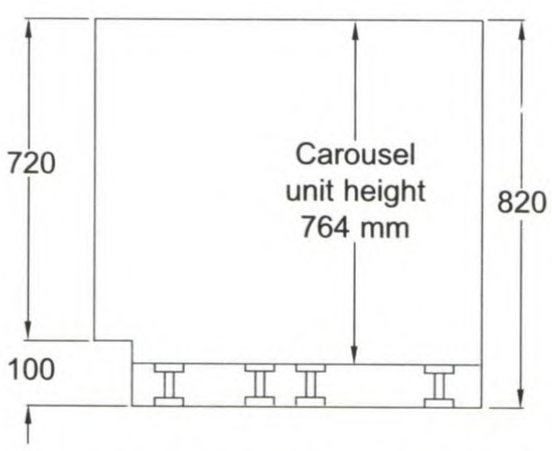

These units are suitable for a 100 mm high plinth plus 720 mm high cabinet

B

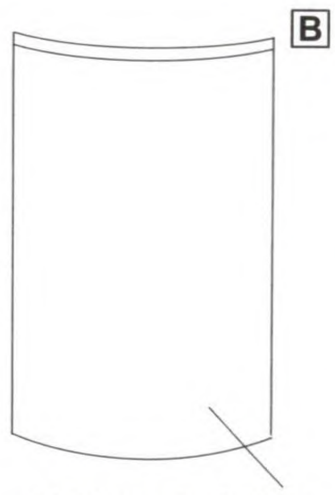

Stainless steel effect

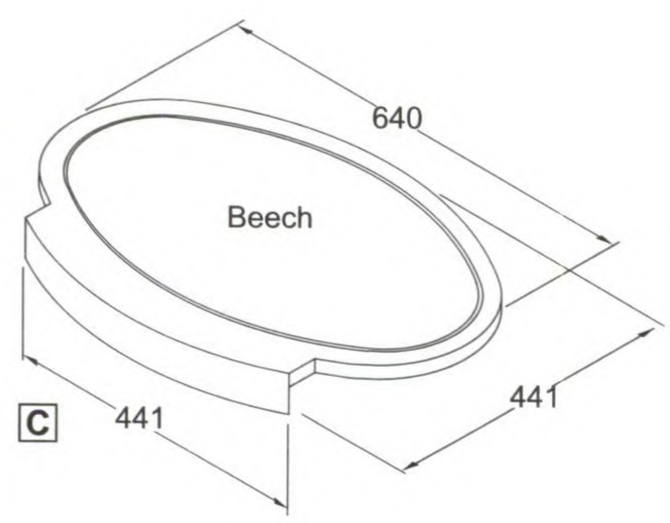

D

Plinth footh set

Mondo circle carousel set ชุดตู้หมุนมอนโด	
Item	**No. of items included:**
A Cabinet	**1** pc
B Convex door	**1** pc
For cabinet size	Art.No
900 x 900 mm.	542.27.786
Packing: 1 set	บรรจุ 1 ชุด

กรุณาสั่งซื้อต่างหาก

C Chopping board เขียงสำเร็จรูป	
Finish	Art.No.
Beech ไม้บีช	542.27.799
Packing: 1 set	บรรจุ 1 ชุด

D Plinth footh set for 150 mm plinth height ขาปรับระดับตู้	
Finish	Art.No.
Plastic, black พลาสติก, สีดำ	542.25.394
Packing: 1 set (7 pcs)	บรรจุ 1 ชุด(7 ชิ้น)

ถังขยะ

A **Waste bin** mounted on side panel for cabinet width 400 mm. screw-mountable on the left or right, Capacity: 15 litres, Cover: plastic, white, Pail: plastic, light grey
ถังขยะติดตั้งข้างตู้ ความกว้างของตู้อย่างน้อย 400 มม. สามารถติดตั้งได้ทั้ง ซ้าย-ขวา ขนาดบรรจุ: 15 ลิตร ฝาปิด: สีขาว ตัวถังด้านใน: พลาสติก, สีเทา

B **Replacement pail** Capacity: 15 litres Cover: plastic, white Finish: plastic, light, grey
ถังขยะสำรอง ขนาดบรรจุ: 15 ลิตร ฝาปิด: สีขาว ตัวถังด้านใน: พลาสติก, สีเทา

C **Round waste bin**
For hinged door cabinets. With spring-loaded lid lifting mechanism, the lid automatically remains in the cabinet when the door is opened. To fit minimum cabinet width 400 mm. Can be monted left or right handed. Housing: Stainless steel. Mounting components, trims and lid: Polished aluminium. Inner bin: Light grey plastic. Capacity: 20 litres
สำหรับตู้บานเปิด, อุปกรณ์สปริงยกฝาขึ้นอัตโนมัติ, ติดตั้งได้ทั้งซ้ายและขวา, สแตนเลส, อุปกรณ์ยึดและยกสีอลูมิเนียมเงา, ถังพลาสติกด้านในสีเทา, ขนาดบรรจุ 20 ลิตร

D **Spring-roller element,** single Finish: plastic, white
สปริงเปิดหน้าบาน วัสดุ: พลาสติก, สีขาว

E **Door opener** for revolving cabinets Pedal: plastic, brown Counterplate: steel, black, enameled
Spring loaded roller arm: plastic, white
อุปกรณ์เสริมเปิดหน้าบาน วัสดุ: พลาสติก, สีน้ำตาล

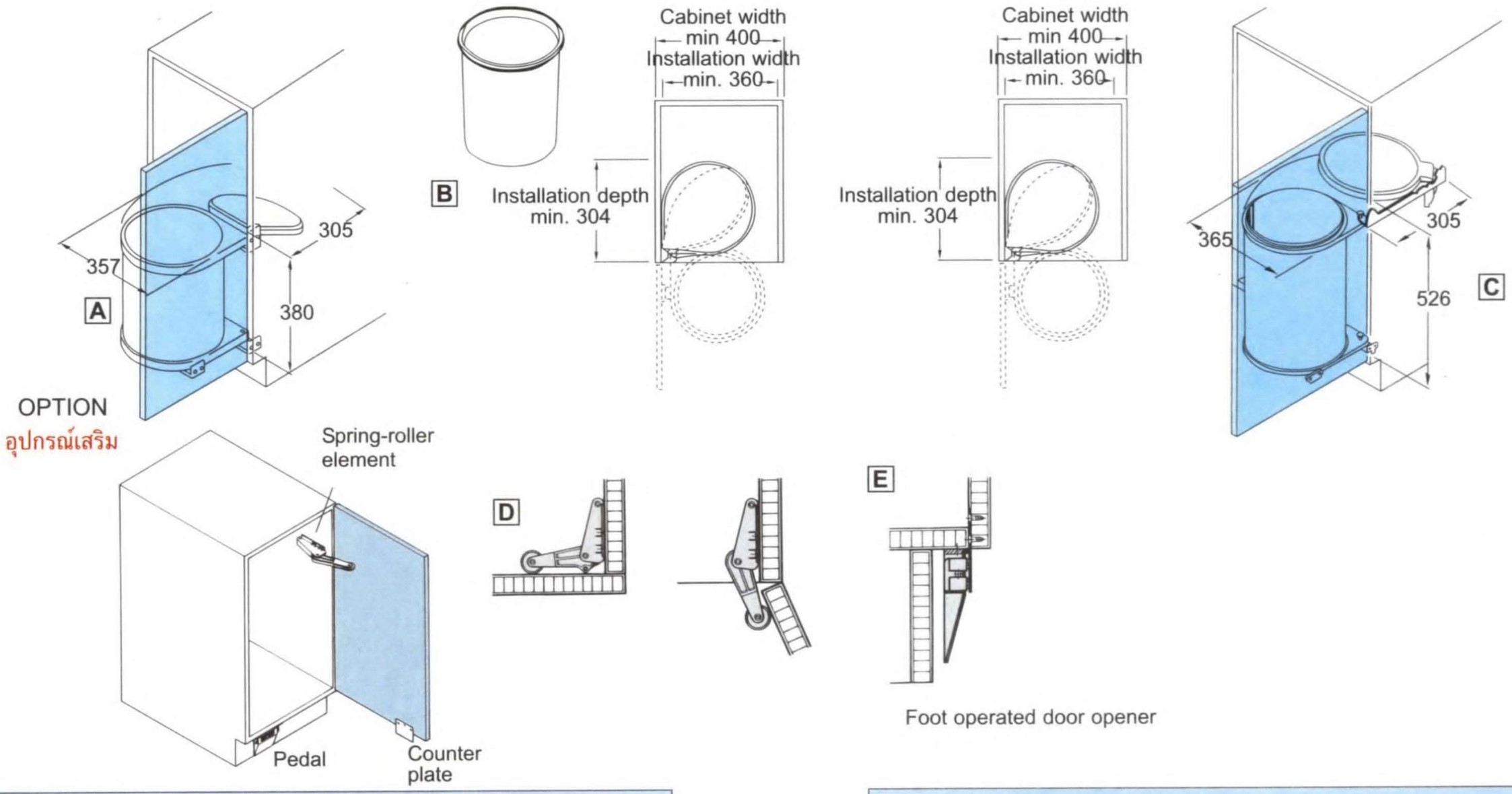

A Waste bin ถังขยะ	
Capacity	15 litres
Housing	Art.No
Sheet metal, white, plastic-coated	502.12.729
Stainless steel, non-rusting	502.12.023
Packing: 1 pc	บรรจุ 1 ชิ้น

C Round waste bin ถังขยะรุ่นมีแขนยึดหน้าบาน	
Capacity	20 litres
Height	426 mm
Installation height	min. 526 mm
Finish	Art.No
Sheet metal, white, plastic-coated	502.23.740
Stainless steel/aluminium	502.23.062
Packing: 1 pc	บรรจุ 1 ชิ้น

B Replacement pail ถังขยะสำรอง	
Art.no	502.12.998
Packing: 1 pc	บรรจุ 1 ชิ้น

Please order separately อุปกรณ์เสริม

D Spring-roller element, single สปริงเปิดหน้าบาน	
Art.No	502.15.042
Packing: 1 pc	บรรจุ 1 ชิ้น

E Door opener for revolving cabinets อุปกรณ์เสริมเปิดหน้าบาน	
Art.No	502.15.033
Packing: 1 pc	บรรจุ 1 ชิ้น

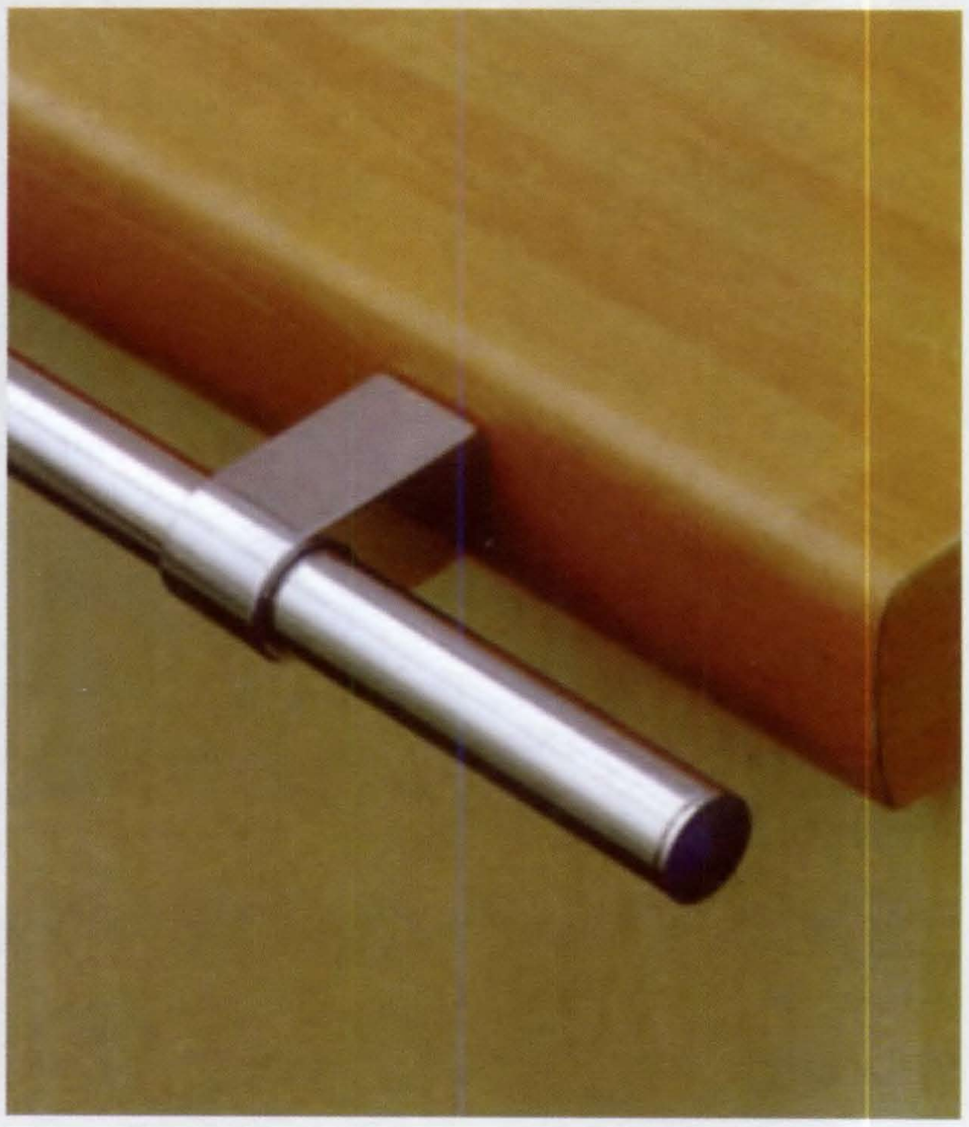

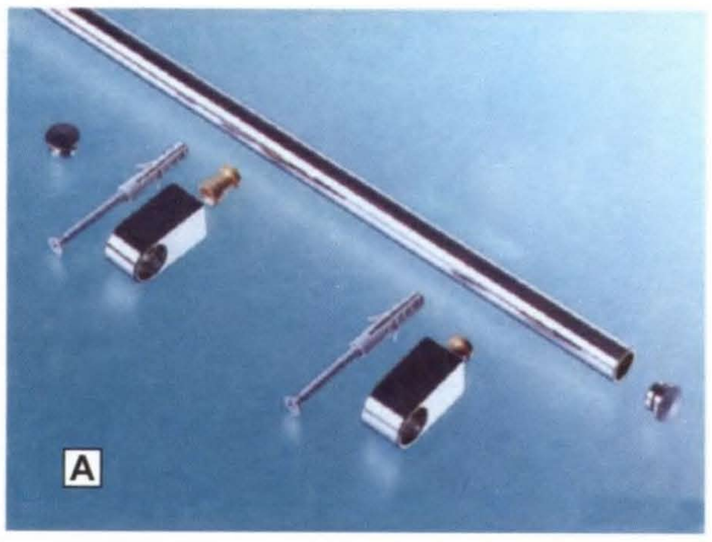

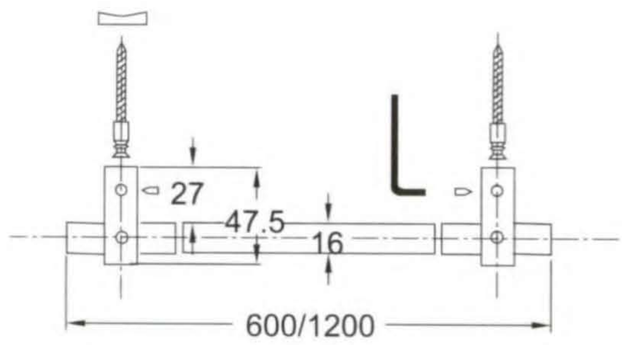

Mounting diagram
ภาพประกอบการติดตั้ง

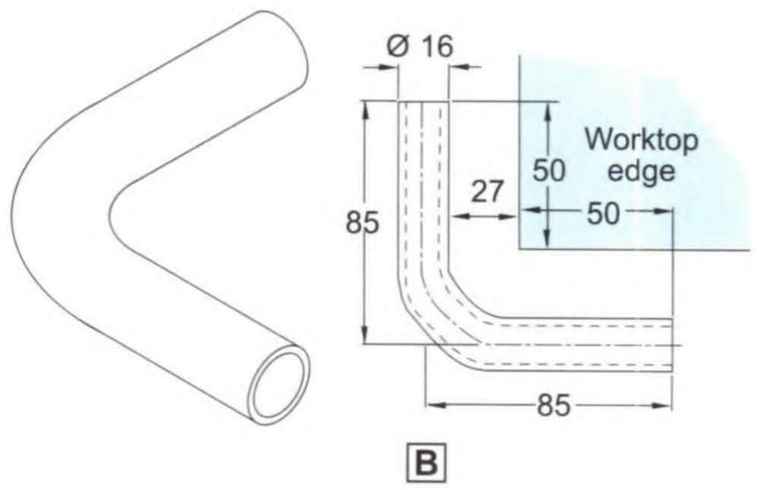

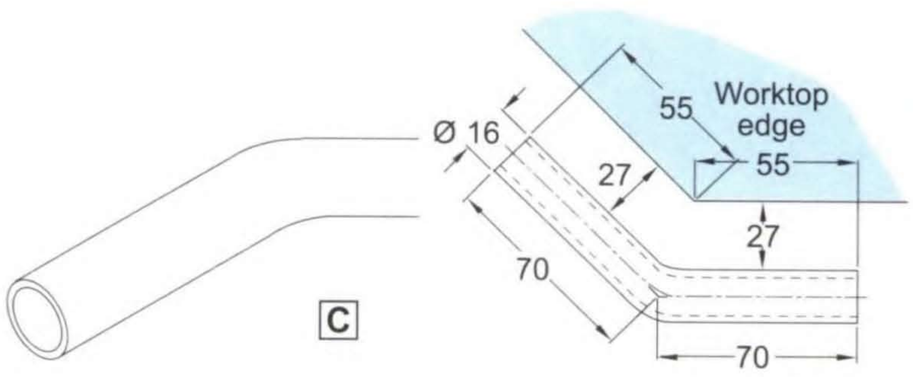

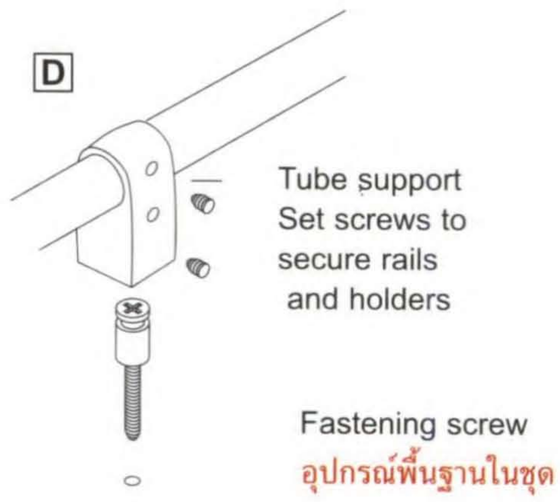

A Railing system, Ø 16mm, c/w n.2 supports, n.2 caps and screws ชุดท่อแขวน + อุปกรณ์	
Length	Art. No.
600 mm.	521.50.212
1200 mm.	521.50.214
Packing: 1 set	บรรจุ 1 ชุด

B Railing, angle joint 90 degrees Ø 16 mm ข้อต่อ 90 องศา	
Length ยาว	Art. No.
160 mm.	521.51.250
Packing: 1 pc	บรรจุ 1 ชิ้น

C Railing, angle joint 135 degrees Ø 16 mm. ข้อต่อ 135 องศา	
Length ยาว	Art. No.
160 mm.	521.51.260
Packing: 1 pc	บรรจุ 1 ชิ้น

D Connecting sleeve ตัวต่อราว	
Art. No.	521.16.007
Packing: 1 pc	บรรจุ 1 ชิ้น

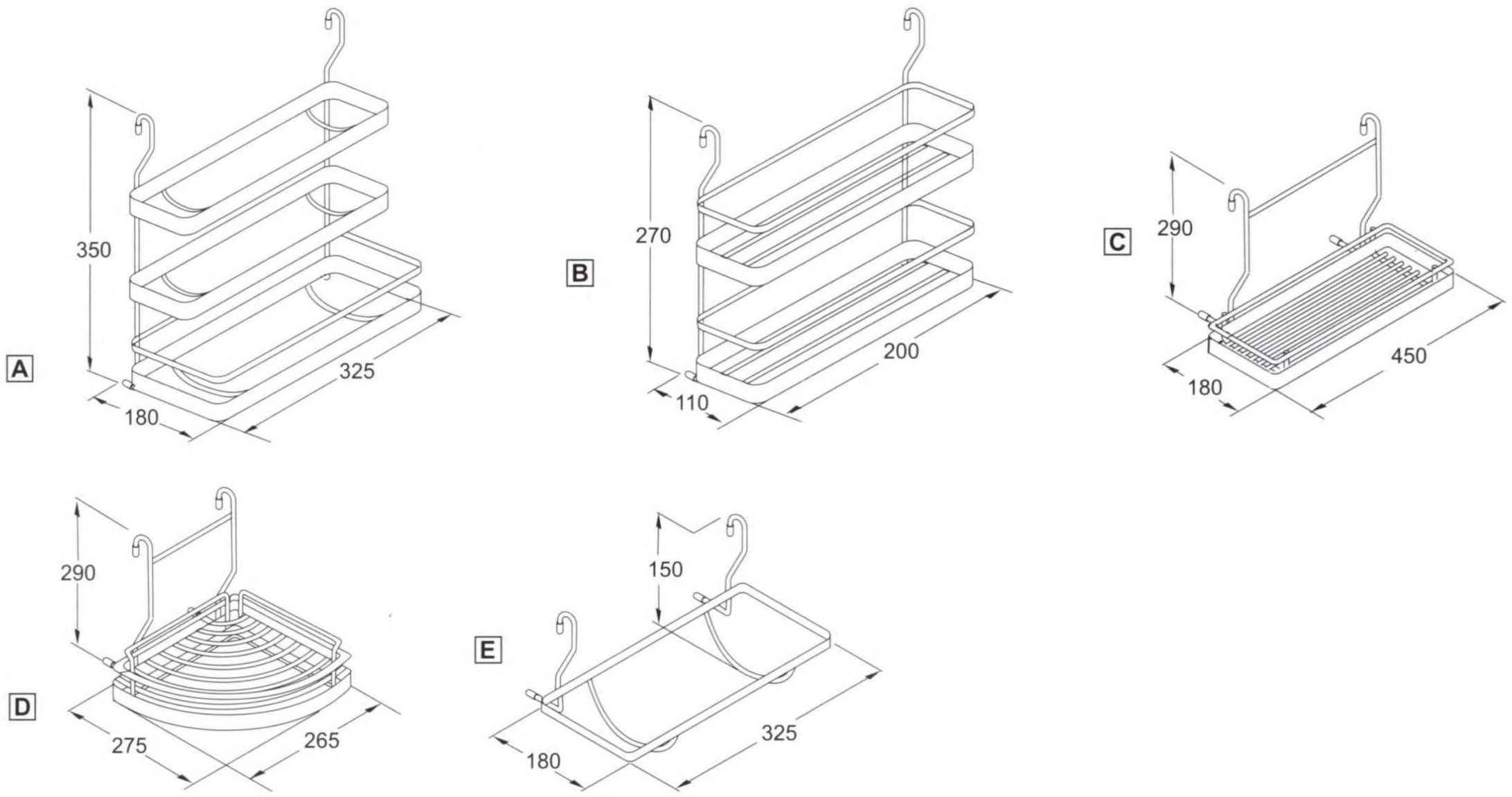

A Paper roll holder
ตะแกรงแขวนกระดาษเช็ดมือ, ฟลอยด์, ฟิล์มใส

Art. No.	521.55.300
Packing: 1 pc	บรรจุ 1 ชิ้น

B Herb and spice holder
ตะแกรงแขวนเครื่องเทศ

Art. No.	521.55.310
Packing: 1 pc	บรรจุ 1 ชิ้น

C Basket
ตะแกรงแขวนเครื่องปรุง

Art. No.	521.55.320
Packing: 1 pc	บรรจุ 1 ชิ้น

D Corner Basket
ตะแกรงแขวนเข้ามุม

Art. No.	521.55.330
Packing: 1 pc	บรรจุ 1 ชิ้น

E Single Paper holder
ตะแกรงแขวนกระดาษเช็ดมือ

Art. No.	521.55.340
Packing: 1 pc	บรรจุ 1 ชิ้น

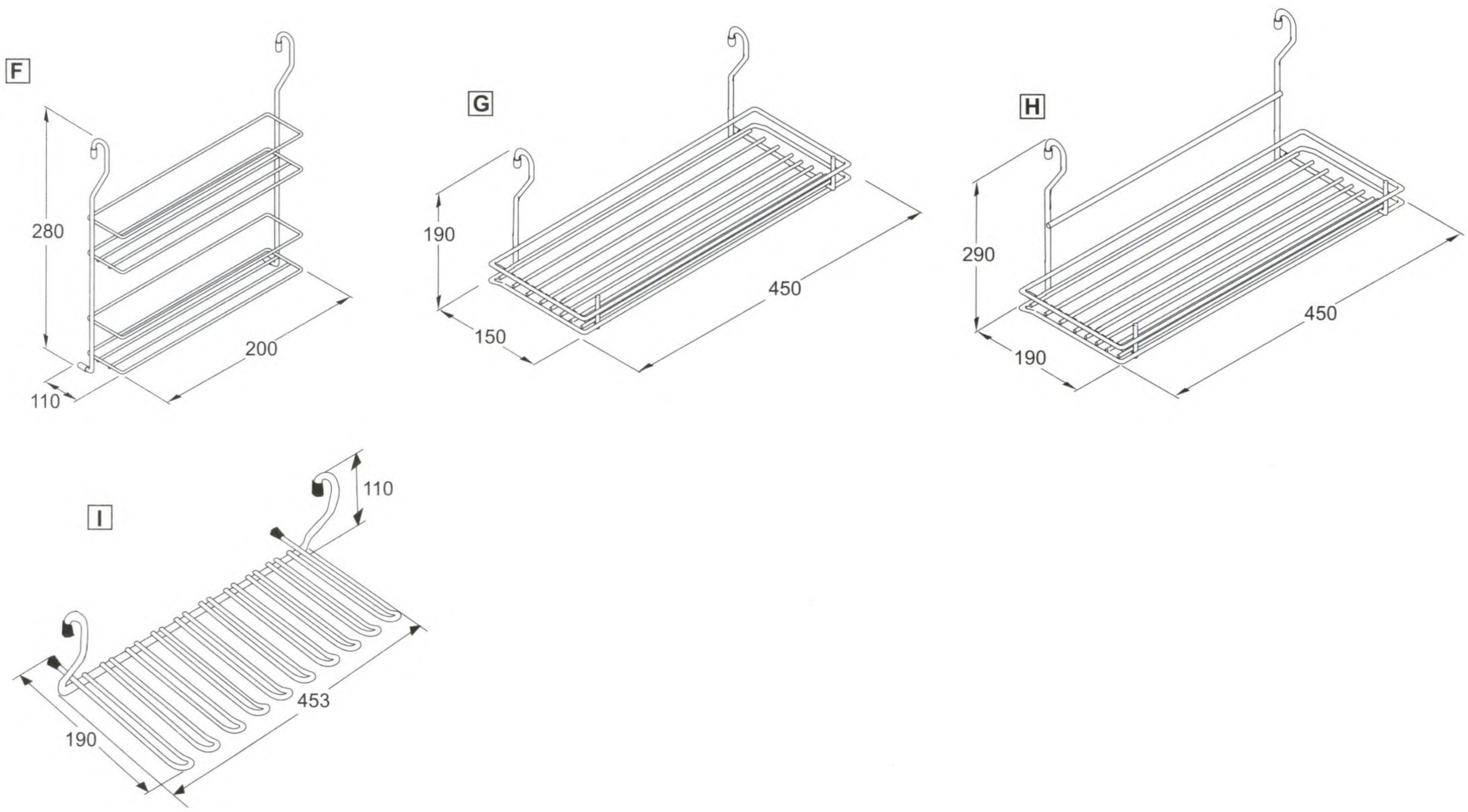

F Herb and spice holder ตะแกรงแขวนเครื่องปรุง	
Art. No.	521.55.200
Packing: 1 pc	บรรจุ 1 ชิ้น

G Lowered multi-purpose basket ตะแกรงแขวนอเนกประสงค์	
Art. No.	521.55.210
Packing: 1 pc	บรรจุ 1 ชิ้น

H Multi-purpose basket ตะแกรงแขวนอเนกประสงค์	
Art. No.	521.55.220
Packing: 1 pc	บรรจุ 1 ชิ้น

I Drinking glass holder ตะแกรงแขวนแก้วไวน์	
Art. No.	521.55.240
Packing: 1 pc	บรรจุ 1 ชิ้น

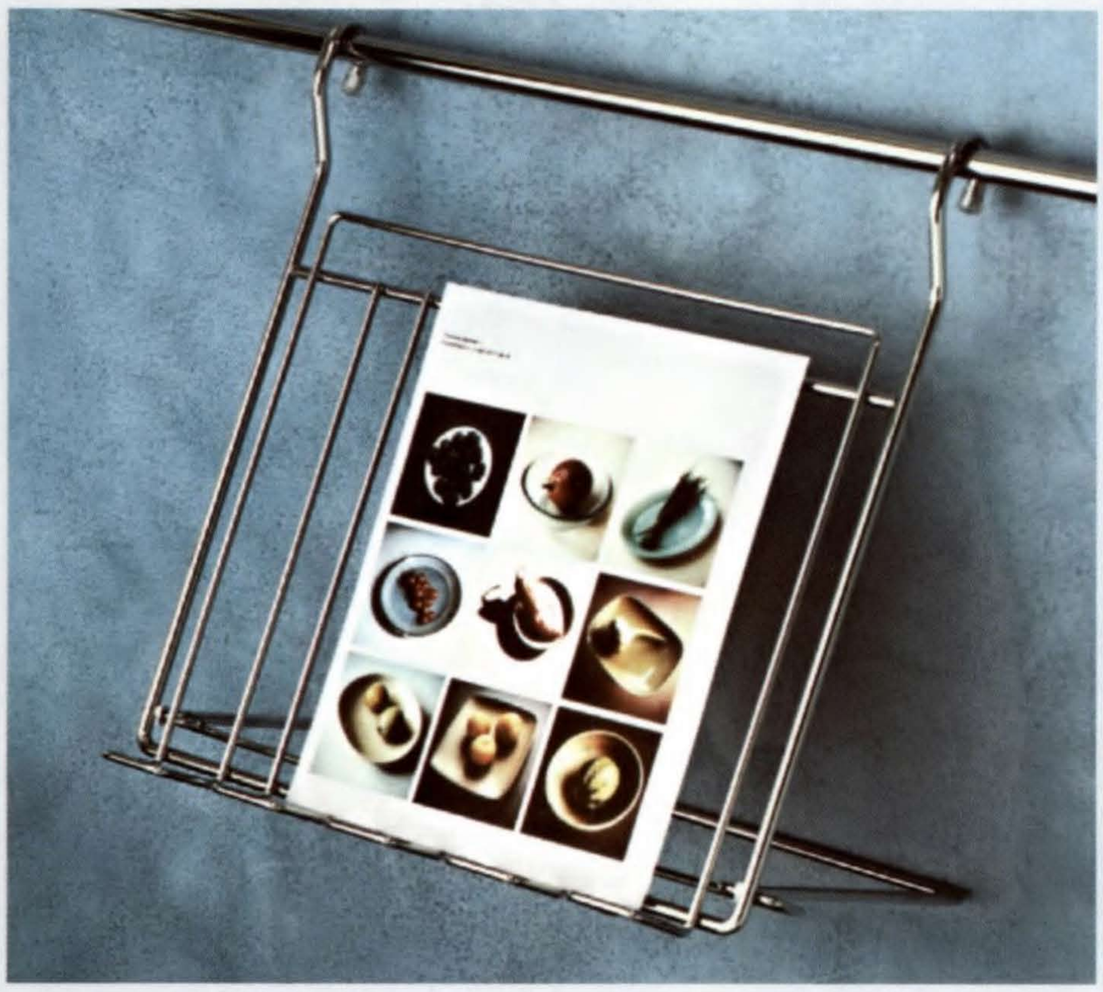

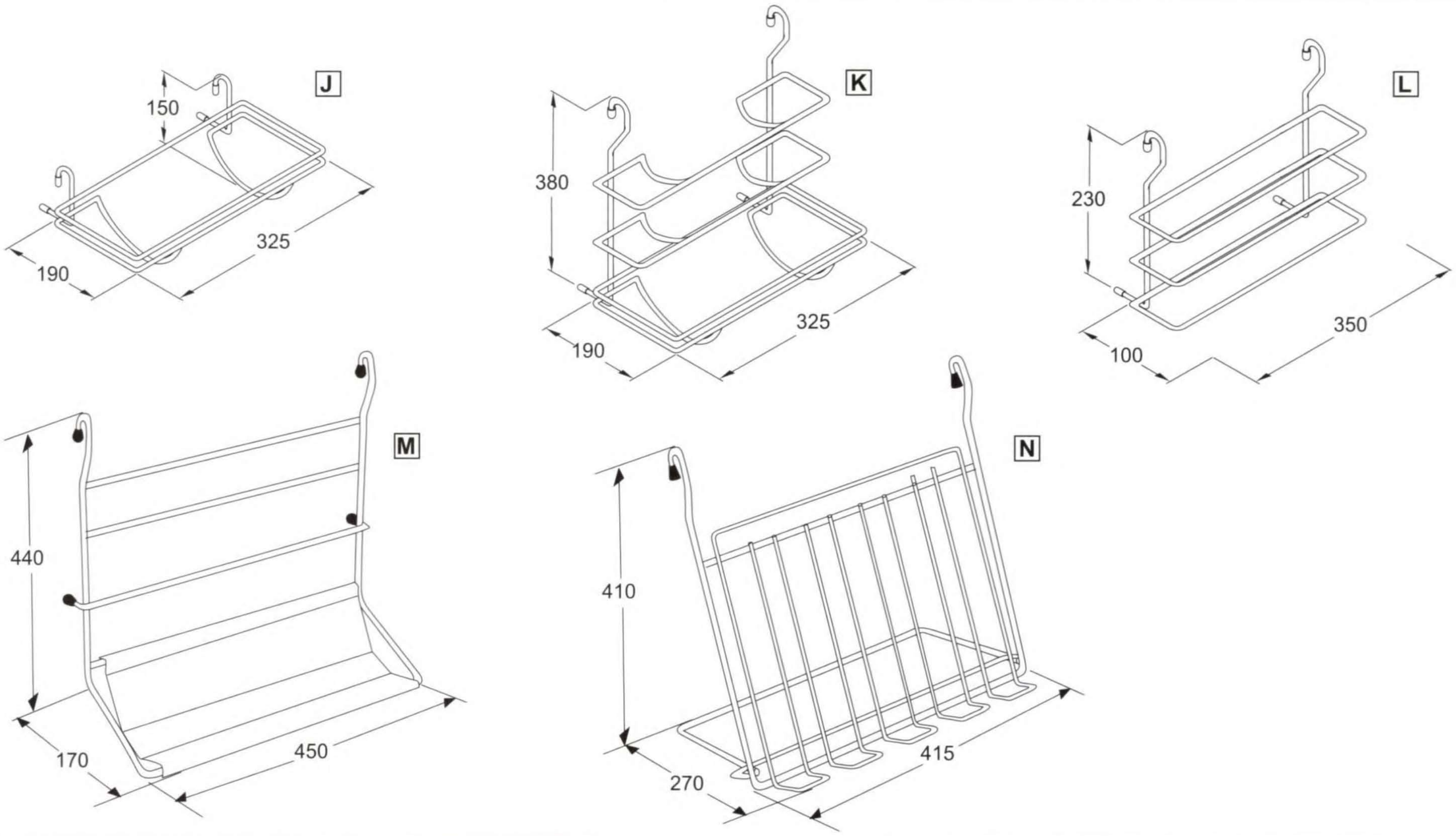

J Single paper holder ตะแกรงแขวนกระดาษเช็ดมือ	
Art. No.	521.55.280
Packing: 1 pc	บรรจุ 1 ชิ้น

K Paper roll holder ตะแกรงแขวนกระดาษเช็ดมือ, ฟลอยด์, ฟิล์มใส	
Art. No.	521.55.290
Packing: 1 pc	บรรจุ 1 ชิ้น

L Bottle holder ตะแกรงชุดเครื่องปรุง	
Art. No.	521.55.260
Packing: 1 pc	บรรจุ 1 ชิ้น

M Utensil holder ตะแกรงแขวนทัพพี	
Art. No.	521.53.230
Packing: 1 pc	บรรจุ 1 ชิ้น

N Book holder ตะแกรงแขวนตำราอาหาร	
Art. No.	521.55.230
Packing: 1 pc	บรรจุ 1 ชิ้น

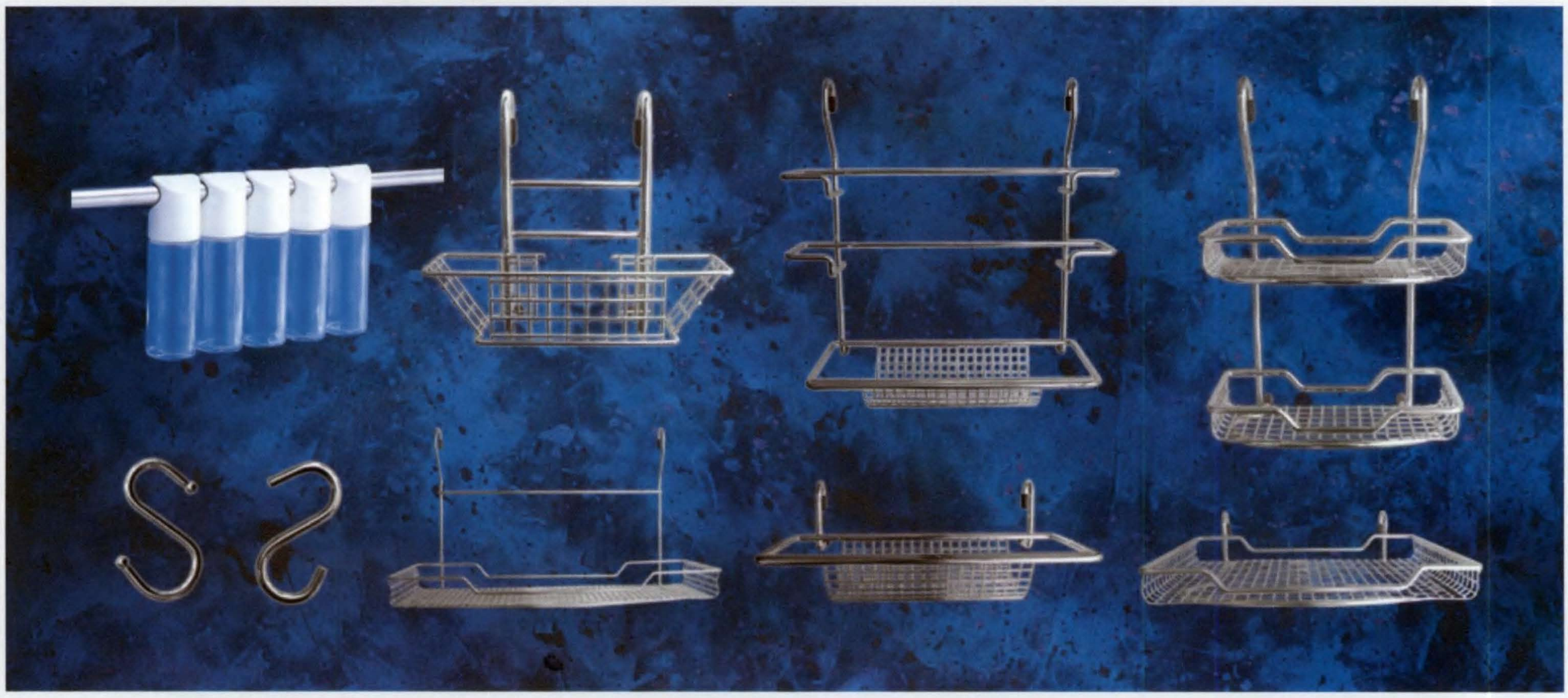

A

B

C

D

E

F

G

H

I

A Spice rack ตะแกรงอเนกประสงค์	
Chrome-plated สีโครม	Art. No.
185x270x78 mm.	522.62.200
Packing: 1 pc	บรรจุ 1 ชิ้น

B Filter bag holder อุปกรณ์ใส่กรวยกระดาษกรองกาแฟ	
Chrome-plated สีโครม	Art. No.
164x93x150 mm.	522.62.230
Packing: 1 pc	บรรจุ 1 ชิ้น

C Rack ตะแกรงอเนกประสงค์	
Chrome-plated สีโครม	Art. No.
260x150x70 mm.	522.62.220
Packing: 1 pc	บรรจุ 1 ชิ้น

D Rack ตะแกรงอเนกประสงค์	
Chrome-plated สีโครม	Art. No.
450x160x200 mm.	522.62.210
Packing: 1 pc	บรรจุ 1 ชิ้น

E Multi-roll holder อุปกรณ์ใส่กระดาษเช็ดมือ, ฟลอยด์, ฟิล์มใส	
Chrome-plated สีโครม	Art. No.
335x150x240 mm.	522.62.240
Packing: 1 pc	บรรจุ 1 ชิ้น

F Paper-roll holder อุปกรณ์ใส่กระดาษเช็ดมือ	
Chrome-plated สีโครม	Art. No.
280x181x100 mm.	522.62.250
Packing: 1 pc	บรรจุ 1 ชิ้น

G Mini S-Hook ตะขอรูปตัว เอส	
Chrome-plated สีโครม	Art. No.
	522.04.207
Packing: 1 pc	บรรจุ 1 ชิ้น

H S-Hook ตะขอรูปตัว เอส	
Chrome-plated สีโครม	Art. No.
	521.20.215
Packing: 1 pc	บรรจุ 1 ชิ้น

Spice vessel ขวดใส่เครื่องปรุง	
White cap	Art. No.
	522.29.2XW
Packing: 1 pc	บรรจุ 1 ชิ้น

I Spice vessel (5-pc) ขวดใส่เครื่องปรุง (5 ขวด)	
White Cap	Art. No.
	522.29.207
Packing: 1 set	บรรจุ 1 ชุด(5 ขวด)

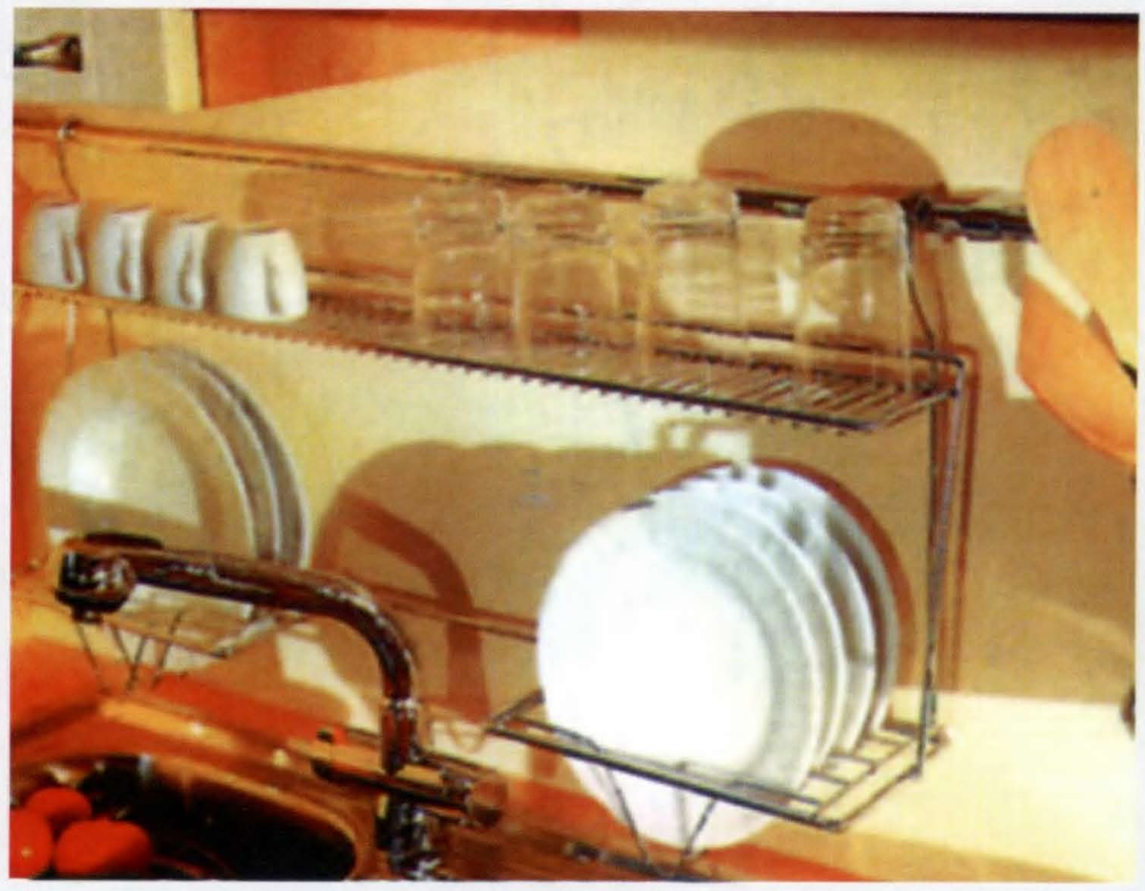

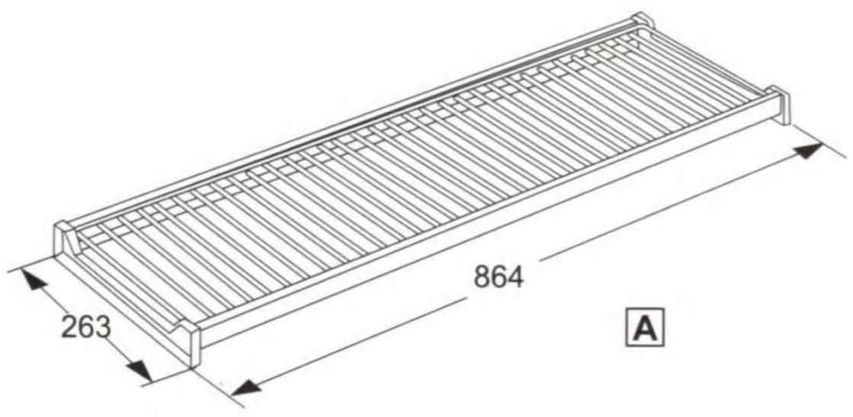

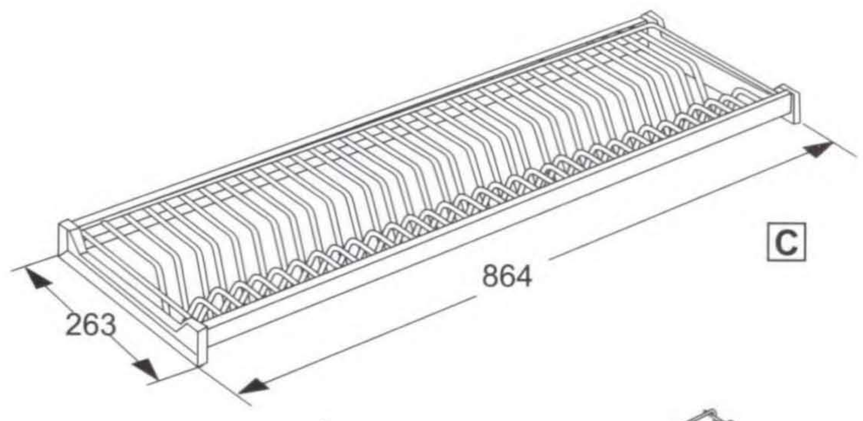

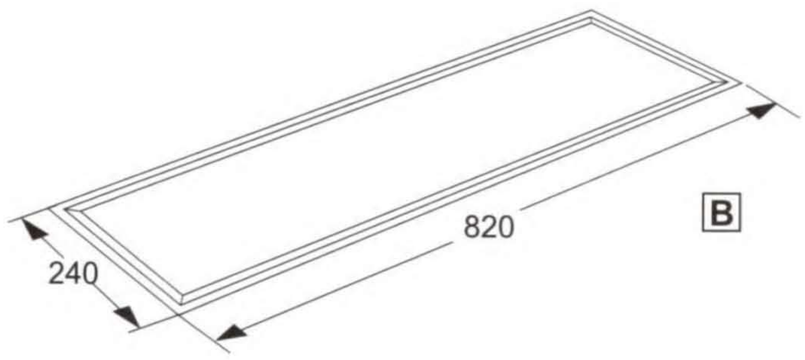

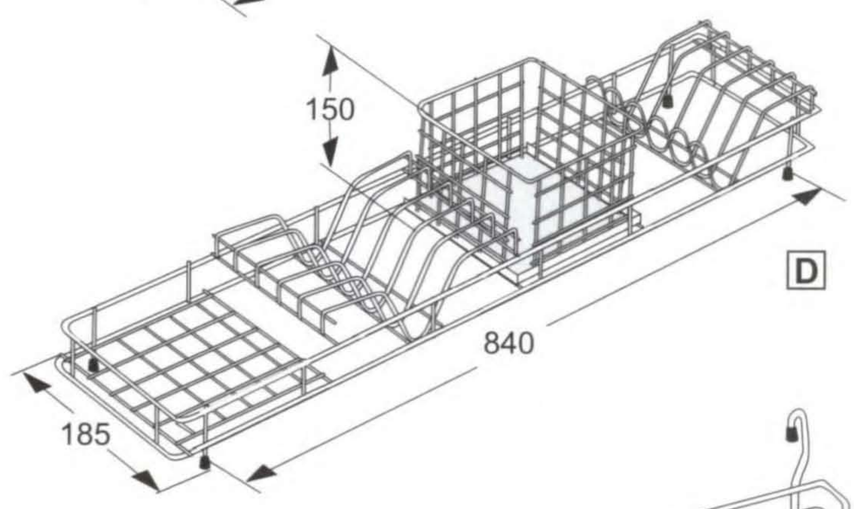

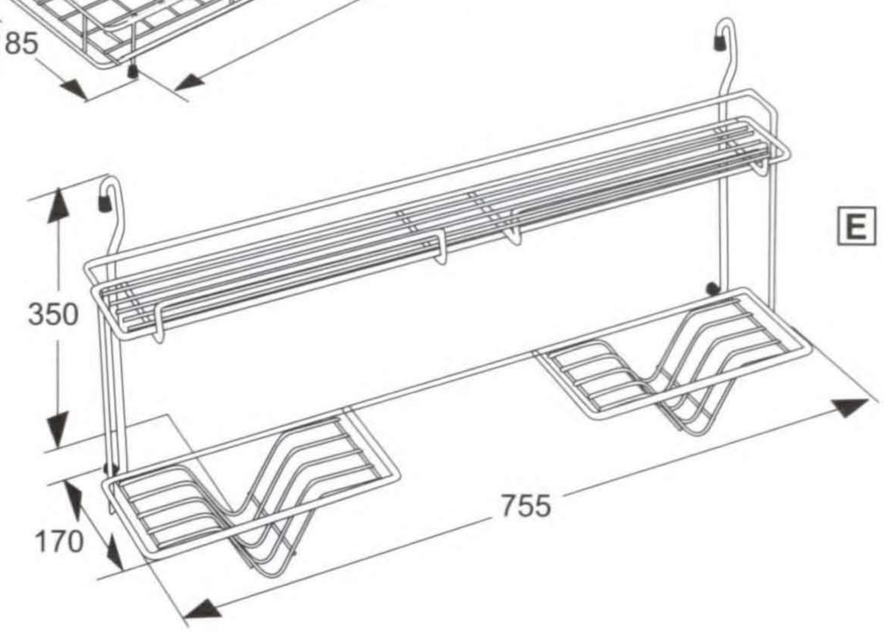

A Master plate rack with flat grill, Ø 8 mm. ชั้นคว่ำแก้ว	
Finish	Art. No.
Anodized aluminium c/w bushing	544.01.229
Packing: 1 pc	บรรจุ 1 ชิ้น

B Drip tray ถาดรองน้ำ	
Finish	Art. No.
Stainless steel	544.01.089
Packing: 1 pc	บรรจุ 1 ชิ้น

D Drain Rack with utensil holder ชุดคว่ำแก้ว, จาน	
Art. No.	544.04.000
Packing: 1 pc	บรรจุ 1 ชิ้น

C Master plate rack with reversed rack, Ø 8 mm. ชั้นคว่ำจาน	
Finish	Art. No.
Anodized aluminium c/w bushing	544.01.249
Packing: 1 pc	บรรจุ 1 ชิ้น

E Hanging plate rack ชุดแขวนคว่ำจานและแก้ว	
Art. No.	521.53.210
Packing: 1 pc	บรรจุ 1 ชิ้น

Linen basket especially designed higher at the front than the back so it fits into a cabinet with the door front hanging at the base instead of the side.
Suitable for 300 mm or 450 mm cabinet size.
Chrome-plated steel
ตะกร้าใส่เสื้อผ้าสำหรับตู้กว้างขนาด 300 มม. และ 450 มม. เหล็กสีโครม

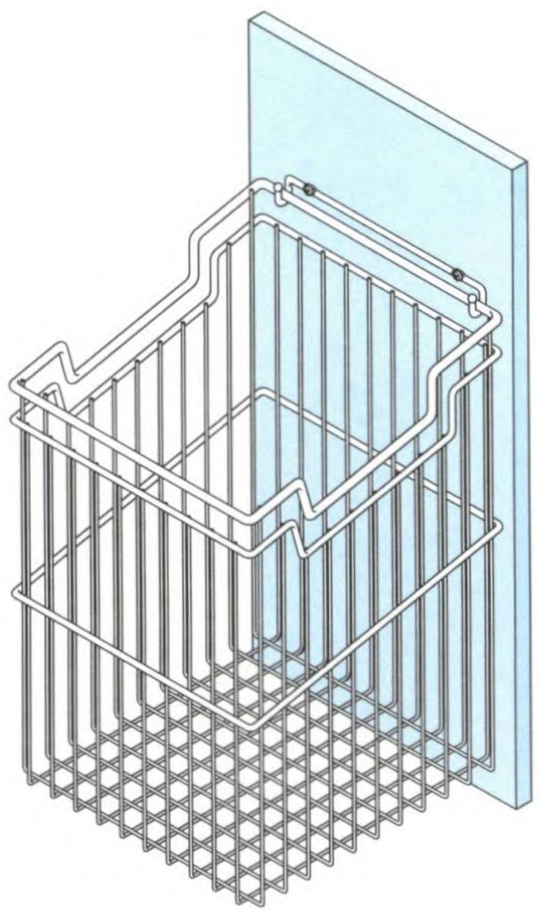

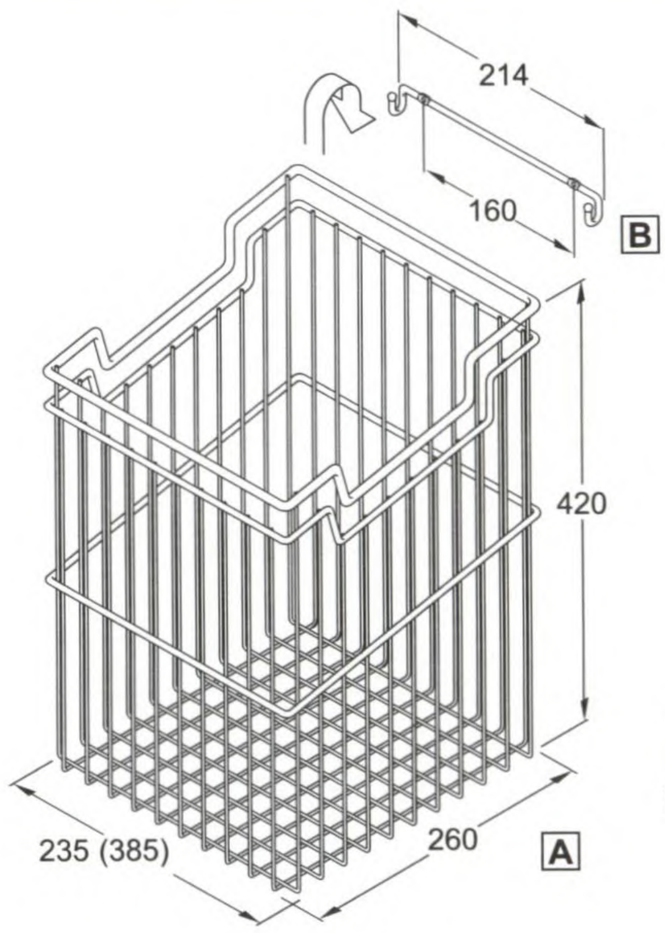

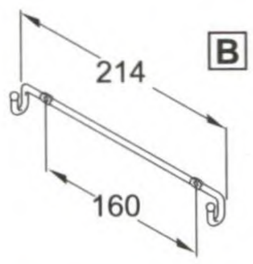

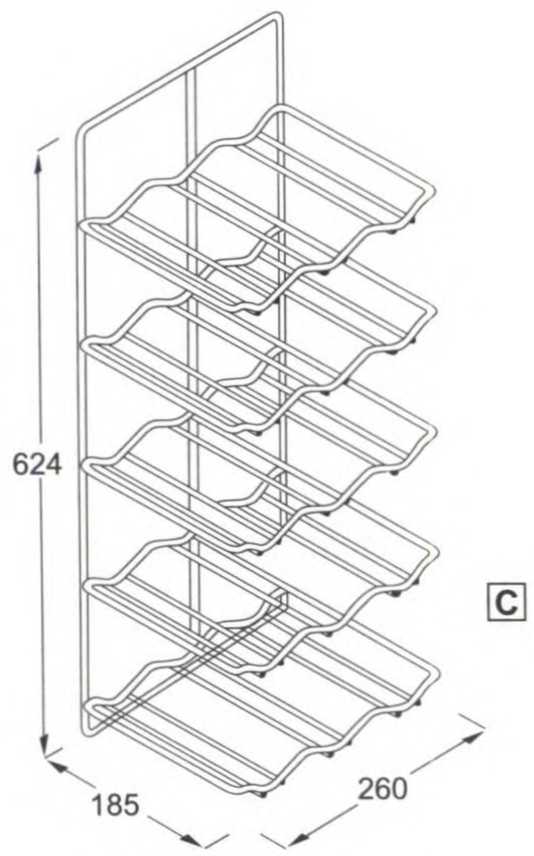

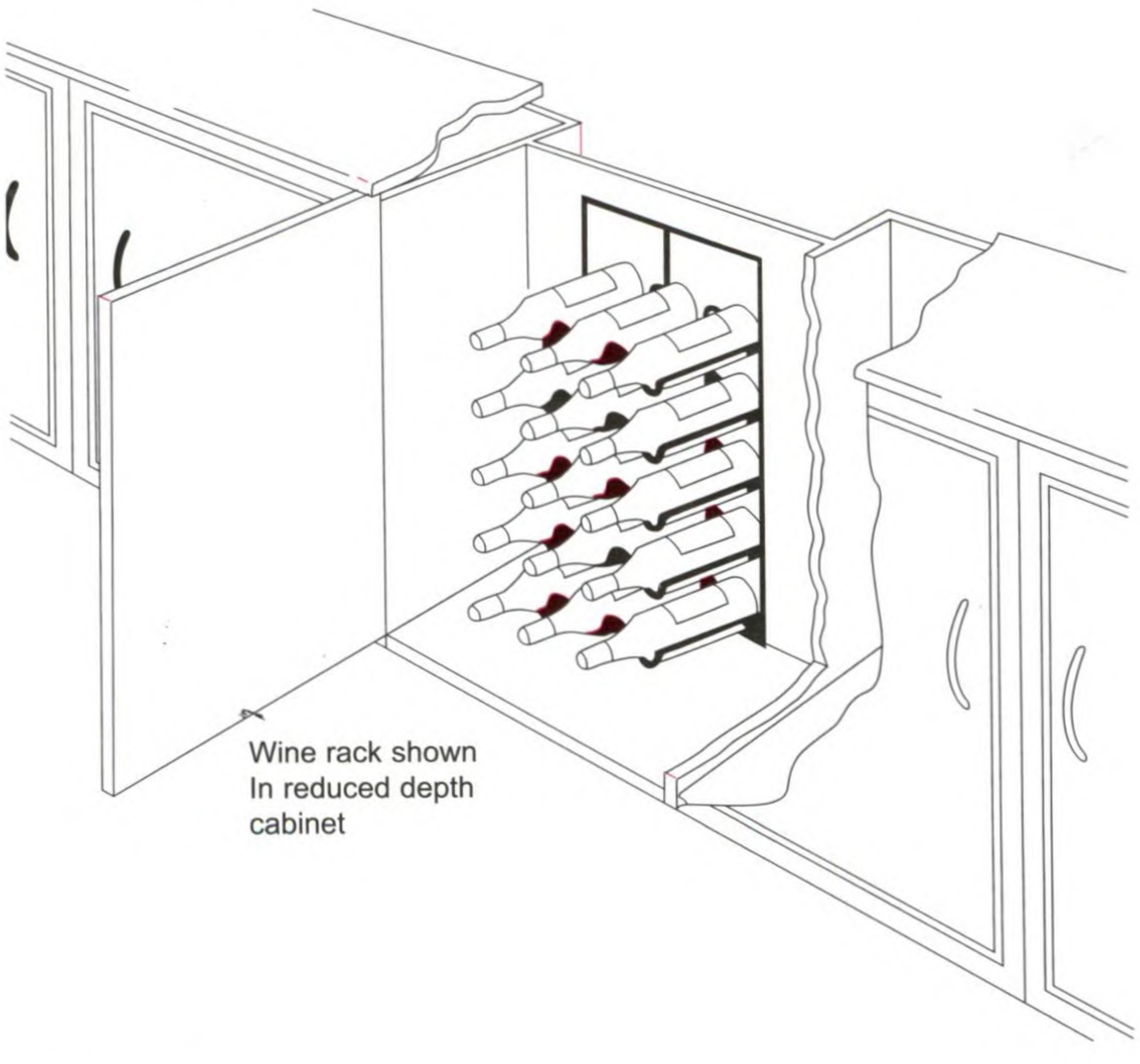

A Linen basket ตะกร้าใส่เสื้อผ้า		
For cabinet width	300 mm.	450 mm.
สำหรับตู้กว้างขนาด		
Art. No.	540.02.112	540.02.204
Packing: 1 pc		บรรจุ 1 ชิ้น

B Door front mounting rail อุปกรณ์ยึดติดกับหน้าบาน	
Art. No.	540.02.194
Packing: 1 pc	บรรจุ 1 ชิ้น

C Wine rack ชุดใส่ไวน์	
Finish.	Art. No.
Chrome plated สีโครม	541.92.200
Packing: 1 pc	บรรจุ 1 ชิ้น

Hook Rails

HÄFELE

ชุดอุปกรณ์ตะแกรงแขวน

Row of hooks, 4 hooks with soft black tipped ends. Suitable for kitchen, bedroom or bathroom use. Particulary suitable for holding ties or soft materials. The design allows them to be fixed to a wall surface or under a shelf
ขอแขวนหุ้มพลาสติกดำถูกออกแบบเพื่อใช้กับ งานครัว ห้องน้ำ ห้องนอน
สามารถติดกับผนัง และใต้ชั้นวางของได้

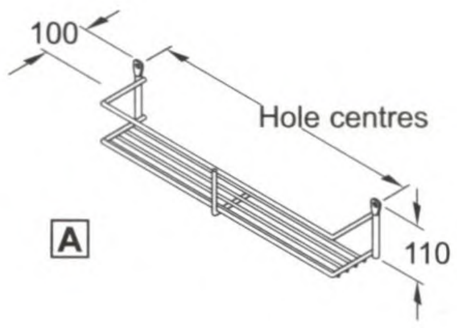

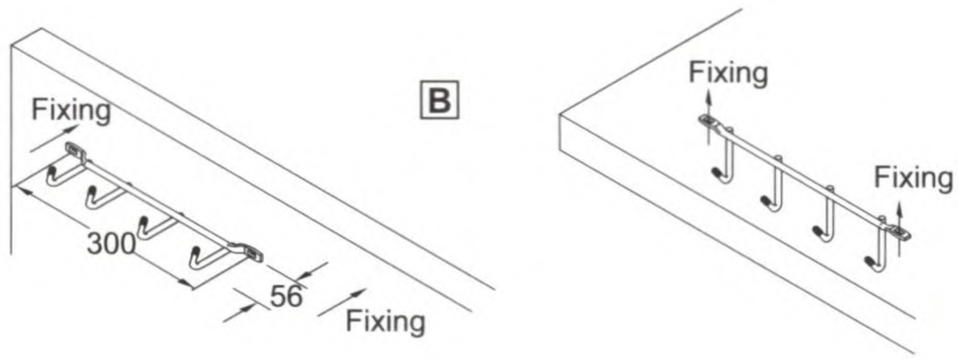

A All purpose basket ชั้นตะแกรงอเนกประสงค์		
Fixing hole centre ระยะติดตั้ง		Art. No.
295 mm		540.36.200
Packing: 1 pc		บรรจุ 1 ชิ้น

B Row of hooks ขอแขวน		
Fixing hole centre	No. of hooks	Art. No.
300 mm	4	520.04.207
Packing: 1 pc		บรรจุ 1 ชิ้น

Towel Holders

อุปกรณ์แขวนผ้าเช็ดมือ

Towel Holders, extendable top or side mounted
Length: 300 mm,
Extension length: 160 mm.
Finish: aluminium, anodized;
Roller guide: plastic

สามารถปรับเปลี่ยนติดได้ทั้งด้านบน และด้านข้าง
ความยาว 300 มม.
สามารถเลื่อนออกมาได้ 160 มม.
วัสดุ: อลูมิเนียม อโนไดซ์

Towel holder อุปกรณ์แขวนผ้าเช็ดมือ		
Surface		Art. No.
2-armed* รุ่น 2 แขน		
A Silver coloured, matt	465 mm.	510.41.925
B Chrome polished	325 mm.	510.36.232.1
Packing: 1 pc		บรรจุ 1 ชิ้น

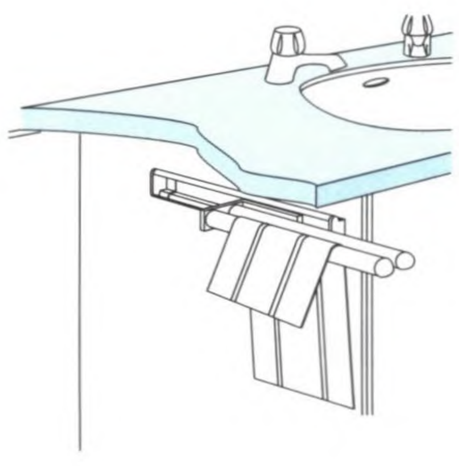

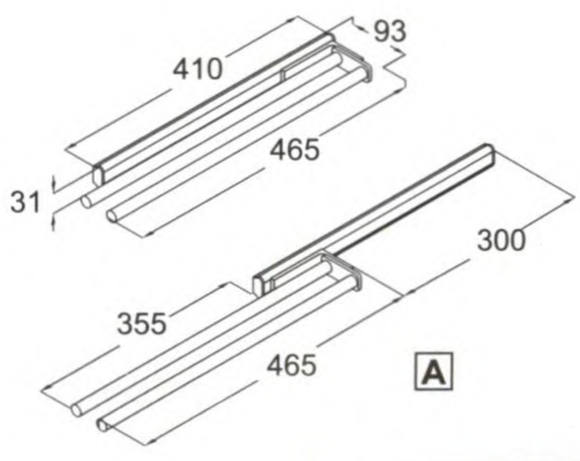

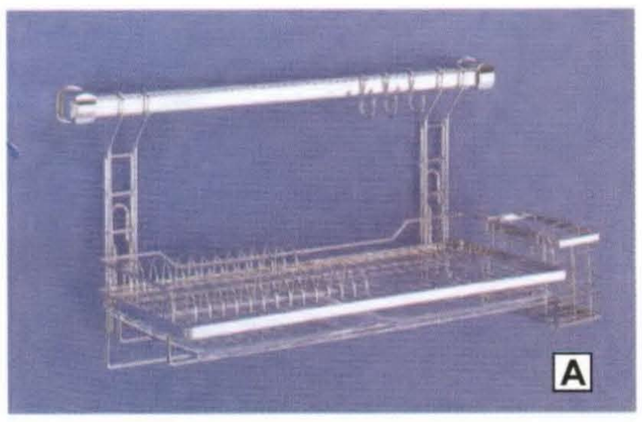

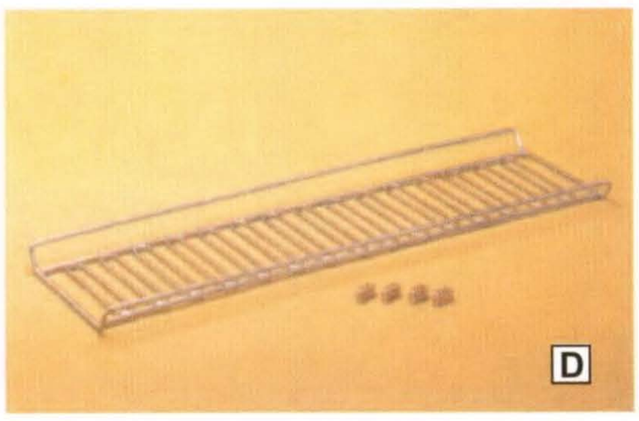

A Deluxe Multi-Purpose Plate Rack ชุดคว่ำจานพร้อมรางแขวน	
Finish:Stainless Steel with chrome-plated	สีโครม
Dim WxDxH	Art.No.
620x255x320mm	522.53.206
Packing: 1 pc	บรรจุ 1 ชิ้น

B Interior Plate Rack, pull out ชุดตะแกรงคว่ำจานพร้อมราง		
Finish:Stainless Steel with chrome-plated		สีโครม
Dim WxDxH	Carcase width	Art.No.
860-868x320x140mm	900mm	522.54.219
Packing: 1 pc		บรรจุ 1 ชิ้น

C Bowl and Plate Drawer, pull out ตะแกรงเก็บจานพร้อมราง		
Finish:Steel with chrome-plated		สีโครม
Dim WxDxH	Carcase width	Art.No.
760-768x470x145mm	800mm	540.04.228
860-868x470x145mm	900mm	540.04.229
Packing: 1 pc		บรรจุ 1 ชิ้น

D Storage Shelving ตะแกรงวางของอเนกประสงค์		
Finish:Steel with chrome-plated		สีโครม
Dim WxDxH	Carcase width	Art.No.
760-768x490x40mm	800mm	552.54.208
860-868x490x40mm	900mm	552.54.209
Packing: 1 pc		บรรจุ 1 ชิ้น

E Spice & Bottle Rack ชุดเก็บขวด+เครื่องปรุงแบบยึดผนัง	
Finish:Stainless Steel with chrome-plated	สีโครม
Dim WxDxH	Art.No.
450x185x370mm	522.52.204
Packing: 1 pc	บรรจุ 1 ชิ้น

F Railing system, Ø 16mm, c/w n.2 supports, n.2 caps and screws ชุดท่อแขวน + อุปกรณ์	
Length	Art. No.
600 mm.	521.50.212
1200 mm.	521.50.214
Packing: 1 set	บรรจุ 1 ชุด

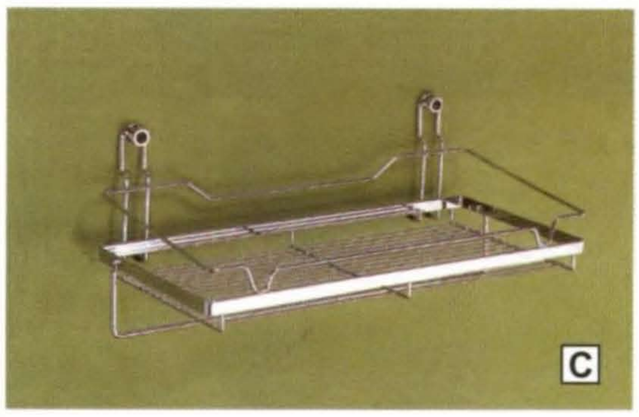

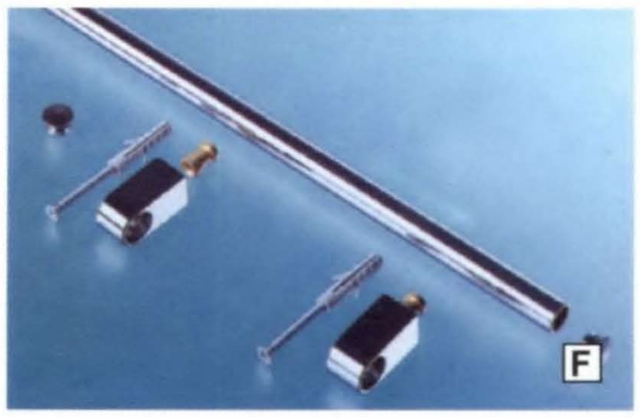

A Multi-Purpose Rack ชั้นตะแกรงอเนกประสงค์	
Finish:Stainless Steel with chrome-plated	สีโครม
Dim WxDxH	Art.No.
450x182x280mm	522.51.214
Packing: 1 pc	บรรจุ 1 ชิ้น

B 5-Hook Rack ตะแกรงขอแขวน พร้อมขอเกี่ยว 5 ตัว	
Finish:Stainless Steel, Chromium plated	สีโครม
Dim WxDxH	Art.No.
350x86x206mm	522.51.223
Packing: 1 pc	บรรจุ 1 ชิ้น

C Multi-Purpose Rack, medium ชุดตะแกรงอเนกประสงค์แบบยึดผนัง	
Finish:Stainless Steel, Chromium plated	สีโครม
Dim WxDxH	Art.No.
470x250x245mm	547.65.214
Packing: 1 pc	บรรจุ 1 ชิ้น

D "Tech" Rack ชุดวางอุปกรณ์อเนกประสงค์แบบยึดผนัง	
Finish:Stainless Steel with chrome-plated	สีโครม
Dim WxDxH	Art.No.
470x280x320mm	547.65.204
Packing: 1 pc	บรรจุ 1 ชิ้น

E "DIANA" Multi-Purpose Plate Rack ชุดตะแกรงคว่ำจาน 3 ชั้น	
Finish:Stainless Steel with chrome-plated	สีโครม
Dim WxDxH	Art.No.
320x255x720mm	522.53.213
Packing: 1 pc	บรรจุ 1 ชิ้น

F Railing system, Ø 16mm, c/w n.2 supports, n.2 caps and screws ชุดท่อแขวน + อุปกรณ์	
Length	Art. No.
600 mm.	521.50.212
1200 mm.	521.50.214
Packing: 1 set	บรรจุ 1 ชุด

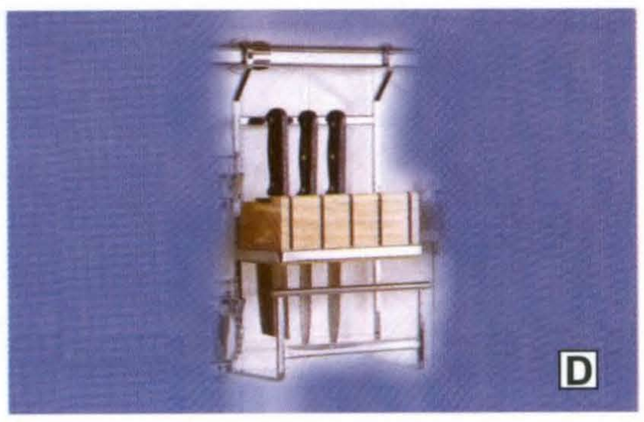

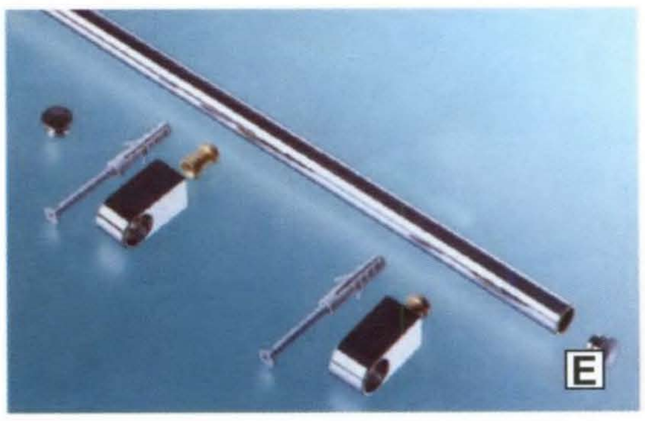

A Spice & Bottle Rack ชุดเก็บขวดพร้อมเครื่องปรุงแบบแขวน	
Finish:Stainless Steel with chrome-plated	สีโครม
Dim WxDxH	Art.No.
450x185x370mm	522.51.204
Packing: 1 pc	บรรจุ 1 ชิ้น

B "Cool" Towel & Foil Rack อุปกรณ์เก็บฟลอยด์, ฟิล์ม และแขวนทิชชู่ พร้อมที่ตัด	
Finish:Stainless Steel with chrome-plated	สีโครม
Dim WxDxH	Art.No.
388x170x400mm	522.51.233
Packing: 1 pc	บรรจุ 1 ชิ้น

C Glass Holder ที่วางแก้ว	
Finish:Stainless Steel with chrome-plated	สีโครม
Dim WxDxH	Art.No.
300x163x245mm	522.51.253
Packing: 1 pc	บรรจุ 1 ชิ้น

D Deluxe Knife & Holder อุปกรณ์เก็บมีด	
Finish:Stainless Steel with chrome-plated	สีโครม
Dim WxDxH	Art.No.
265x120x480mm	522.51.242
Packing: 1 pc	บรรจุ 1 ชิ้น

E Railing system, Ø 16mm, c/w n.2 supports, n.2 caps and screws ชุดท่อแขวน + อุปกรณ์	
Length	Art. No.
600 mm.	521.50.212
1200 mm.	521.50.214
Packing: 1 set	บรรจุ 1 ชุด

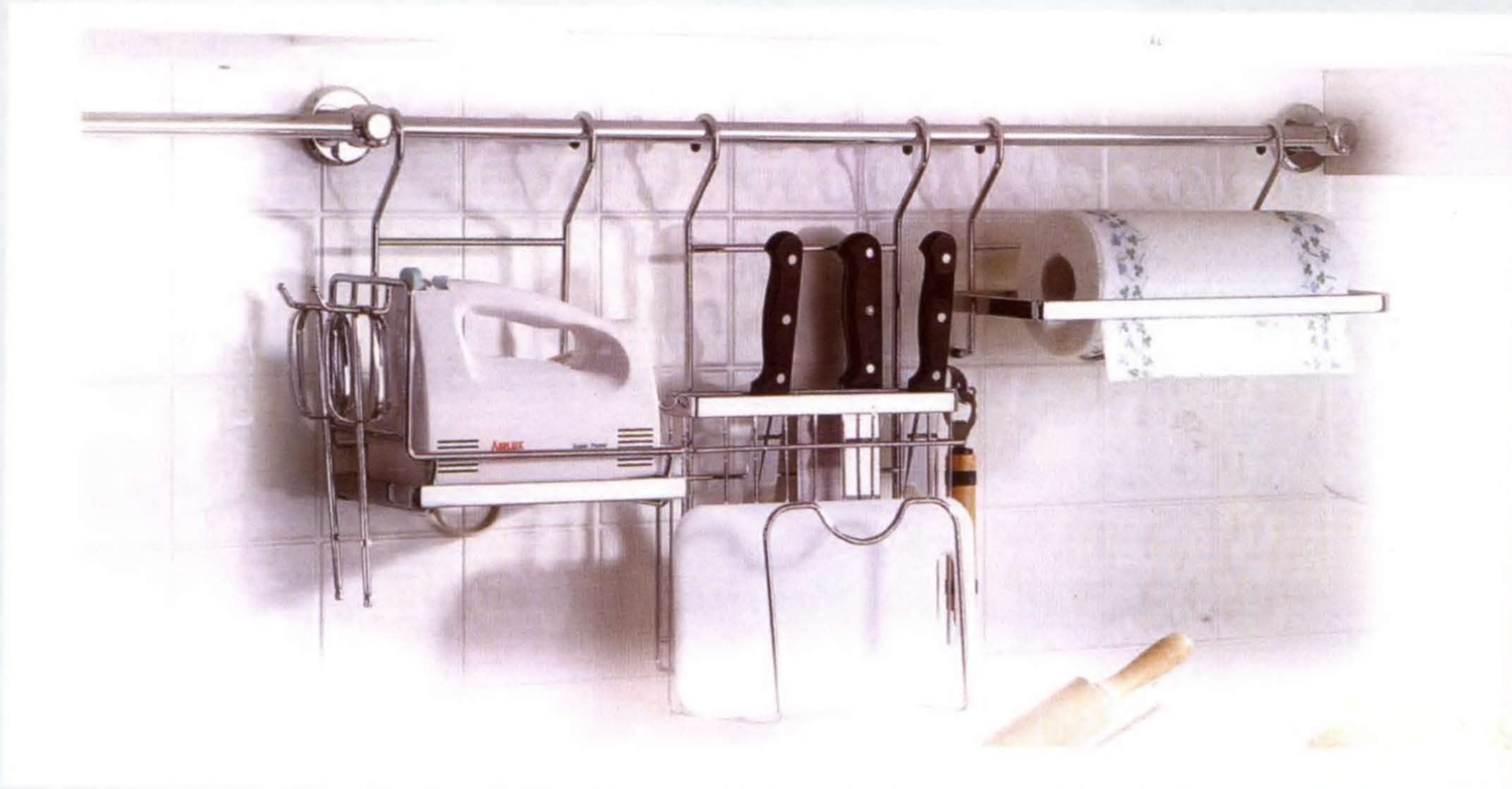

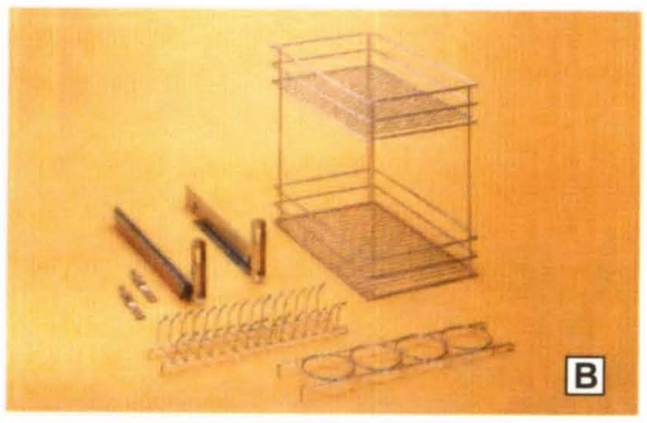

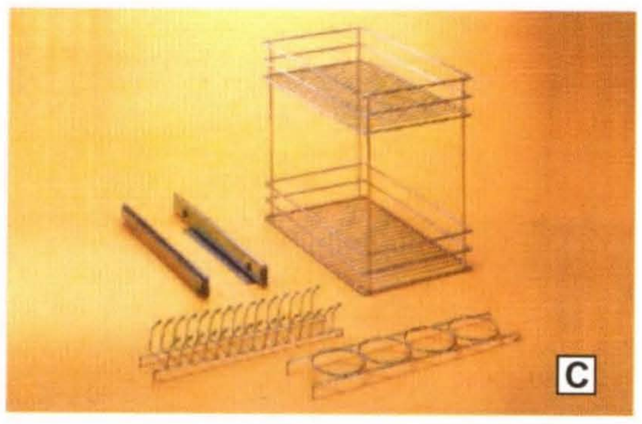

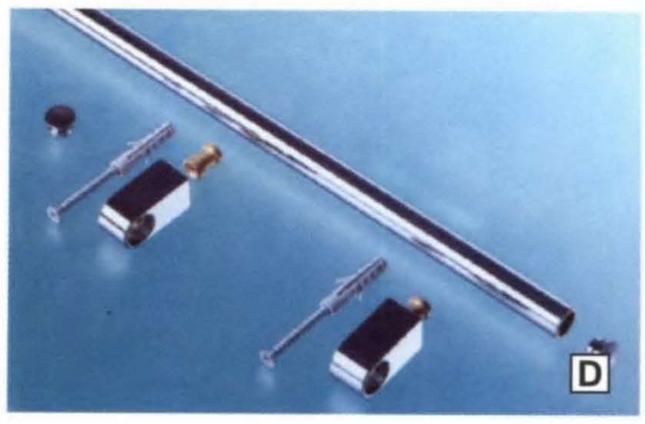

A Knife & Carving Board Holder ตะแกรงเก็บมีด, เขียง	
Finish:Stainless Steel with chrome-plated	สีโครม
Dim WxDxH	Art.No.
230x125x436mm	522.51.262
Packing: 1 pc	บรรจุ 1 ชิ้น

B Utility Basket, pull out (door panel type) ชุดตะแกรงอเนกประสงค์ยึดหน้าบาน	
Finish:Stainless Steel with chrome-plated	สีโครม
Dim WxDxH	Art.No.
310-318x480x450mm	540.04.213
Packing: 1 pc	บรรจุ 1 ชิ้น

C Utility Basket, pull out ชุดตะแกรงอเนกประสงค์ยึดหน้าบาน	
Finish:Stainless Steel with chrome-plated	สีโครม
Dim WxDxH	Art.No.
310-318x470x450mm	540.04.203
Packing: 1 pc	บรรจุ 1 ชิ้น

D Railing system, Ø 16mm, c/w n.2 supports, n.2 caps and screws ชุดท่อแขวน + อุปกรณ์	
Length	Art. No.
600 mm.	521.50.212
1200 mm.	521.50.214
Packing: 1 set	บรรจุ 1 ชุด

Cutlery inserts and knife block. For cabinet depth 600 mm
For cabinet width from 300 mm to 1,000 mm. 2.5 thick plastic.
Finish: white, silver grey high gloss
สำหรับลิ้นชักลึก 600 มม. ลิ้นชักกว้าง 300-1,000 มม.
วัสดุ พลาสติก หนา 2.5 มม. สีขาว, สีเงินเทา

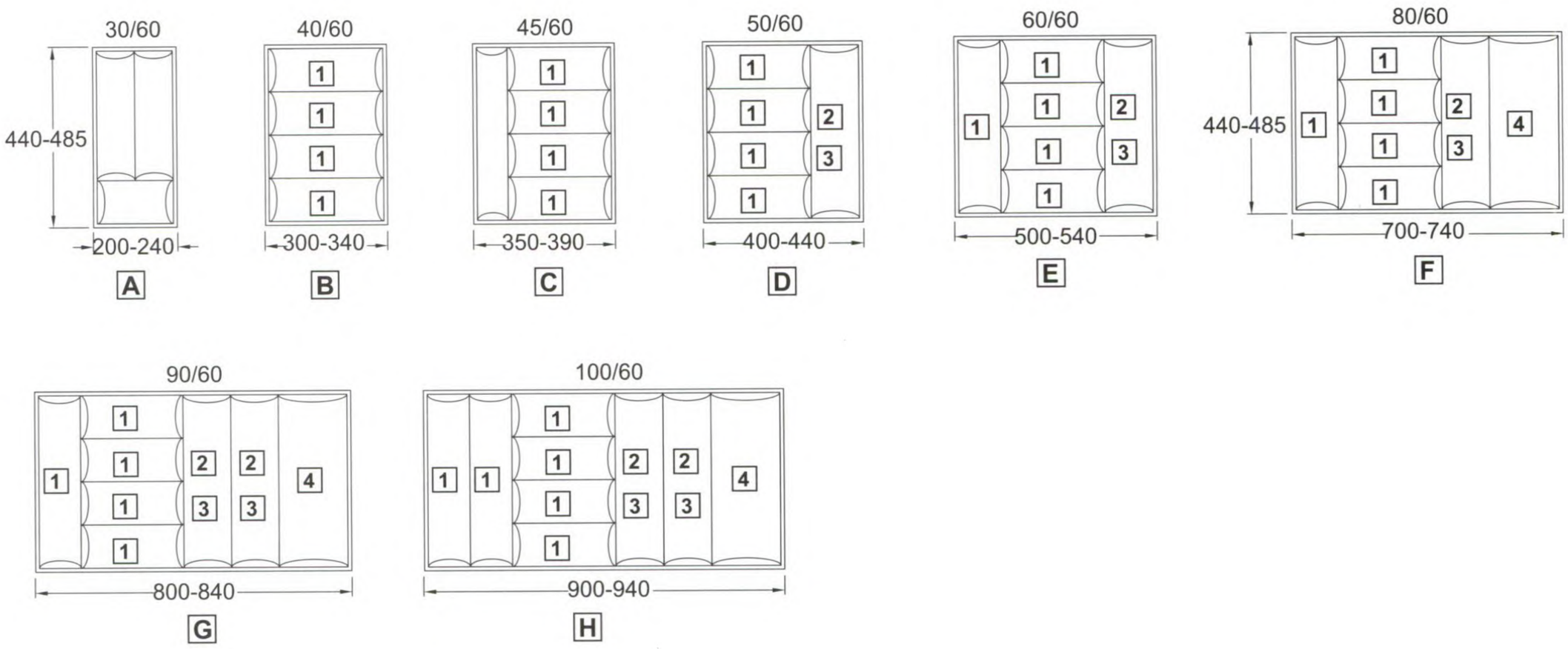

For cabinet width สำหรับตู้กว้าง		Width mm. สำหรับลิ้นชักกว้าง	White สีขาว	Silver Grey สีเงินเทา
			Art. No.	Art. No.
A	300	200-240	556.53.730	556.53.530
B	400	300-340	556.53.740	556.53.540
C	450	350-390	556.53.745	556.53.545
D	500	400-440	556.53.750	556.53.550
E	600	500-540	556.53.760	556.53.560
F	800	700-740	556.53.780	556.53.580
G	900	800-840	556.53.790	556.53.590
H	1,000	900-940	556.53.800	556.53.600
Packing: 1 pc				บรรจุ 1 ชิ้น

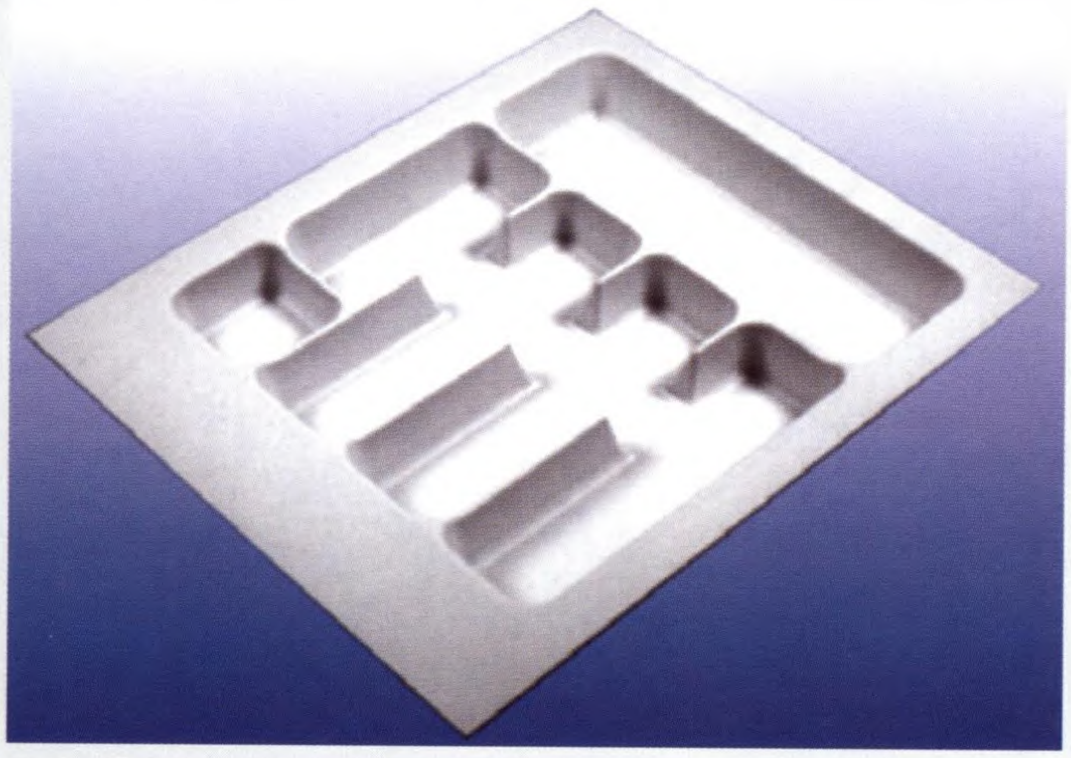

Material thickness : 3 mm, height : 57 mm,
Finish : plastic, white, textured
วัสดุ พลาสติกหนา 3 มม. ความสูง 57 มม. สีขาว

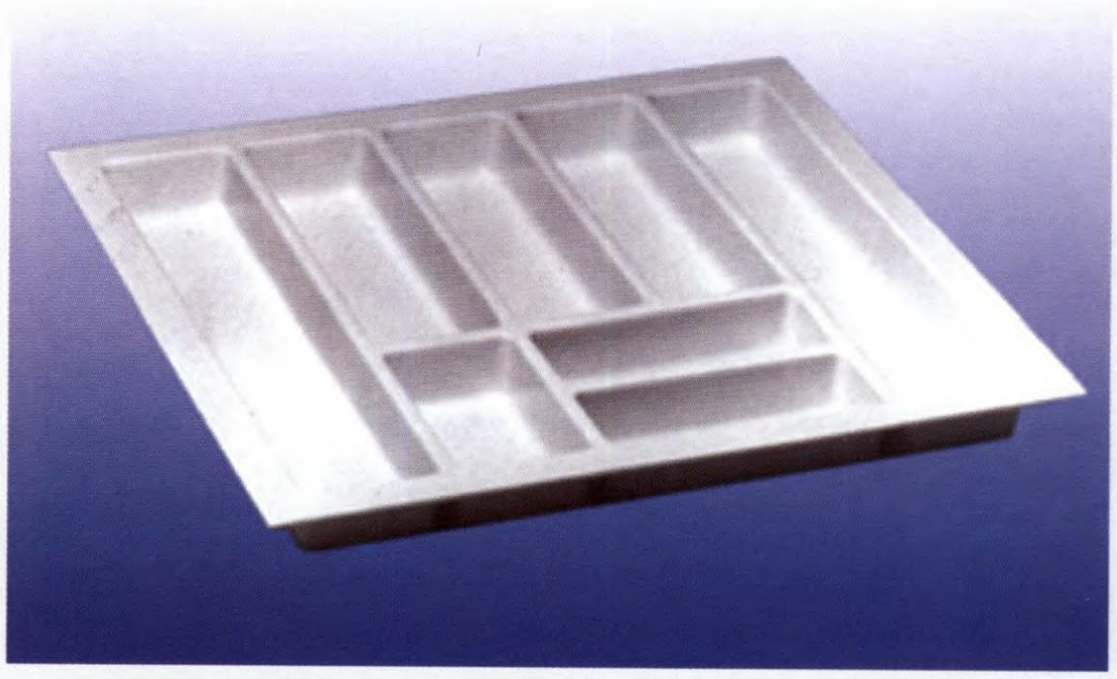

Material thickness : 2.5 mm, height : 50 mm,
Finish : plastic, white, textured
วัสดุ พลาสติกหนา 2.5 มม. ความสูง 50 มม. สีขาว

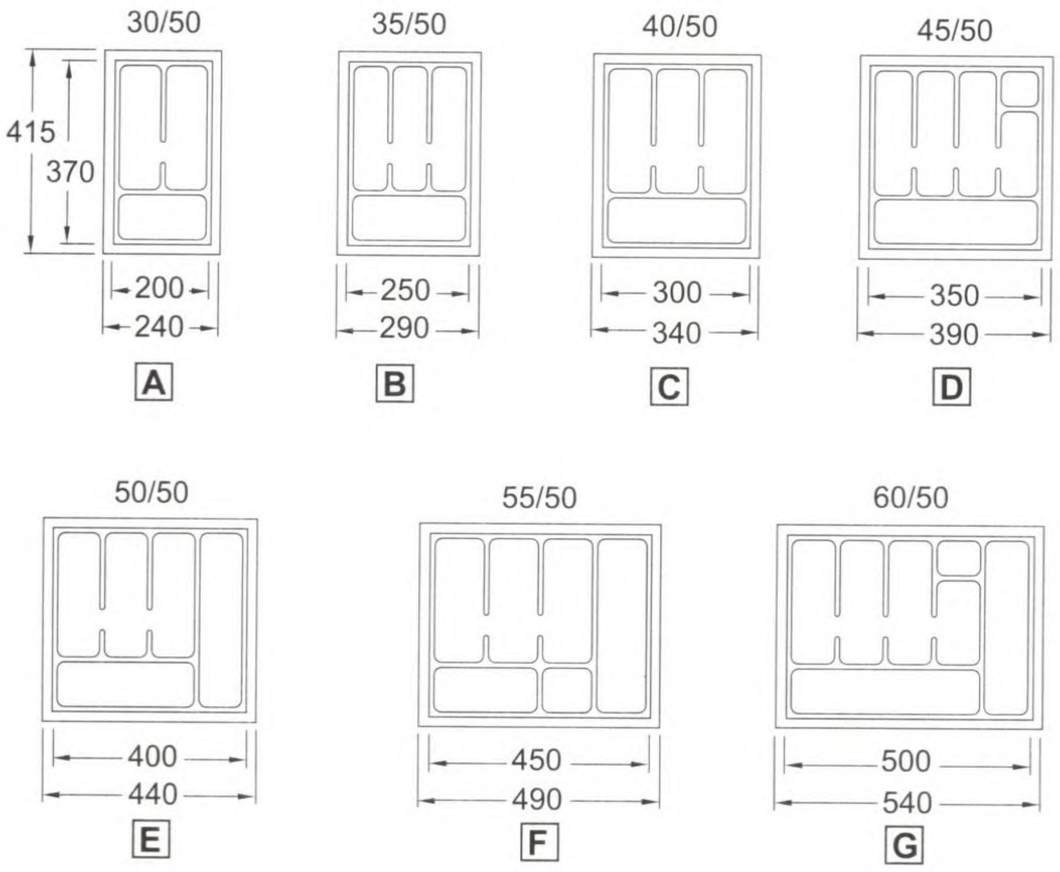

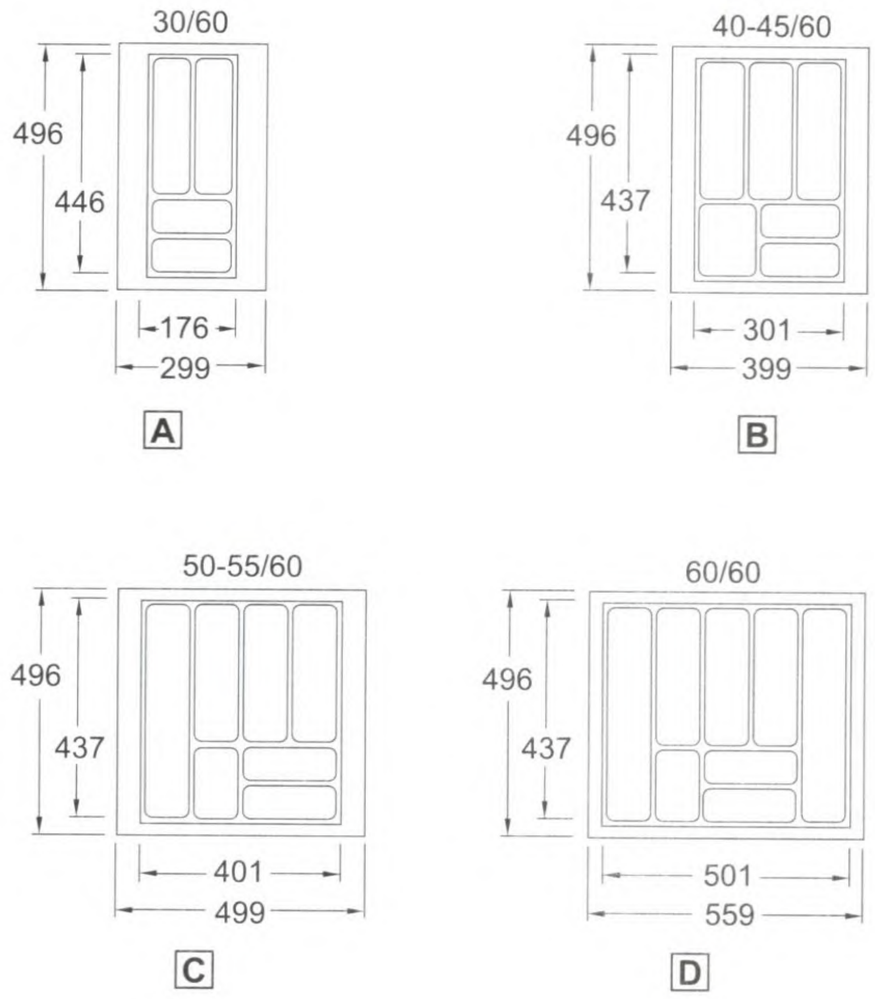

For cabinet width(mm.) สำหรับตู้กว้าง		Art. No.
For cabinet width 500 mm.		
A	300	556.62.701
B	350	556.62.685
C	400	556.62.710
D	450	556.62.729
E	500	556.62.738
F	550	556.62.694
G	600	556.62.747
For cabinet width 600 mm.		
A	300	556.62.756
B	350	556.62.765
C	400	556.62.774
D	450	556.62.783
E	500	556.62.792
F	550	556.62.809
G	600	556.62.818
Packing: 1 pc		บรรจุ 1 ชิ้น

For cabinet width(mm.) สำหรับตู้กว้าง		Art. No.
A	300	556.60.752
B	400-450	556.60.761
C	500-550	556.60.770
D	600	556.60.789
Packing: 1 pc		บรรจุ 1 ชิ้น

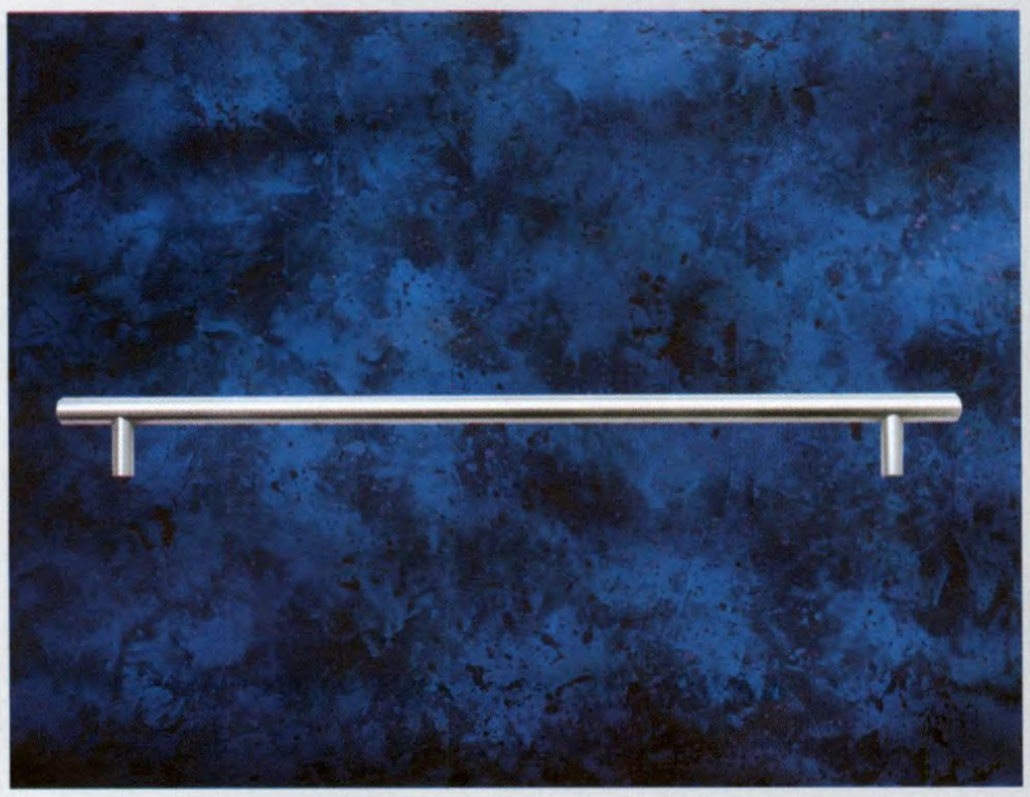

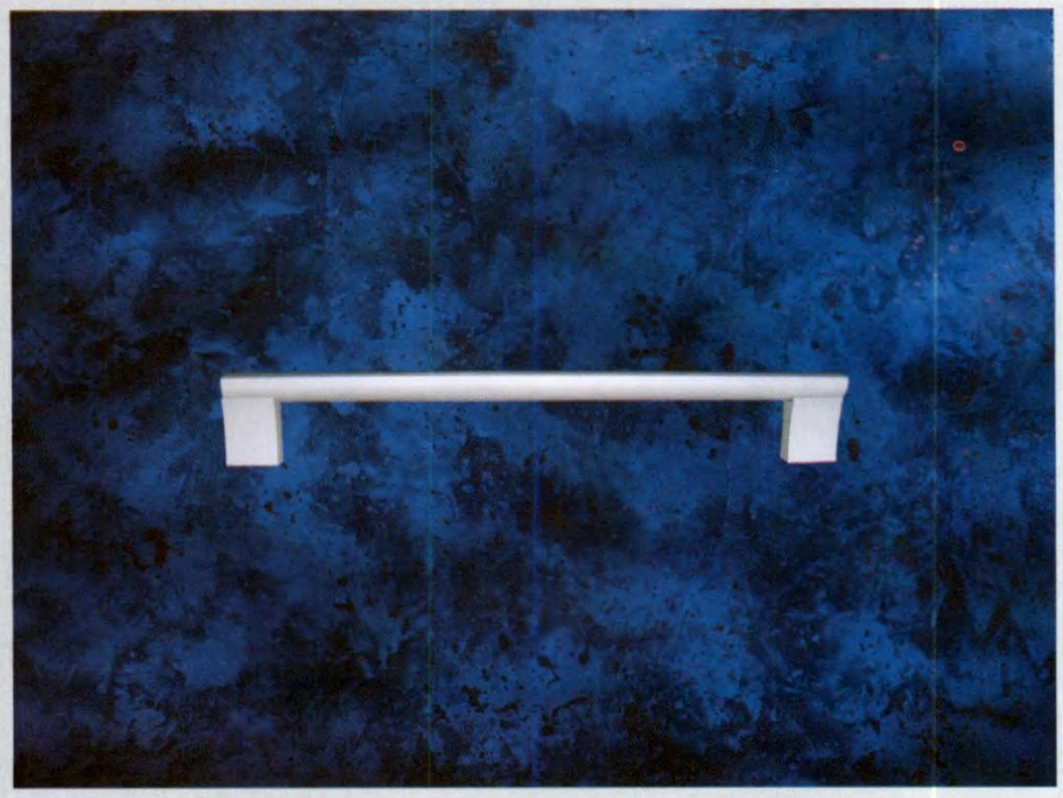

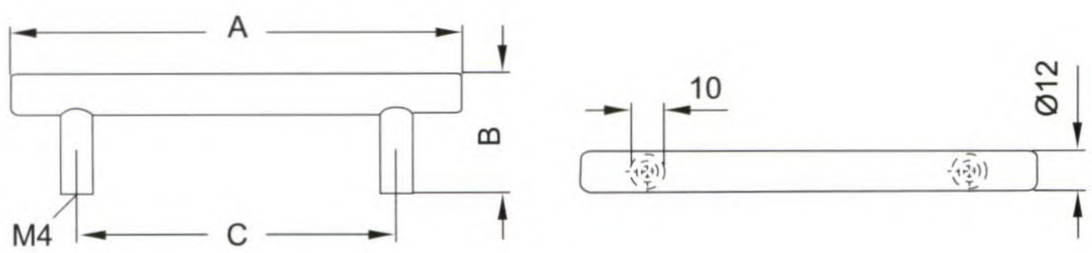

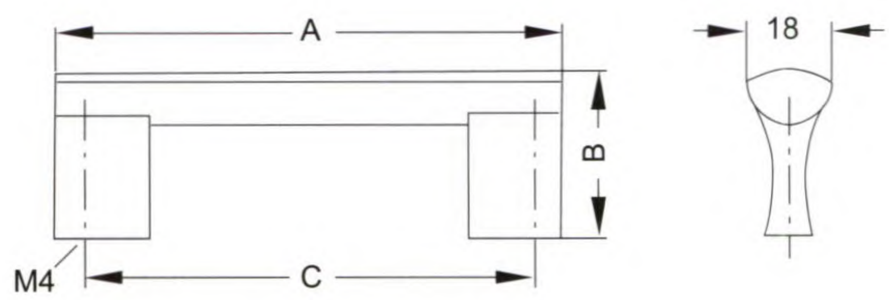

Stainless steel look สีสเตนเลส		
ขนาด AxB	รูเจาะ (C)	Art. No.
136x35	96	115.71.601
188x35	128	115.71.602
220x35	160	115.71.603
252x35	192	115.71.604
328x35	288	115.71.605
394x35	334	115.71.606
444x35	384	115.71.608
488x35	448	115.71.607
544x35	484	115.71.609
644x35	584	115.71.610
744x35	684	115.71.611
844x35	784	115.71.612
1000x35	960	115.71.613
Packing: 1 pc		บรรจุ 1 ชิ้น

Aluminium anodize สีอลูมิเนียม		
ขนาด AxB	รูเจาะ (C)	Art. No.
108x35	96	105.88.901
140x35	128	105.88.902
172x35	160	105.88.903
204x35	192	105.88.904
236x35	224	105.88.905
300x35	288	105.88.907
364x35	352	105.88.909
492x35	480	105.88.913
568x35	556	105.88.915
652x35	640	105.88.918
Packing: 1 pc		บรรจุ 1 ชิ้น

Sink

HÄFELE

- Silgranit sink

- Stainless steel sink

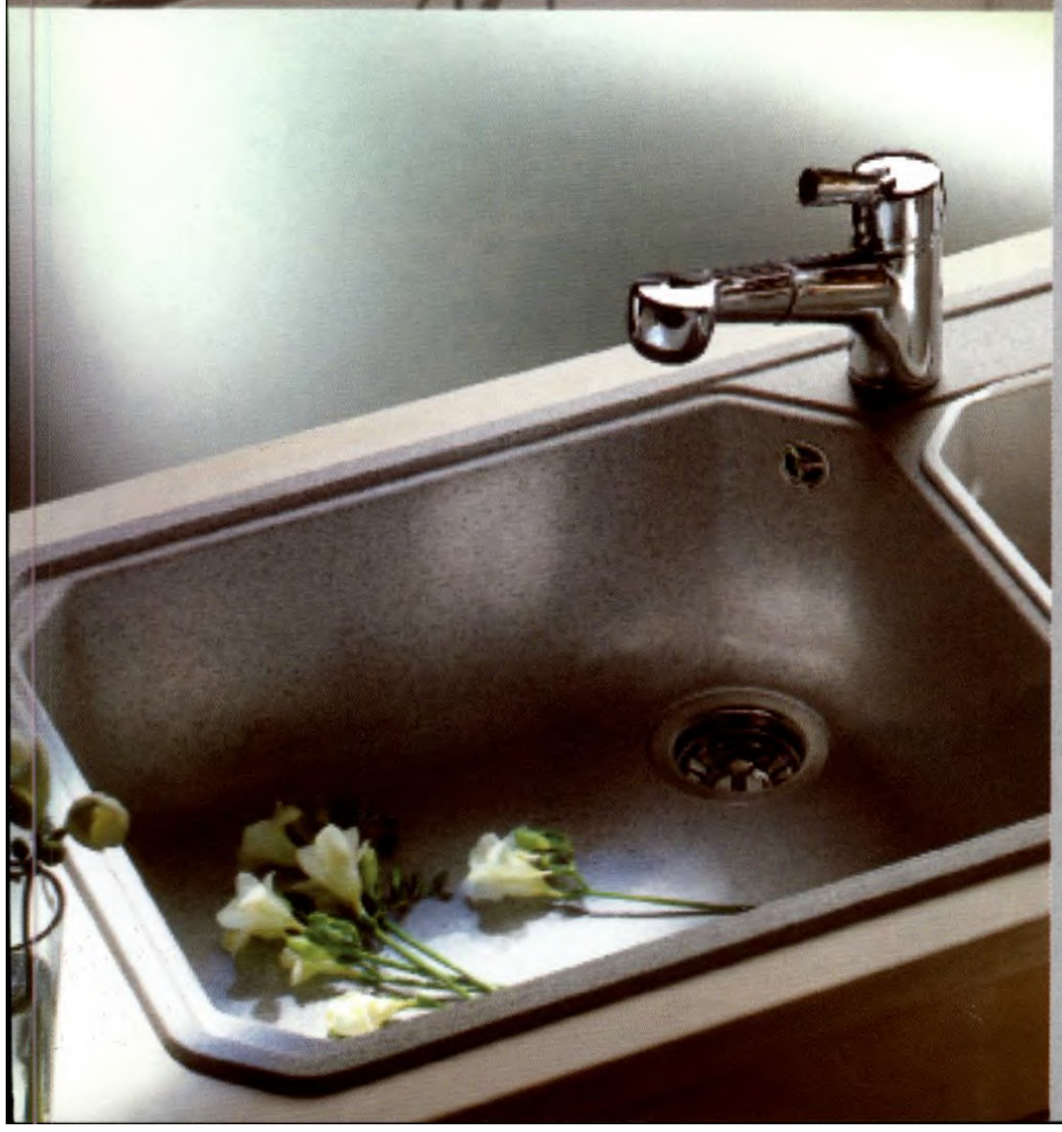

THE HEART OF A PERFECT KITCHEN

THE HEART OF A PERFECT KITCHEN

BLANCOTIPO

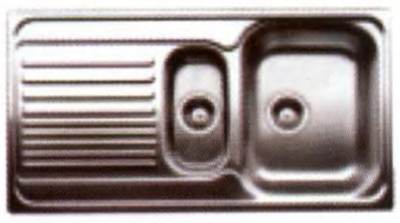

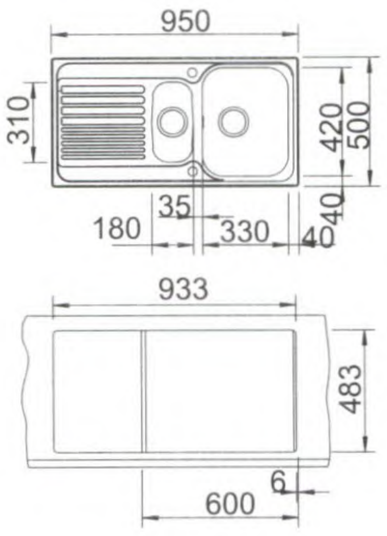

BLANCOTIPO 6 S
No.5B5.11.929
อ่างล้างจานสแตนเลส 1 1/2 หลุม
ขนาด 950 x 500 มม.
1 ที่พักจานซ้ายและขวา
พร้อมสะดืออ่างขนาด 3 1/2 นิ้ว + ท่อน้ำล้น

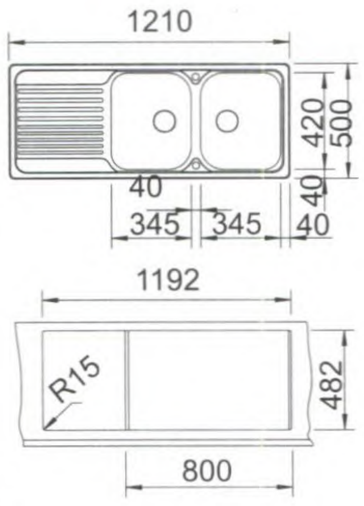

BLANCOTIPO 8 S
No.5B5.11.925
อ่างล้างจานสแตนเลส 2 หลุม
ขนาด 1210 x 500 มม.
1 ที่พักจานซ้ายและขวา
พร้อมสะดืออ่างขนาด 3 1/2 นิ้ว + ท่อน้ำล้น

Product Hi-Light

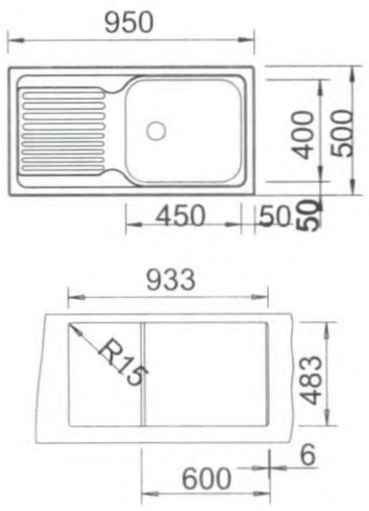

BLANCOTIPO XL 6 S
No.5B5.11.908
อ่างล้างจานสแตนเลส 1 หลุม
ขนาด 950 x 500 มม.
1 ที่พักจานขวาและซ้าย
พร้อมสะดืออ่างขนาด 3 1/2 นิ้ว + ท่อน้ำล้น

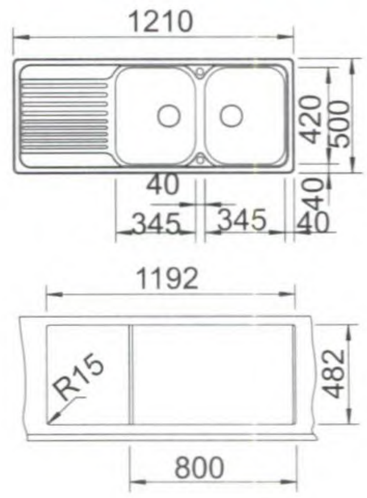

BLANCOTIPO 8 S BASIC ECONO-VERSION
No.5B5.11.376
อ่างล้างจานสแตนเลส 2 หลุม
ขนาด 1210 x 500 มม.
1 ที่พักจานซ้ายและขวา
พร้อมสะดืออ่างขนาด 3 1/2 นิ้ว

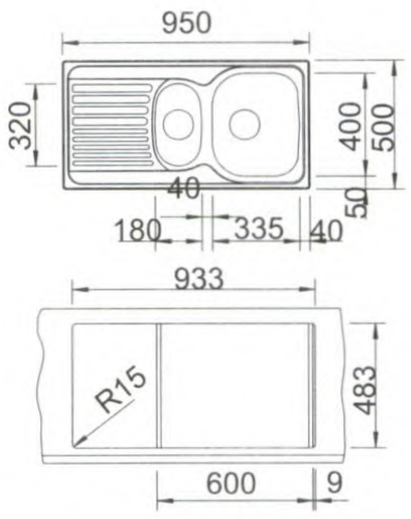

BLANCOTIPO 6 S BASIC
No.5B5.12.303
อ่างล้างจานสแตนเลส 1 1/2 หลุม
ขนาด 950 x 500 มม.
1 ที่พักจานซ้ายและขวา
พร้อมสะดืออ่างขนาด 3 1/2 นิ้ว + ท่อน้ำล้น

SINKS MADE IN GERMANY 100%

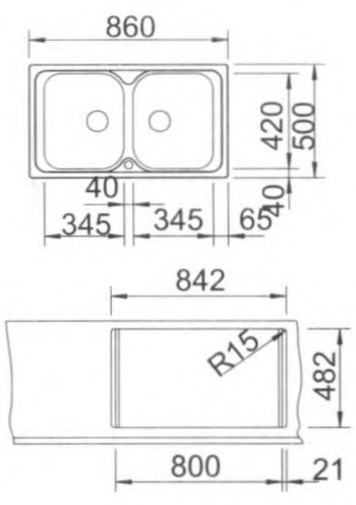

BLANCOTIPO 8
No.5B5.11.924
อ่างล้างจานสแตนเลส 2 หลุม
ขนาด 860 x 500 มม.
พร้อมสะดืออ่างขนาด 3 1/2 นิ้ว + ท่อน้ำล้น

HÄFELE

BLANCOTIPO

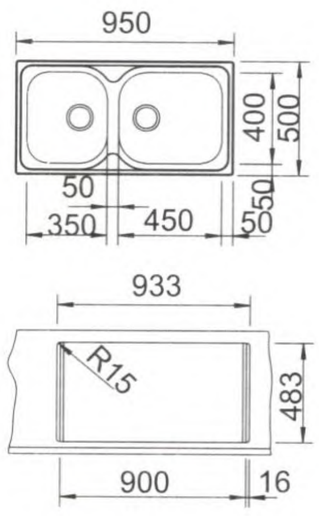

BLANCOTIPO XL 9
No.5B5.11.926
อ่างล้างจานสแตนเลส 2 หลุม
ขนาด 950 x 500 มม.
พร้อมสะดืออ่างขนาด 3 1/2 นิ้ว + ท่อน้ำล้น

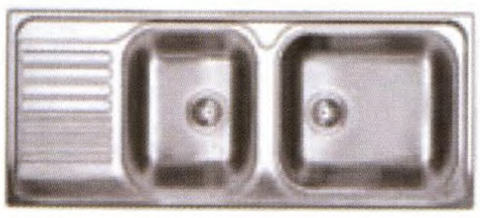

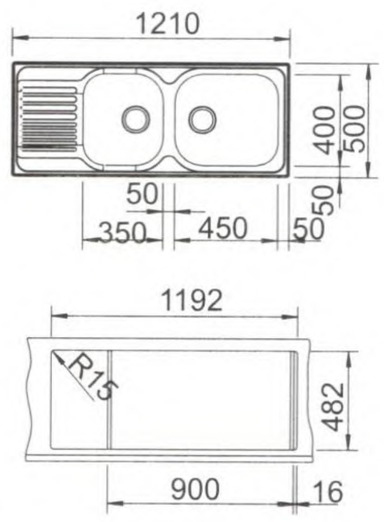

BLANCOTIPO XL 9 S
No.5B5.11.927
อ่างล้างจานสแตนเลส 2 หลุม
ขนาด 1210 x 500 มม.
1 ที่พักจานซ้ายและขวา
พร้อมสะดืออ่างขนาด 3 1/2 นิ้ว + ท่อน้ำล้น

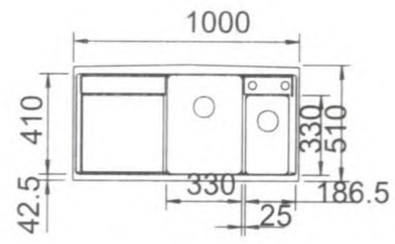

BLANCOCOAXIA 6 S
No.5B5.11.785
อ่างล้างจานซิลแกรนิต 2 หลุม
ขนาด 1000 x 510 มม.
1 ที่พักจานซ้ายขวา
พร้อมสะดืออ่างขนาด 3 1/2 นิ้ว 2 ชิ้น + ท่อน้ำล้น

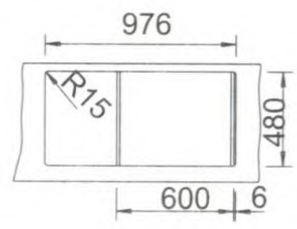

No.5B5.11.785 สีทราย | No.5B5.11.784 สีจัสมีน | No.5B5.11.782 สีขาว

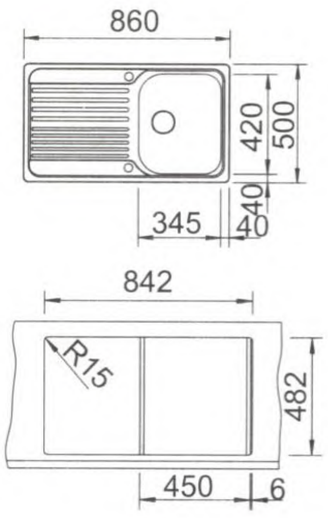

BLANCOTIPO 45 S
No.5B5.11.942
อ่างล้างจานสแตนเลส 1 หลุม
ขนาด 860 x 500 มม.
1 ที่พักจานซ้ายและขวา
พร้อมสะดืออ่างขนาด 3 1/2 นิ้ว + ท่อน้ำล้น

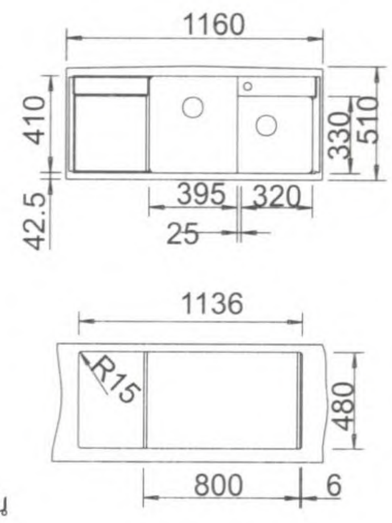

BLANCOCOAXIA 8 S
No.5B5.11.823
อ่างล้างจานซิลแกรนิต 2 หลุม
ขนาด 1160 x 510 มม.
1 ที่พักจานซ้ายขวา
พร้อมสะดืออ่างขนาด 3 1/2 นิ้ว 2 ชิ้น + ท่อน้ำล้น

No.5B5.11.823 สีแอนทาไซต์ | No.5B5.11.817 สีจัสมีน | No.5B5.11.818 สีทราย

BLANCOMAGNAT

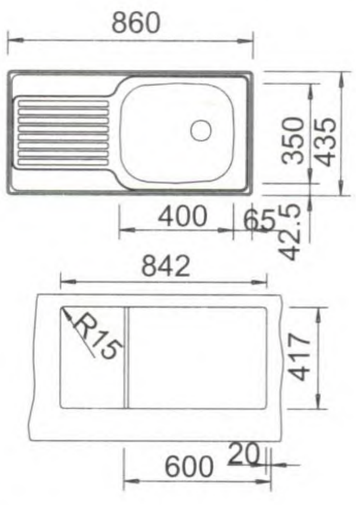

BLANCOMAGNAT
No.5B5.11.916
อ่างล้างจานสแตนเลส 1 หลุม
ขนาด 860 x 435 มม.
1 ที่พักจานซ้ายและขวา
พร้อมสะดืออ่างขนาด 3 1/2 นิ้ว + ท่อน้ำล้น

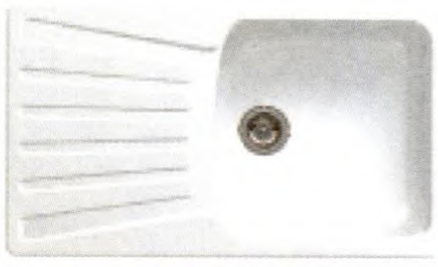

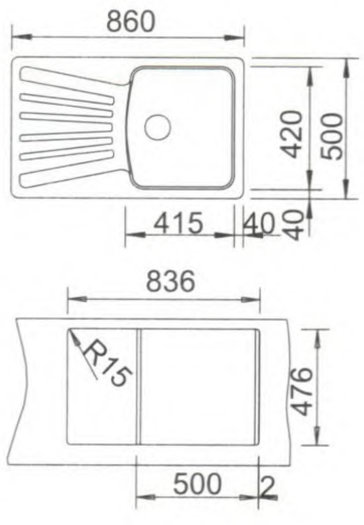

BLANCONOVA 5 S
No.5B5.10.484
อ่างล้างจานซิลแกรนิต 1 หลุม
ขนาด 860 x 500 มม.
1 ที่พักจานซ้ายขวา
พร้อมสะดืออ่างขนาด 3 1/2 นิ้ว 2 ชิ้น + ท่อน้ำล้น

No.5B5.10.484 สีขาว | No.5B5.10.485 สีทราย | No.5B5.12.209 สีหินเทา | No.5B5.10.461 สีแอนทาไซต์

BLANCONOVA 6 S

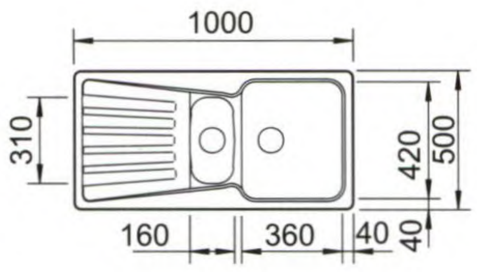

	white	Item-No. 5B5.10.488
	sand	Item-No. 5B5.10.489
	greystone	Item-No. 5B5.12.212
	anthracite	*Item-No. 5B5.10.462

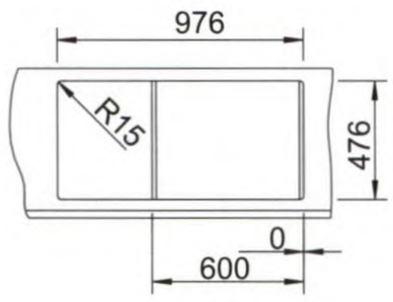

อ่างล้างจานซิลแกรนิต 1 1/2 หลุม
ขนาด 1000 x 500 มม.
พร้อมสะดืออ่างขนาด 3 1/2 นิ้ว

ความลึกของหลุม 190/130 มม. Bowl depth: 190/130 mm

BLANCONOVA 8 S

ขนาดของอ่างล้างจาน 80 ซม/Cabinet size 80 cm

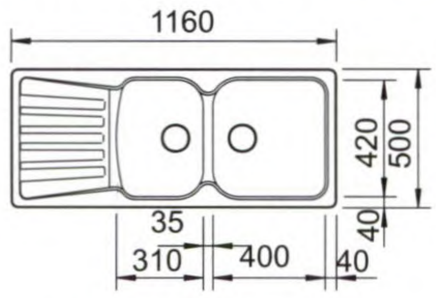

	white	Item-No. 5B5.10.492
	sand	*Item-No. 5B5.10.493
	greystone	Item-No. 5B5.12.214
	anthracite	Item-No. 5B5.10.463

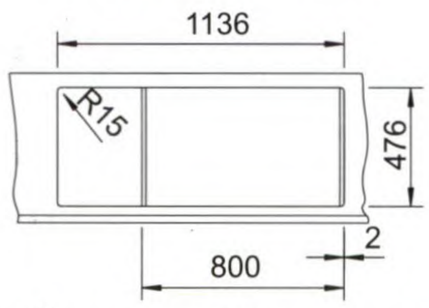

อ่างล้างจานซิลแกรนิต 2 หลุม
ขนาด 1160 x 500 มม.
พร้อมสะดืออ่างขนาด 3 1/2 นิ้ว

ความลึกของหลุม 190 มม. Bowl depth: 190 mm

Note: * HTH stock Item (สินค้าที่มีอยู่ในสต๊อก)

Sink

HÄFELE

- KWC

THE DREAM STREAM

THE DREAM STREAM

KWC FAUCETS

KWC DOMO

KWC DOMO
Sink mixer with pull-out spray
5W1.06.133C
ก๊อกผสมอ่างล้างจาน หัวยืดได้
ปรับน้ำ 2 ระบบ

KWC DOMO
Sink mixer with pre-rinse
and swivel spout
for island
5W2.4S.164C
ก๊อกผสมอ่างล้างจานหัวโค้งสวิง
พร้อมปากก๊อก

KWC DOMO
Sink mixer with pre-rinse
wall fixed
5W2.46.164C
ก๊อกผสมอ่างล้างจานหัวโค้งสวิง
พร้อมแป้นยึดเข้ากับผนัง

KWC ORCINO

KWC ORCINO
Sink mixer with swivel spout
5W1.07.123C
ก๊อกผสมอ่างล้างจาน

KWC ORCINO
Sink mixer with pull-out spray
5W1.07.1330
ก๊อกผสมอ่างล้างจานหัวยืดได้

KWC ORCINO
Sink mixer with long lever
5W1.07.1240
ก๊อกผสมอ่างล้างจานก้านปัดแบบยาว

HÄFELE

KWC KONOS

KWC KONOS
Sink mixer
with swivel spout
5W1.0K.112C
ก๊อกผสมอ่างล้างจาน

KWC KONOS
Sink mixer
with pull-out spray
chrome
5W1.0K.1330
ก๊อกผสมอ่างล้างจาน หัวยืดได้
ปรับน้ำ 2 ระบบ
สีโครเมียม

KWC KONOS
Sink mixer
with pull-out spray
veloues chrome
5W1.0K.133VC
ก๊อกผสมอ่างล้างจาน หัวยืดได้
ปรับน้ำ 2 ระบบ
สีเงิน

KWC NOVA

KWC NOVA
Sink mixer
with pull-out spray
5W1.0N.133C
ก๊อกผสมอ่างล้างจาน หัวยืดได้
ปรับน้ำ 2 ระบบ

KWC STYLE

KWC STYLE
Sink mixer
swivel spout 160°
5W1.0C.123C
ก๊อกผสมอ่างล้างจาน

KWC STYLE
Sink mixer
with pull-out spray
5W1.0C.148C
ก๊อกผสมอ่างล้างจาน หัวยืดได้

KWC SOAP DISPENSER

KWC PRIMO
5WZ.50.4938
ที่กดสบู่เหลว

KWC SUPRIMO
5WZ.53.4171
ที่กดสบู่เหลว

KWC DOMO-INOX

KWC DOMO-INOX
Sink mixer
with pull-out spray
transparent-clear
5W1.0C.1337
ก๊อกผสมอ่างล้างจานหัวฝักบัวยืดได้ สีขาวใส

KWC DOMO-INOX
Sink mixer
with pull-out spray
matt-black
5W1.0C.1336
ก๊อกผสมอ่างล้างจานหัวฝักบัวยืดได้ สีดำ

KWC DOMO-INOX
Sink mixer
swivel, stainless steel
5W1.0C.1237
ก๊อกผสมอ่างล้างจาน สีสแตนเลส

KWC IQUA

KWC IQUA HT 180
Hand dryer
5W2.8J.6101
เครื่องเป่ามืออัตโนมัติ

KWC IQUA SD 80
Soap dispenser
5W2.8J.6201
เครื่องกดสบู่เหลวอัตโนมัติ

KWC DOMO-INOX
Sink mixer
with swivel spout
pull-out spray
stainless steel
5W1.0C.1487
ก๊อกผสมอ่างล้างจานหัวฝักบัวยืดได้ สีสแตนเลส

HÄFELE

KWC LUNA

KWC LUNA
Sink mixer
with swivel spout
5W1.0A.123C
ก๊อกผสมอ่างล้างจาน

KWC LUNA
Sink mixer
with pull-out spray
5W1.0A.133C
ก๊อกผสมอ่างล้างจานหัวยืดได้
ปรับน้ำ 2 ระบบ

KWC IQUA-LINO

KWC IQUA-LINO
Wash basin mixer
with IR sensor
L 10/L 20
5W1.2Q.K410
ก๊อกน้ำอัตโนมัติ ระบบ IR sensor

KWC IQUA-TIPOLINO
Solar operation
L 10/L 20
5W1.2Q.P51M
ก๊อกน้ำอัตโนมัติ ระบบไฟฟ้า

KWC DISKO
Sink mixer with
pillar extension
5W1.2V.A920
ก๊อกผสมอ่างล้างจาน ทรงสูง

KWC DISKO
wash basin mixer
wall-fixed
5W1.1V.A720
ก๊อกผสมอ่างล้างหน้าออกจากผนัง

HÄFELE

Art. No.	Page	Art. No.	Page	Art. No.	Page	Art. No.	Page
105.88.901	36	522.52.204	30	545.22.245	12	556.60.761	35
105.88.902	36	522.53.206	30	545.22.250	12	556.60.770	35
105.88.903	36	522.53.213	31	545.23.240	12	556.60.789	35
105.88.904	36	522.54.219	30	545.23.241	12	556.62.685	35
105.88.905	36	522.62.200	26	545.99.102	18	556.62.694	35
105.88.907	36	522.62.210	26	545.99.103	18	556.62.701	35
105.88.909	36	522.62.220	26	545.99.110	19	556.62.710	35
105.88.913	36	522.62.230	26	545.99.111	19	556.62.729	35
105.88.915	36	522.62.240	26	545.99.120	19	556.62.738	35
105.88.918	36	522.62.250	26	545.99.241	13	556.62.747	35
115.71.601	36	540.02.112	28	545.99.249	13	556.62.756	35
115.71.602	36	540.02.194	28	545.99.262	11	556.62.765	35
115.71.603	36	540.02.204	28	545.99.290	11	556.62.774	35
115.71.604	36	540.04.203	33	545.99.291	11	556.62.783	35
115.71.605	36	540.04.213	33	545.99.294	11	556.62.792	35
115.71.606	36	540.04.228	30	545.99.295	11	556.62.809	35
115.71.607	36	540.04.229	30	545.99.296	11	556.62.818	35
115.71.608	36	540.24.927	15	546.16.200	9	5B5.10.461	39
115.71.609	36	540.36.200	29	546.16.201	9	5B5.10.462	40
115.71.610	36	540.38.213	14	546.16.253	10	5B5.10.463	40
115.71.611	36	540.38.214	14	546.16.254	10	5B5.10.484	39
115.71.612	36	540.38.215	14	546.95.210	6	5B5.10.485	39
115.71.613	36	540.38.216	14	546.95.220	6	5B5.10.488	40
502.12.023	21	540.38.223	14	546.96.210	7	5B5.10.489	40
502.12.729	21	540.38.224	14	546.96.220	7	5B5.10.492	40
502.12.998	21	540.38.225	14	547.21.801	5	5B5.10.493	40
502.15.033	21	540.38.226	14	547.21.802	5	5B5.11.376	38
502.15.042	21	540.38.233	15	547.21.803	5	5B5.11.782	39
502.23.062	21	540.38.234	15	547.21.804	5	5B5.11.784	39
502.23.740	21	540.38.235	15	547.21.805	5	5B5.11.785	39
510.36.232.1	29	540.38.236	15	547.21.806	5	5B5.11.817	39
510.41.925	29	540.38.910	14	547.21.821	5	5B5.11.818	39
520.04.207	29	540.38.910	15	547.21.822	5	5B5.11.823	39
521.16.007	22	540.38.92X	14	547.21.823	5	5B5.11.908	38
521.20.215	26	540.38.92X	15	547.21.824	5	5B5.11.916	39
521.50.212	22	540.38.990	14	547.21.825	5	5B5.11.924	38
521.50.212	30	540.38.990	16	547.21.826	5	5B5.11.925	38
521.50.212	31	540.38.990	17	547.21.841	5	5B5.11.926	39
521.50.212	32	540.73.210	16	547.21.842	5	5B5.11.927	39
521.50.212	33	540.73.220	16	547.21.843	5	5B5.11.929	38
521.50.214	22	540.73.230	16	547.21.844	5	5B5.11.942	39
521.50.214	30	540.73.240	16	547.21.845	5	5B5.12.209	39
521.50.214	31	540.73.250	16	547.21.846	5	5B5.12.212	40
521.50.214	32	540.74.210	16	547.21.861	5	5B5.12.214	40
521.50.214	33	540.74.220	16	547.21.862	5	5B5.12.303	38
521.51.250	22	540.74.230	16	547.21.863	5	5W1.06.133C	42
521.51.260	22	540.74.240	16	547.21.864	5	5W1.07.123C	42
521.53.210	27	540.74.260	16	547.21.865	5	5W1.07.1240	42
521.53.230	25	540.77.210	17	547.21.866	5	5W1.07.1330	42
521.55.200	24	540.77.220	17	547.27.204	8	5W1.0A.123C	45
521.55.210	24	540.77.230	17	547.27.205	8	5W1.0A.133C	45
521.55.220	24	540.77.240	17	547.65.204	31	5W1.0C.123C	43
521.55.230	25	540.77.250	17	547.65.214	31	5W1.0C.1237	44
521.55.240	24	540.91.236	17	552.54.208	30	5W1.0C.1336	44
521.55.260	25	540.91.245	17	552.54.209	30	5W1.0C.1337	44
521.55.280	25	540.91.250	17	556.53.530	34	5W1.0C.148C	43
521.55.290	25	540.91.270	17	556.53.540	34	5W1.0C.1487	44
521.55.300	23	540.91.271	17	556.53.545	34	5W1.0K.112C	43
521.55.310	23	540.91.272	17	556.53.550	34	5W1.0K.1330	43
521.55.320	23	541.18.295	18	556.53.560	34	5W1.0K.133VC	43
521.55.330	23	541.92.200	28	556.53.580	34	5W1.0N.133C	43
521.55.340	23	542.25.394	20	556.53.590	34	5W1.1V.A720	46
522.04.207	26	542.27.786	20	556.53.600	34	5W1.2Q.K410	45
522.29.207	26	542.27.799	20	556.53.730	34	5W1.2Q.P51M	45
522.29.2XW	26	544.01.089	27	556.53.740	34	5W1.2V.A920	46
522.51.204	32	544.01.229	27	556.53.745	34	5W2.46.164C	42
522.51.214	31	544.01.249	27	556.53.750	34	5W2.4S.164C	42
522.51.223	31	544.04.000	27	556.53.760	34	5W2.8J.6101	44
522.51.233	32	545.21.241	12	556.53.780	34	5W2.8J.6201	44
522.51.242	32	545.21.291	12	556.53.790	34	5WZ.50.4938	44
522.51.253	32	545.21.293	12	556.53.800	34	5WZ.53.4171	44
522.51.262	33	545.22.240	12	556.60.752	35		

Kitchen fittings

HÄFELE

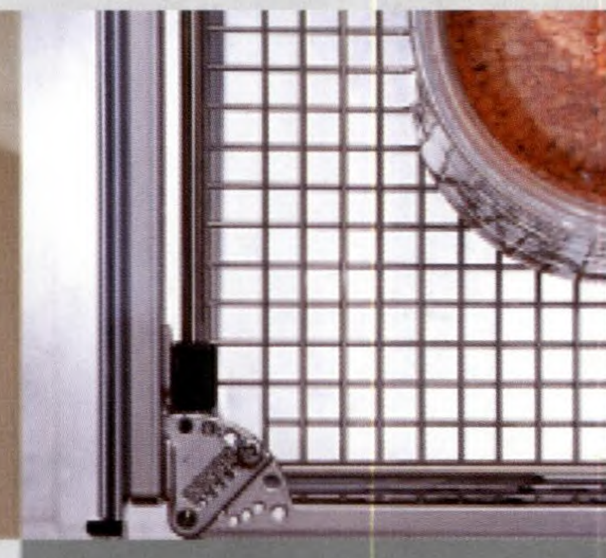
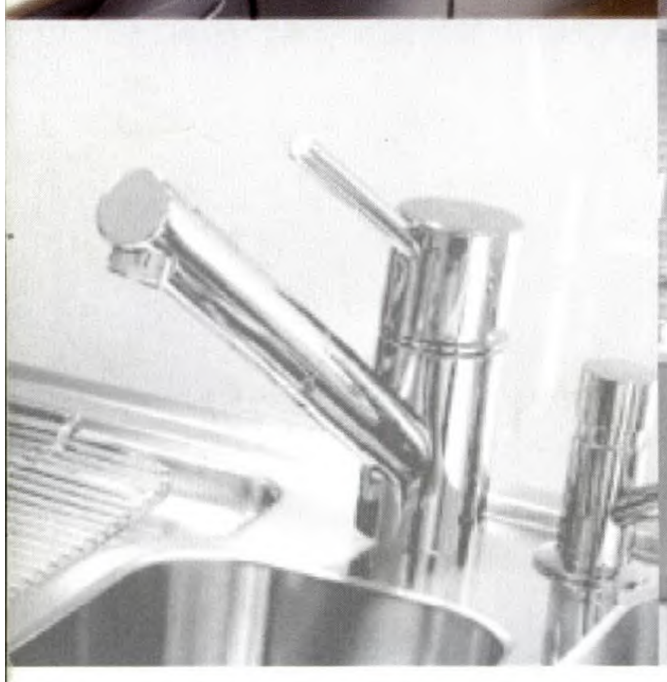

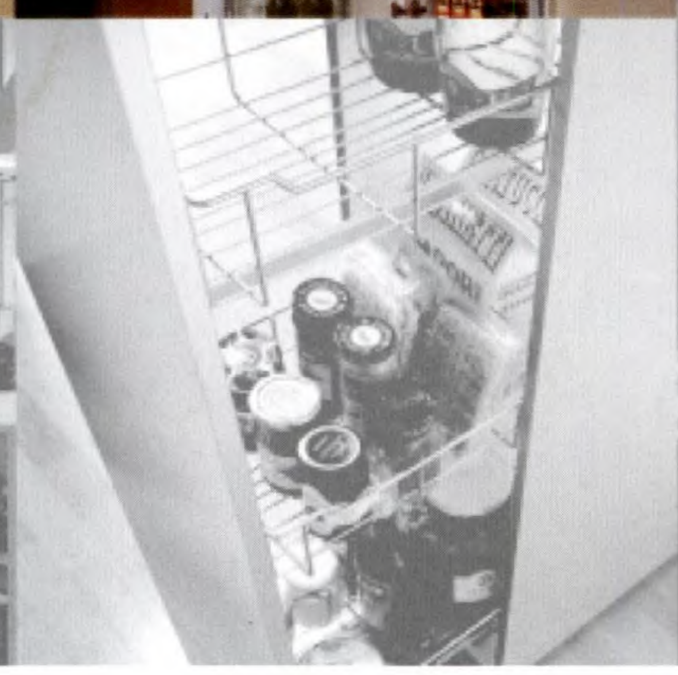
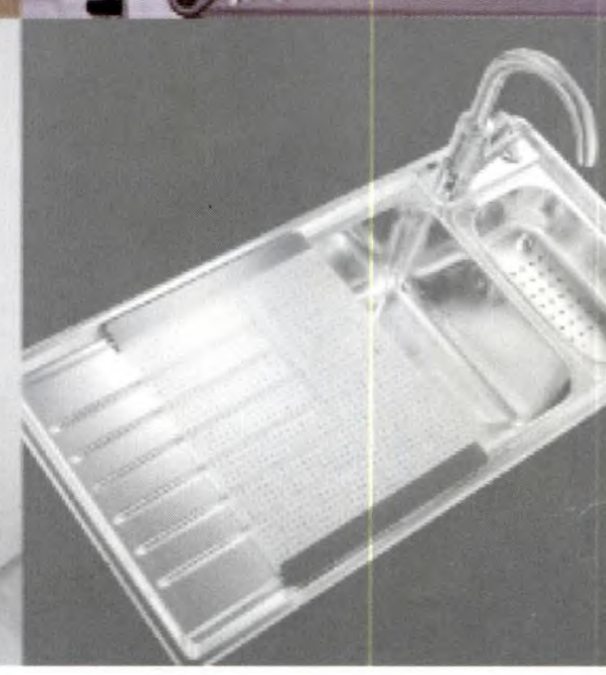

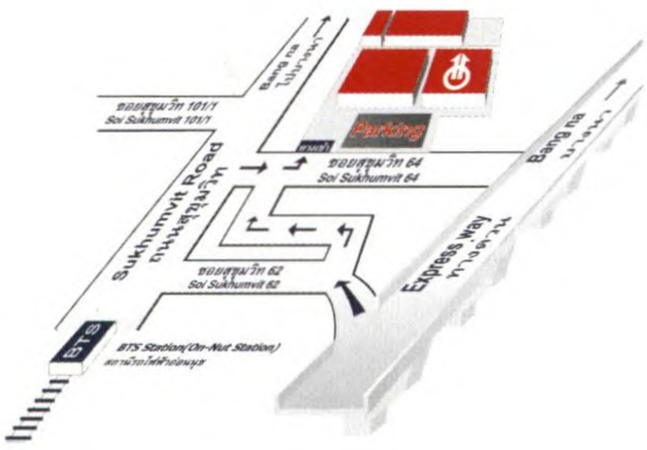

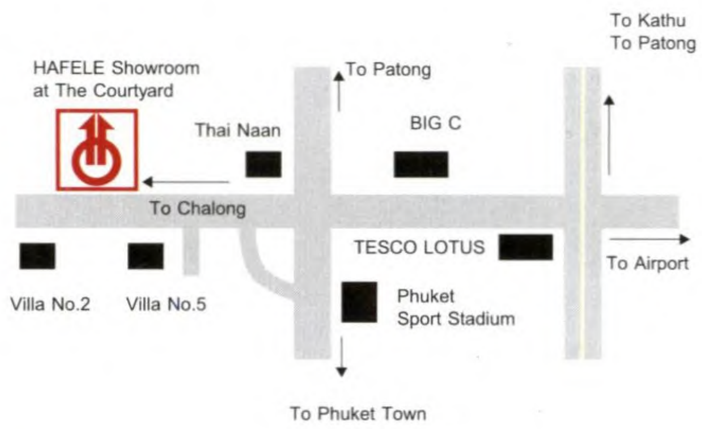

Häfele (Thailand) Limited
57 Soi Sukhumvit 64 Sukhumvit Rd,
Bangjak Phrakanong Bangkok 10260.
Tel:+66 2 741 7171 Fax:+66 2 741 7272
e-mail: info@hafele.co.th www.hafele.co.th

Häfele (Thailand) Limited (Pattaya Showroom)
140/89 Moo 11 Nongprue Banglamung
Chonburi 20150
Tel: 038-332485-8 Fax: 038-332489

Häfele (Thailand) Limited (Phuket Showroom)
The Courtyard 90/5 Moo 2 Chaofa West Rd,
T.Vichit A.Muang Phuket 83000
Tel: 076-264481 Fax: 076-264482

บริษัท เฮเฟเล่ (ประเทศไทย) จำกัด 57 ซอยสุขุมวิท 64 ถนนสุขุมวิท แขวงบางจาก เขตพระโขนง กรุงเทพฯ 10260
โทร: 0-2741-7171, แฟกซ์: 0-2741-7272 อีเมล์: info@hafele.co.th www.hafele.co.th