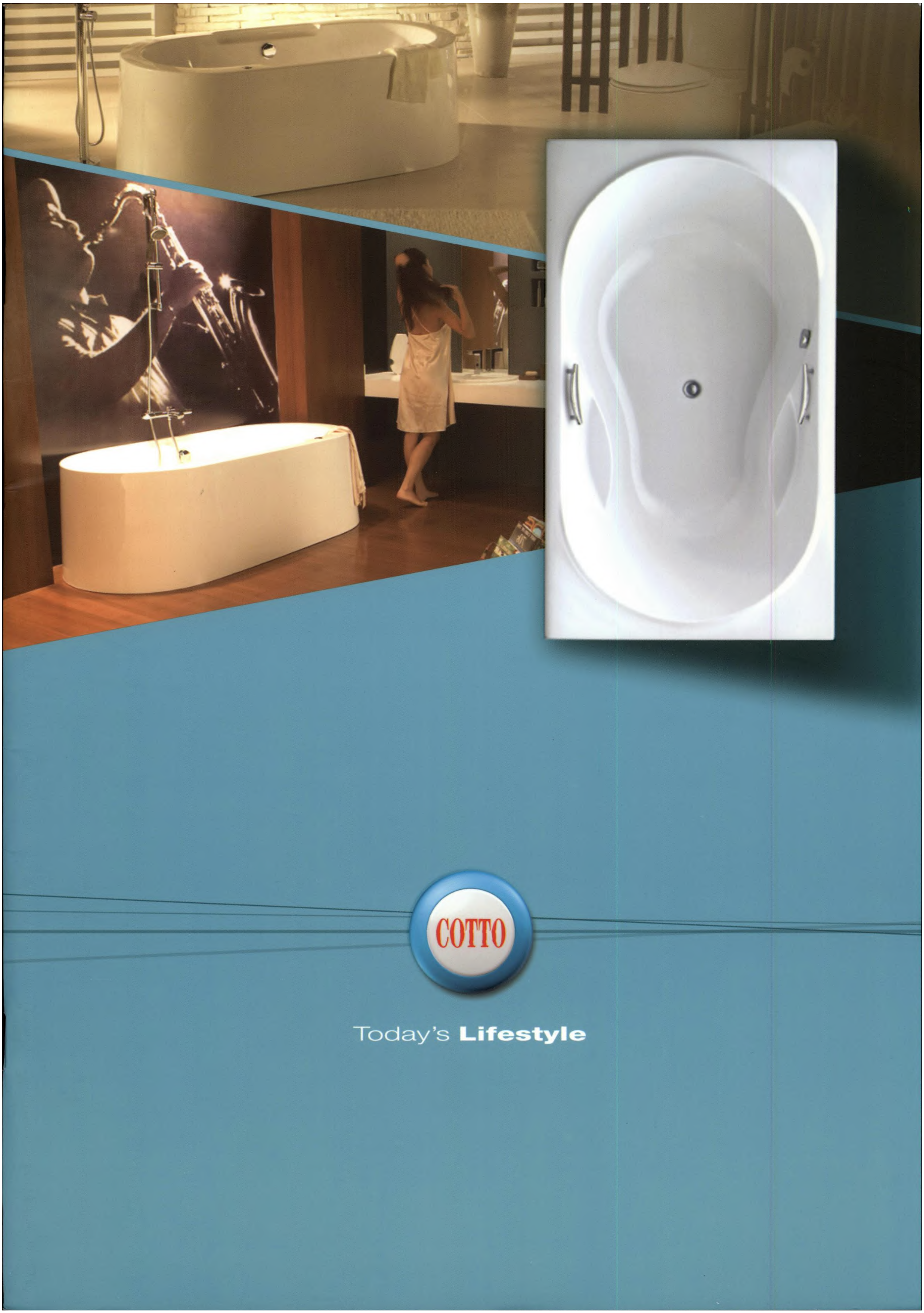
COTTO
Today's Lifestyle

COSY BATHTUB

อ่างอาบน้ำโคซี่

Ergonomically designed for total relaxation

ด้วยเส้นสายดีไซน์ ที่รองรับสรีระได้อย่างเหมาะเจาะงดงาม ให้ความผ่อนคลายในทุกอิริยาบท พร้อมคุณภาพจากเนื้ออะคริลิคแท้ หลากรูปแบบและสีสันให้คุณเลือกได้ดังใจ อ่างอาบน้ำอะครีลิคคอตโต้ จึงเป็นทุกคำตอบสำหรับความต้องการของคุณ

The ulitmate in bathing comfort,
COTTO Acrylic Bathtubs are ergonomically designed to pamper your body with total relaxation.
Created from the best quality acrylic sheets, the attractive and sturdy COTTO Bathtubs also available in an extensive range of color and choice of styles for your selection

Anti-Bacteria
- ป้องกัน และยับยั้งเชื้อแบคทีเรียได้ตลอดอายุการใช้งาน

Non-Dirt
- ขจัดปัญหาคราบด่างดำ

Shiny smooth
- อ่างอาบน้ำคงความสวยสดใสอยู่เสมอ

Freshy smell
- ขจัดปัญหากลิ่นสะสมไม่พึงประสงค์

WHIRL POOL

ด้วยระบบน้ำวนสมบูรณ์แบบจากคอตโต้ ที่ผสานพลังงานน้ำ และแรงดันอากาศจนเกิดพลังน้ำที่อ่อนนุ่มรอบทิศทาง ช่วยนวดกล้ามเนื้อให้ผ่อนคลายทั่วสรีระ พร้อมคุณภาพวัสดุที่เลือกสรร และการตรวจสอบในทุกขั้นตอนการผลิต ทำให้คุณมั่นใจ และวางใจได้ทุกครั้งที่ลงอาบ

ตะแกรงหัวดูด (Suction Outlet)

- ออกแบบให้ติดตั้งด้านข้าง และดูดน้ำอย่างนุ่มนวล (Side mounted, anti - vortex design)
- เส้นผ่านศูนย์กลาง 8.63 ซม. (With 8.63 diameter cm.)

วาล์วปรับปริมาณอากาศ (Air control valve)

- ปรับความแรงของน้ำผสมอากาศได้ตามต้องการ (Air / water Mixture Adjustable)

หัวเจ็ทรุ่นมาตรฐาน / รุ่น Daul (Standard Jet & Dual Jet)

- สามารถหมุนได้ 360 องศา เลือกปรับทิศทางกระแสน้ำได้ (Adjustable nozzle direction, swivel ball)
- รุ่นมาตรฐาน เส้นผ่าศูนย์กลาง 6.56 ซม. (Standard-diameter size 6.56 cm.)
- รุ่น ดูอัล เจ็ท เส้นผ่าศูนย์กลาง 9.06 ซม. (Dual jet-diameter size 9.06 cm.)

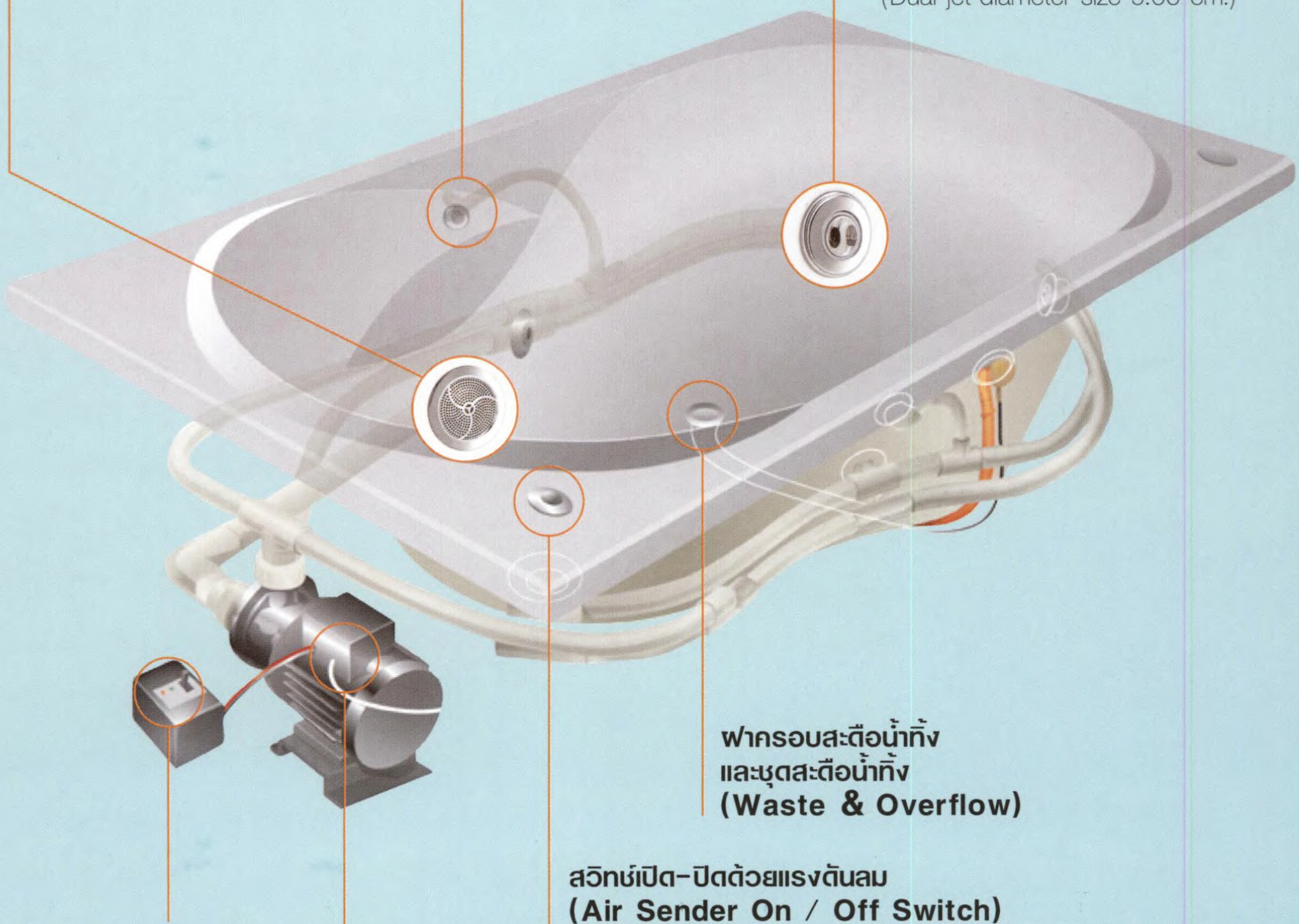

ฝาครอบสะดือน้ำทิ้ง และชุดสะดือน้ำทิ้ง (Waste & Overflow)

ระบบเบรคเกอร์ป้องกันไฟฟ้ารั่ว (Earth Leakage Circuit Breaker)

- ระบบควบคุมความปลอดภัย 2 ชั้น (A dual safety earth grounded protection system)
- ตัดไฟอัตโนมัติ ภายใน 1/10 วินาที (Automatic tripping, Tripping Time : 1/10 sec.) (UL listed 220 V., 50 Hz)

สวิทช์เปิด-ปิดด้วยแรงดันลม (Air Sender On / Off Switch)

- สามารถหมุนใช้ได้สะดวกและกันน้ำได้ (Conveniently located and waterproof)
- ขนาดเส้นผ่าศูนย์กลาง 4.68 ซม. (With 4.68 diameter cm.)

ปั๊มน้ำ (Pump)

- ระบบมอเตอร์แบบพิเศษระบายความร้อนด้วยพัดลม (Total Enclosed Fan Cool)
- รับรองมาตรฐานโดย UL (UL listed 220 / 240 V., 50 Hz)

WHIRL POOL & AIR POOL

สัมผัสพลังน้ำจากอ่างอาบน้ำวนพร้อมอัดอากาศ

1.

สองคุณสมบัติในหนึ่งเดียวของ Dual Jet ประกอบด้วย Adjustable Jet และ Whirly Cover Jet (นวดเบา) พิเศษเฉพาะรุ่น Attina, Royal Rosanna และ Valencia เลือกนวดได้ทั้งแบบนุ่มนวล (Whirly) และแบบที่แรงขึ้น (Adjustable) ตามความต้องการ สำหรับรุ่นอื่นๆ เป็นหัวเจ็ทแบบมาตรฐาน (Standard Jet)

2.

Standard Jet (หัวฉีดพ่นหลัง) หัวเจ็ทแบบมาตรฐาน

3.

Back Jet (หัวฉีดพ่นหลัง) พิเศษเฉพาะรุ่นน้ำวน พร้อมอัดอากาศมากสุดถึง 12 หัว ช่วยนวดหลังและลำตัว และกระตุ้นการไหลเวียนของโลหิตได้ทั่วถึงขึ้น

4.

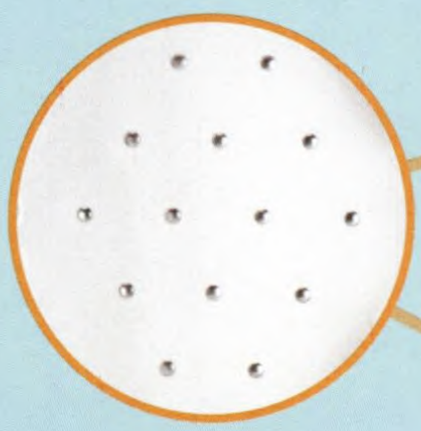

เพิ่มระบบอัดอากาศ เพื่อเป็นทางเลือกแก่ผู้ใช้ มี Air Jet (หัวอัดอากาศ) มากสุดถึง 14 หัว ช่วยเพิ่มพลังนวดที่นุ่มนวลในรูปแรงอัดอากาศ ผ่านน้ำบริเวณด้านล่างของอ่าง เพื่อความสมบูรณ์ของการผ่อนคลาย

5.

Safety Suction (ตะแกรงหัวดูด) ดีไซน์ทันสมัย บางแนบกันตัวอ่าง พร้อมเพิ่มความปลอดภัยแก่ผู้ใช้ เมื่อมีสิ่งแปลกปลอมตกค้าง ระบบจะตัดการทำงานอัตโนมัติ

6.

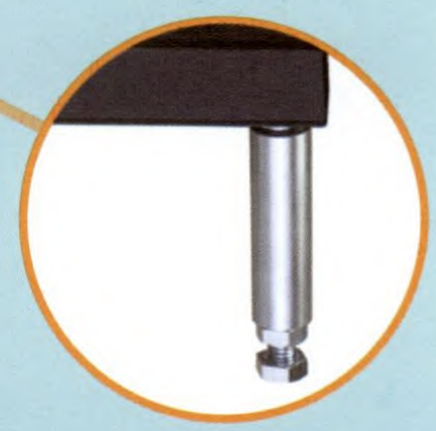

ขาตั้งแบบปรับระดับได้ เพื่อช่วยให้การติดตั้งสะดวกง่ายดายมากขึ้น พิเศษเฉพาะอ่างน้ำวน และอ่างน้ำวนอัดอากาศเท่านั้น

ATTINA
แอททินา

อ่างอาบน้ำขนาดใหญ่
และสะดืออ่างอาบน้ำแบบป๊อบอัพ (TS311PP)

- ขนาดเส้นผ่านศูนย์กลาง 1,600 มม. ความจุน้ำ 240 ลิตร
  (With 240 liters water-holding capacity.)

BT201PP (H) แบบธรรมดา (Standard)
BTW301PP (H) พร้อมระบบน้ำวน (With whirpool)
BWA401PP (H) พร้อมระบบน้ำวน และอัดอากาศ
(With whirpool/Airpool)
ไม่มีมือจับ

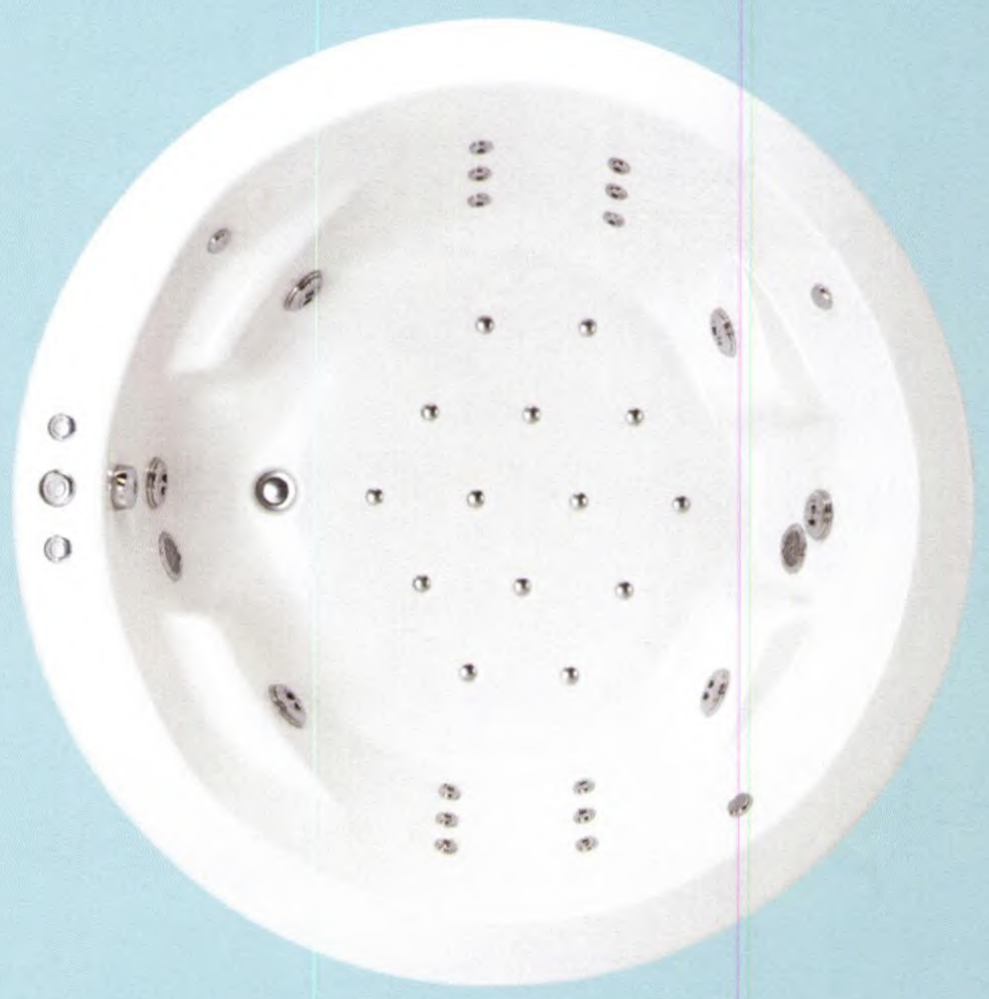

อ่างอาบน้ำขนาดใหญ่ พร้อมแผงอะครีลิคลอยตัว
และสะดืออ่างอาบน้ำแบบป๊อบอัพ (TS311PP)

- ขนาดเส้นผ่าศูนย์กลางอ่าง 1,600 มม. ความจุน้ำ 240 ลิตร
  (With 240 liters water-holding capacity)

BT201SPP (H) แบบธรรมดา (Standard)
BTW301SPP (H) พร้อมระบบน้ำวน (With whirpool)
BWA401SPP (H) พร้อมระบบน้ำวน และอัดอากาศ
(With whirpool/Airpool)
ไม่มีมือจับ

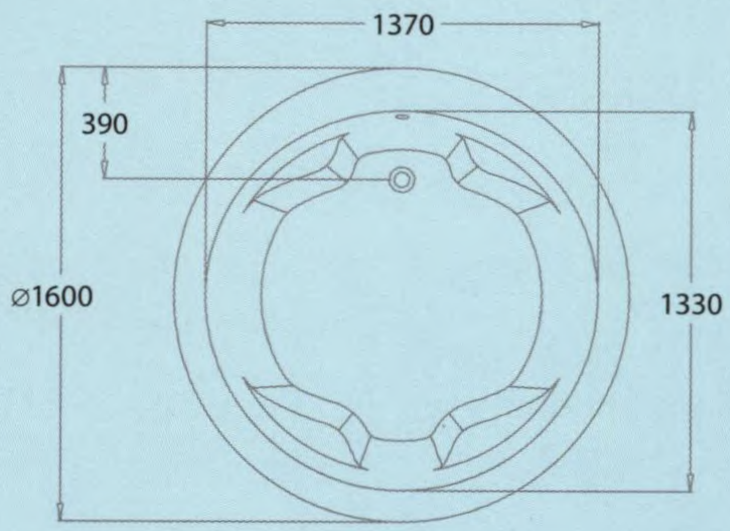

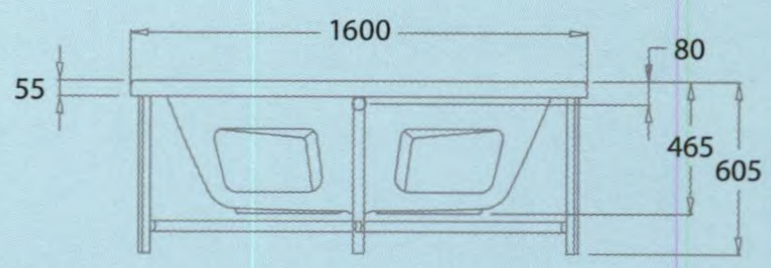

หมายเหตุ : ความสูงขาตั้งเหล็ก 11.5 cm. สำหรับอ่างระบบ

Hygienic Bathtub
อ่างอาบน้ำ ไฮยีน อีกขั้นของเทคโนโลยี ช่วยเพิ่มคุณสมบัติพิเศษในการยับยั้งและป้องกันเชื้อแบคทีเรียได้ตลอดอายุการใช้งาน เพิ่มความมั่นใจเรื่องทำความสะอาดและสุขอนามัยที่ดียิ่งกว่า

ROYAL ROSANNA

รอยัล โรซานนา

อ่างอาบน้ำขนาดใหญ่ มีที่พักแขนและที่พักศีรษะในตัว พร้อมสะดืออ่างอาบน้ำแบบป๊อบอัพ (TS311 EL)

- ขนาด 1,100 X 1,900 มม. ความจุน้ำ 220 ลิตร
  (W. 1,100 X L.1,900 mm. With 220 liters water-holding capacity.)

BT219EL(H)	แบบธรรมดา (Standard)
BH229EL(H)	แบบมีมือจับ (With Hand Grip)
BHW329EL(H)	แบบมีมือจับ พร้อมระบบน้ำวน (With Hand Grip / Whirlpool)
BWA429EL(H)	แบบมีมือจับ พร้อมระบบน้ำวนและอัดอากาศ (With Hand Grip / Whirlpool / Airpool)

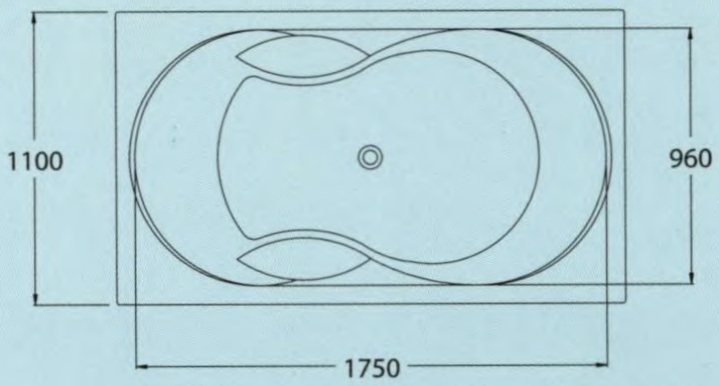

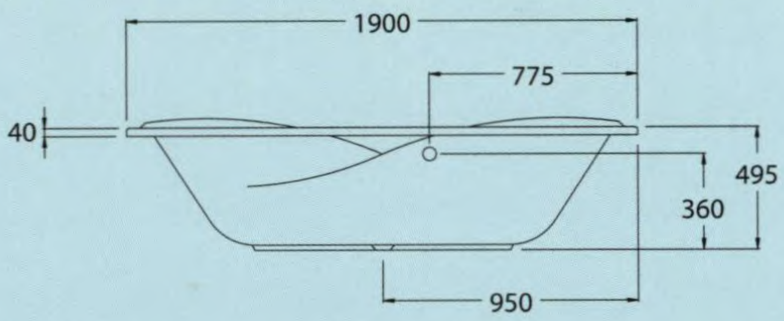

หมายเหตุ : ความสูงขาตั้งเหล็ก 11.5 cm. สำหรับอ่างระบบ

Hygienic Bathtub

อ่างอาบน้ำ ไฮยีน อีกขั้นของเทคโนโลยี ช่วยเพิ่มคุณสมบัติพิเศษในการยับยั้งและป้องกันเชื้อแบคทีเรียได้ตลอดอายุการใช้งาน เพิ่มความมั่นใจเรื่องทำความสะอาดและสุขอนามัยที่ดียิ่งกว่า

VALENCIA

วาเลนเซีย

อ่างอาบน้ำขนาดใหญ่ พร้อมสะดืออ่างอาบน้ำ
แบบป๊อบอัพ

- ขนาด 1,050 X 1,855 มม. ความจุน้ำ 212 ลิตร
  (W. 1,050 X L. 1,855 mm. With 212 liters water-holding capacity.)

BT213PP(H)	แบบธรรมดา (Standard)
BH223PP(H)	แบบมีมือจับ (With Hand Grip)
BHW323EN(H)	แบบมีมือจับ พร้อมระบบน้ำวน (With Hand Grip / Whirlpool)
BWA423EN(H)	แบบมีมือจับพร้อมระบบน้ำวนและอัดอากาศ (With Hand Grip / Whirlpool / Airpool)

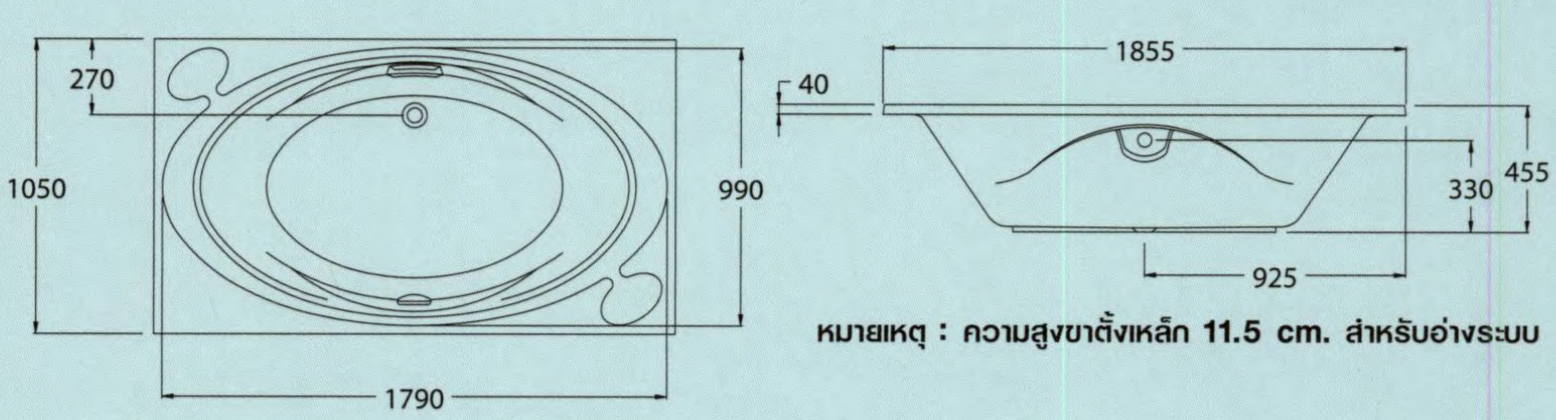

หมายเหตุ : ความสูงขาตั้งเหล็ก 11.5 cm. สำหรับอ่างระบบ

Hygienic Bathtub
อ่างอาบน้ำ ไฮยีน อีกขั้นของเทคโนโลยี ช่วยเพิ่มคุณสมบัติพิเศษในการยับยั้งและป้องกันเชื้อแบคทีเรียได้ตลอดอายุการใช้งาน เพิ่มความมั่นใจเรื่องทำความสะอาด และสุขอนามัยที่ดียิ่งกว่า

อ่างอาบน้ำธรรมดา พร้อมสะดืออ่างอาบน้ำ แบบป๊อปอัพพลาสติก รุ่น (TS311PP)

BT203PP(H) แบบธรรมดา (Standard) ไม่มีมือจับ

- ขนาด 905 X 1,850 มม. ความจุน้ำ 210 ลิตร
  (905 X 1,850 mm. With 210 liters water-holding capacity.)

BT2037PP(H) แบบธรรมาดา (Standard) ไม่มีมือจับ

- ขนาด 900 X 1700 มม. ความจุน้ำ 200 ลิตร
  (900 X 1700 mm. With 200 liters water-holding capacity.)

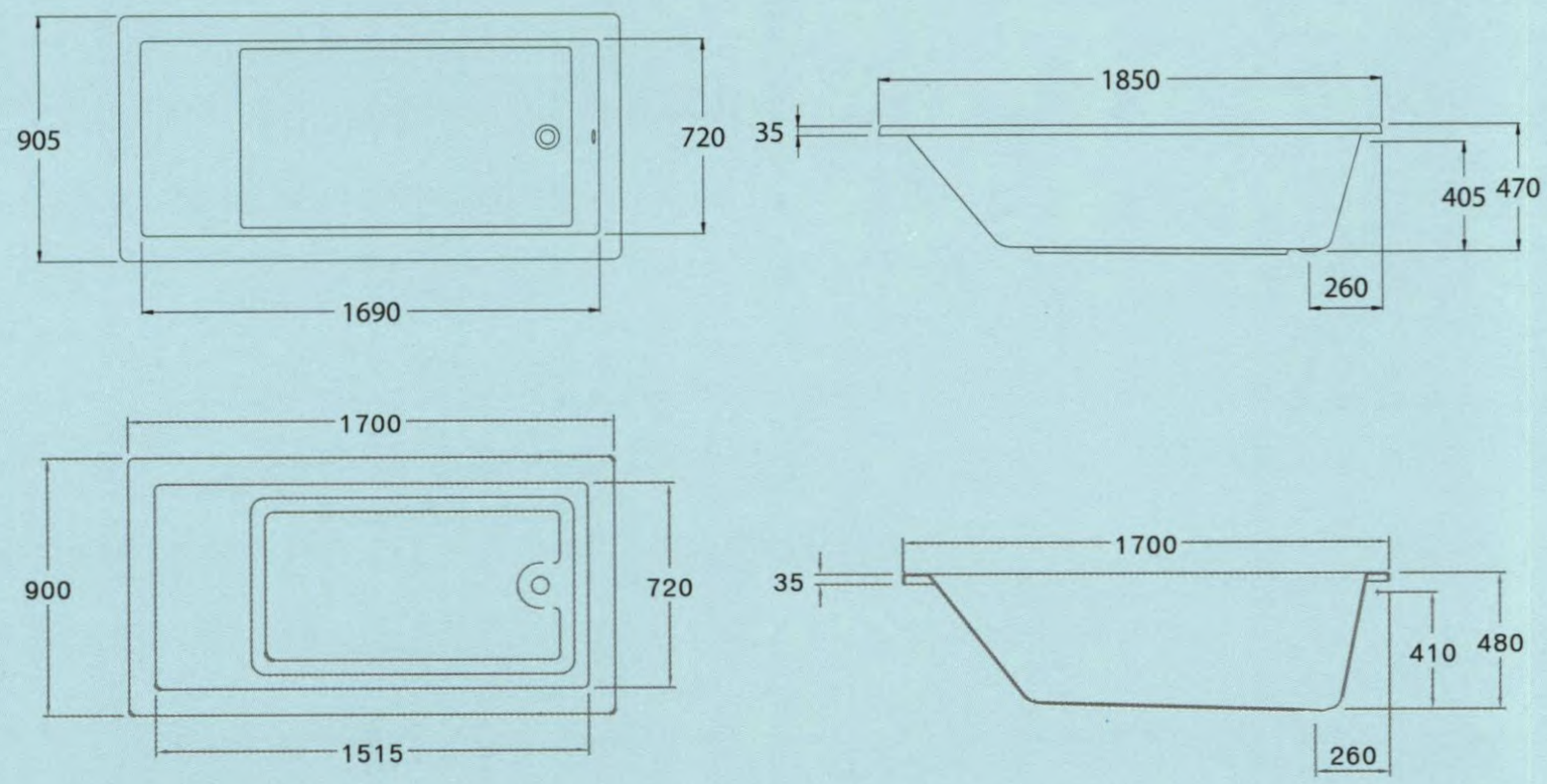

หมายเหตุ : ความสูงขาตั้งเหล็ก 11.5 cm. สำหรับอ่างระบบ

CAPSULE

แคปซูล

อ่างอาบน้ำขนาดใหญ่ พร้อมสะดืออ่างอาบน้ำแบบป๊อบอัพ
แบบความยาวพิเศษรุ่น (TS311EL)

- ขนาด 800 X 1,800 มม. ความจุน้ำ 220 ลิตร
  (W. 800 X L . 1,800 mm. With 220 liters water-holding capacity.)

BT239EL แบบธรรมดา (Standard)
BTW339EL แบบน้ำวน (With whirpool)

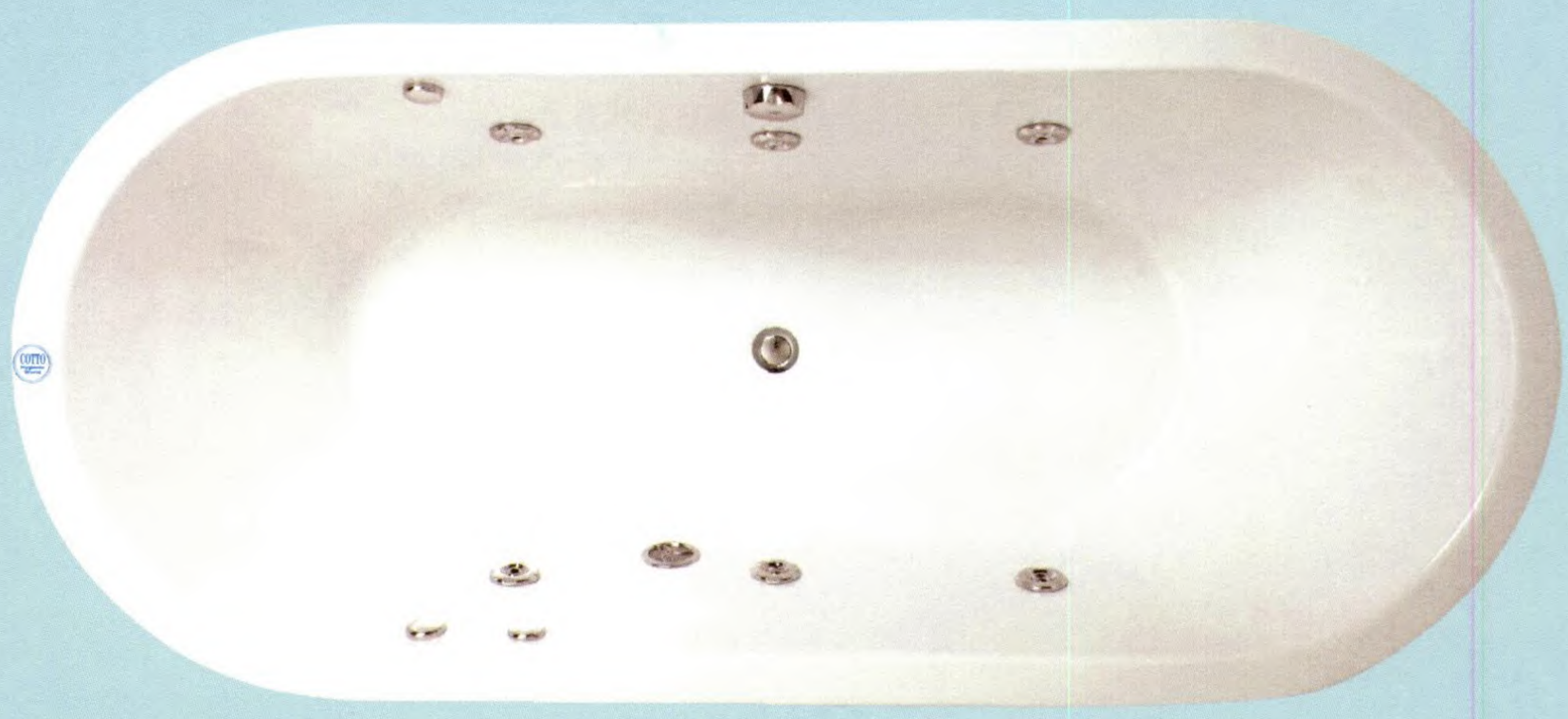

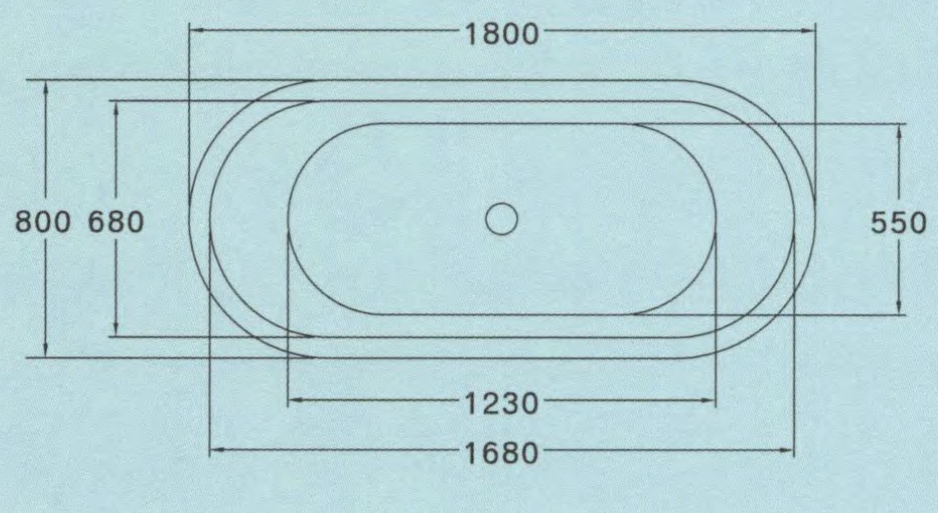

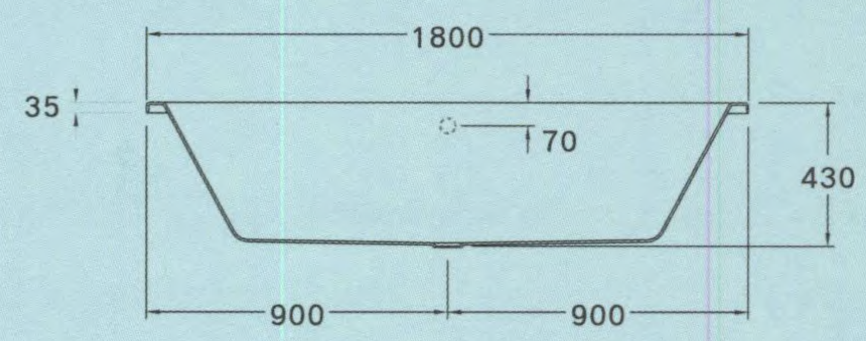

หมายเหตุ : ความสูงขาตั้งเหล็ก 11.5 cm. สำหรับอ่างระบบ

MARINE
มารีน

อ่างอาบน้ำขนาดใหญ่ ดีไซน์ทันสมัยพร้อมสะดืออ่างอาบน้ำแบบป๊อบอัพ
(TS 311 PP)

- ขนาด 900 X 1,800 มม. ความจุน้ำ 180 ลิตร
  (W. 900 X L.1,800 mm. with 180 liters water-holding capacity.)

BT 202PP (H) แบบธรรมดา (Standard) ไม่มีมือจับ
BT 2020SPP (H) แบบธรรมดาพร้อมแผงอะครีลิคลอยตัว

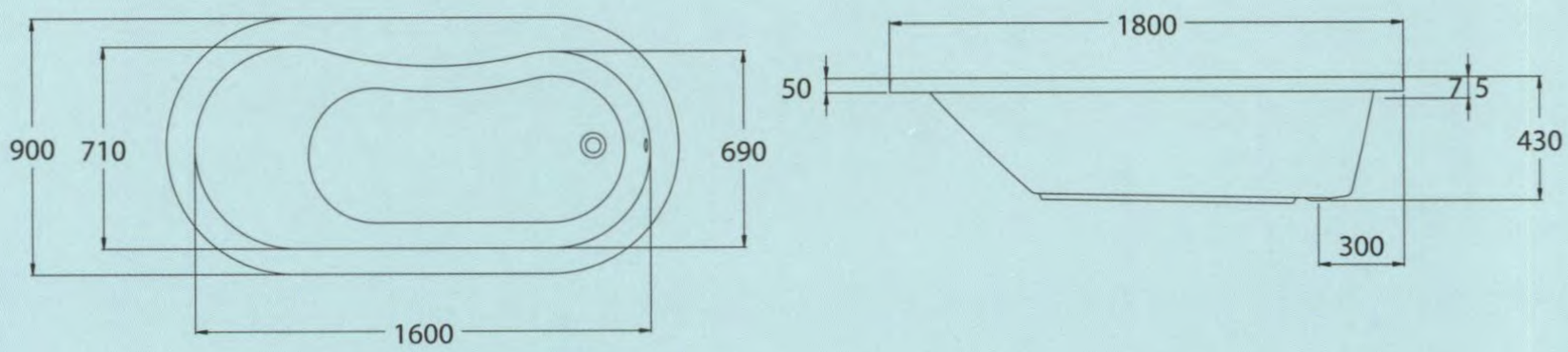

* ความสูงของอ่างรวมแผงอะครีลิค

Hygienic Bathtub
อ่างอาบน้ำ ไฮยีน อีกขั้นของเทคโนโลยี ช่วยเพิ่มคุณสมบัติพิเศษในการยับยั้งและป้องกันเชื้อแบคทีเรียได้ตลอดอายุการใช้งาน เพิ่มความมั่นใจเรื่องทำความสะอาด และสุขอนามัยที่ดียิ่งกว่า

GENOVA

จีโนวา

อ่างอาบน้ำแบบเข้ามุมพร้อมแผงกั้นด้านหน้าสวยหรู (Skirt)
เพิ่มความสะดวกในการบำรุงรักษาพร้อมสะดืออ่างอาบน้ำแบบป๊อบอัพ

- ขนาด 1,200 X 1,200 มม. ความจุน้ำ 190 ลิตร
  (W. 1,200 X L.1,200 mm. With 190 liters water-holding capacity.)

BT234PP (H)	แบบธรรมดา (Standard)
BTW334EN (H)	พร้อมระบบน้ำวน (With Whirlpool)
BWA434EN (H)	พร้อมระบบน้ำวนและอัดอากาศ (With Whirlpool / Airpool)

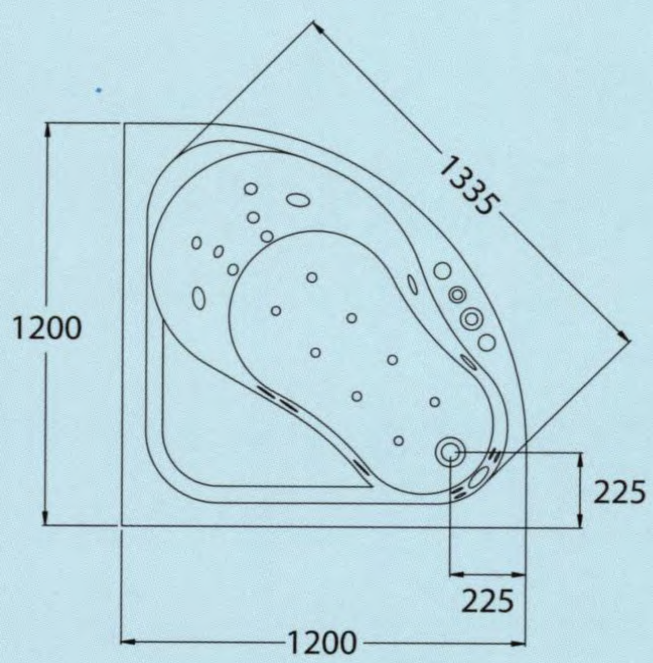

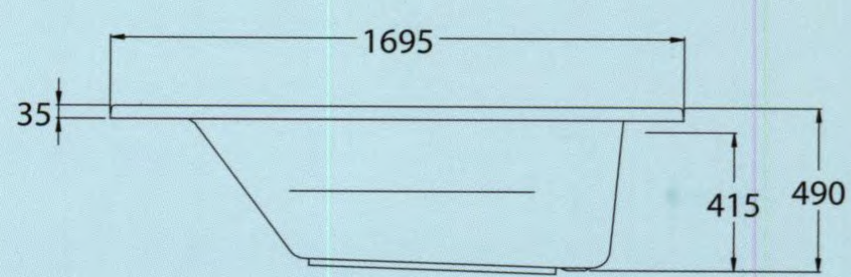

หมายเหตุ : ความสูงขาตั้งเหล็ก 11.5 cm.

MACONI
มาโคนิ

อ่างอาบน้ำในดีไซน์โค้งมนพร้อมสะดืออ่างอาบน้ำ แบบป๊อบอัพ

- ขนาด 800 X 1,700 มม. ความจุน้ำ 180 ลิตร
  (W. 800 X L.1,700 mm. With 180 liters water-holding capacity.)

BT211PP (H)	แบบธรรมดา (Standard)
BH221PP (H)	แบบมีมือจับ (With Hand Grip)
BHW321EN (H)	แบบมีมือจับ พร้อมระบบน้ำวน (With Hand Grip / Whirlpool)
BWA421EN (H)	แบบมีมือจับ พร้อมระบบน้ำวน และอัดอากาศ (With Hand Grip / Whirlpool / Airpool)

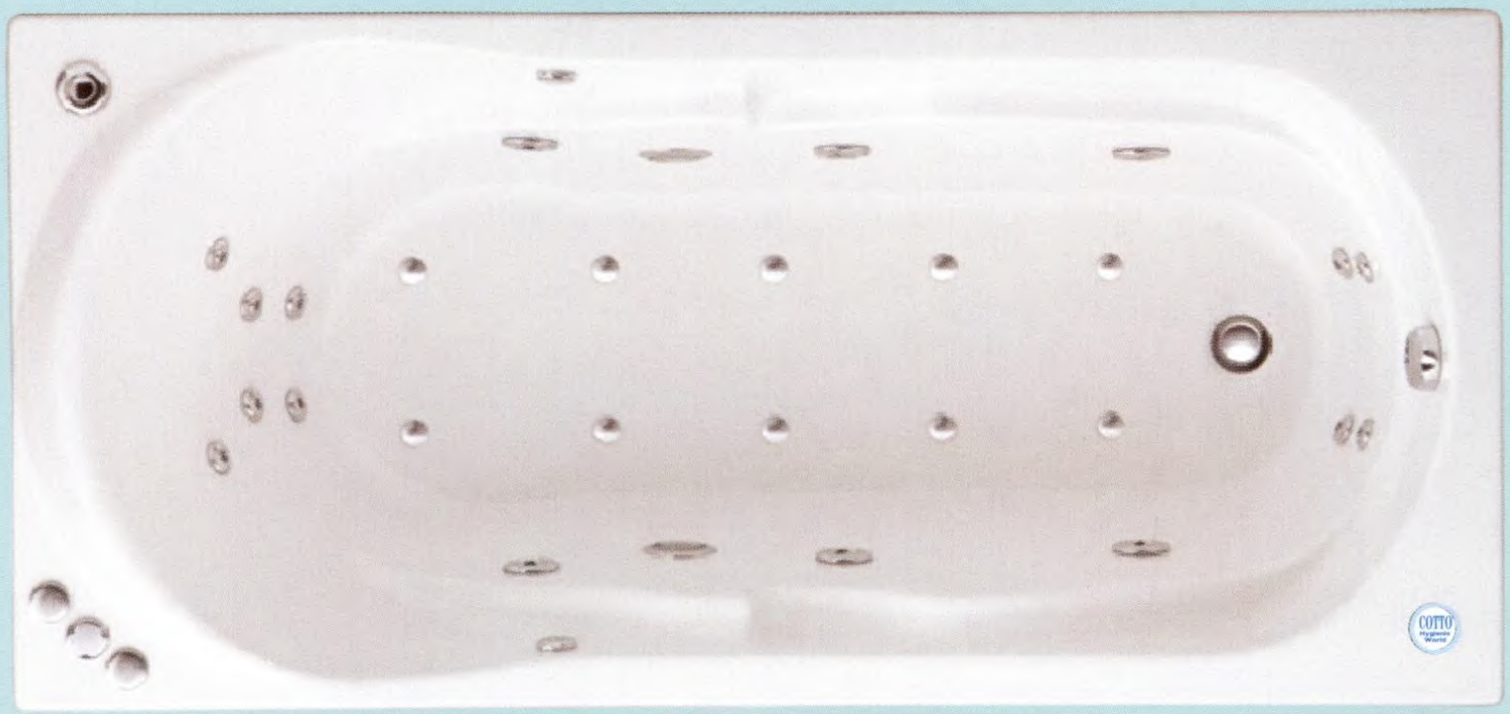

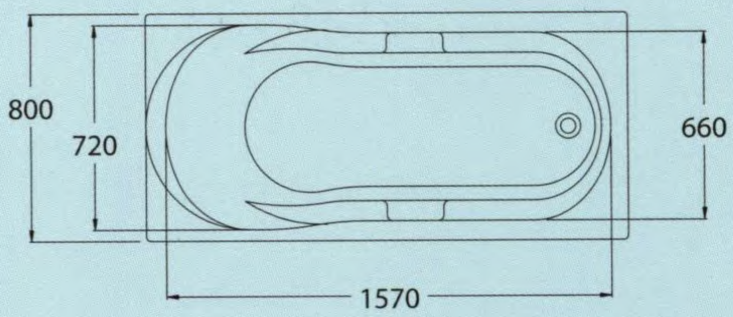

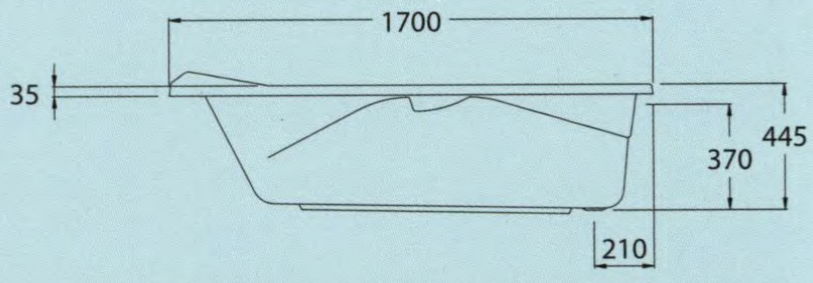

หมายเหตุ : ความสูงขาตั้งเหล็ก 11.5 cm. สำหรับอ่างระบบ

VALENTINO
วาเลนติโน

อ่างอาบน้ำแบบมีมือจับในตัว พร้อมสะดืออ่างอาบน้ำแบบป๊อบอัพ

- ขนาด 800 X 1,750 มม. ความจุน้ำ 180 ลิตร
  (W. 800 X L.1,750 mm. With 180 liters water-holding capacity.)

BT212PP (H)	แบบธรรมดา (Standard)
BTW312EN (H)	พร้อมระบบน้ำวน (With Whirlpool)
BWA412EN (H)	พร้อมระบบน้ำวน และอัดอากาศ (With Whirlpool / Airpool)

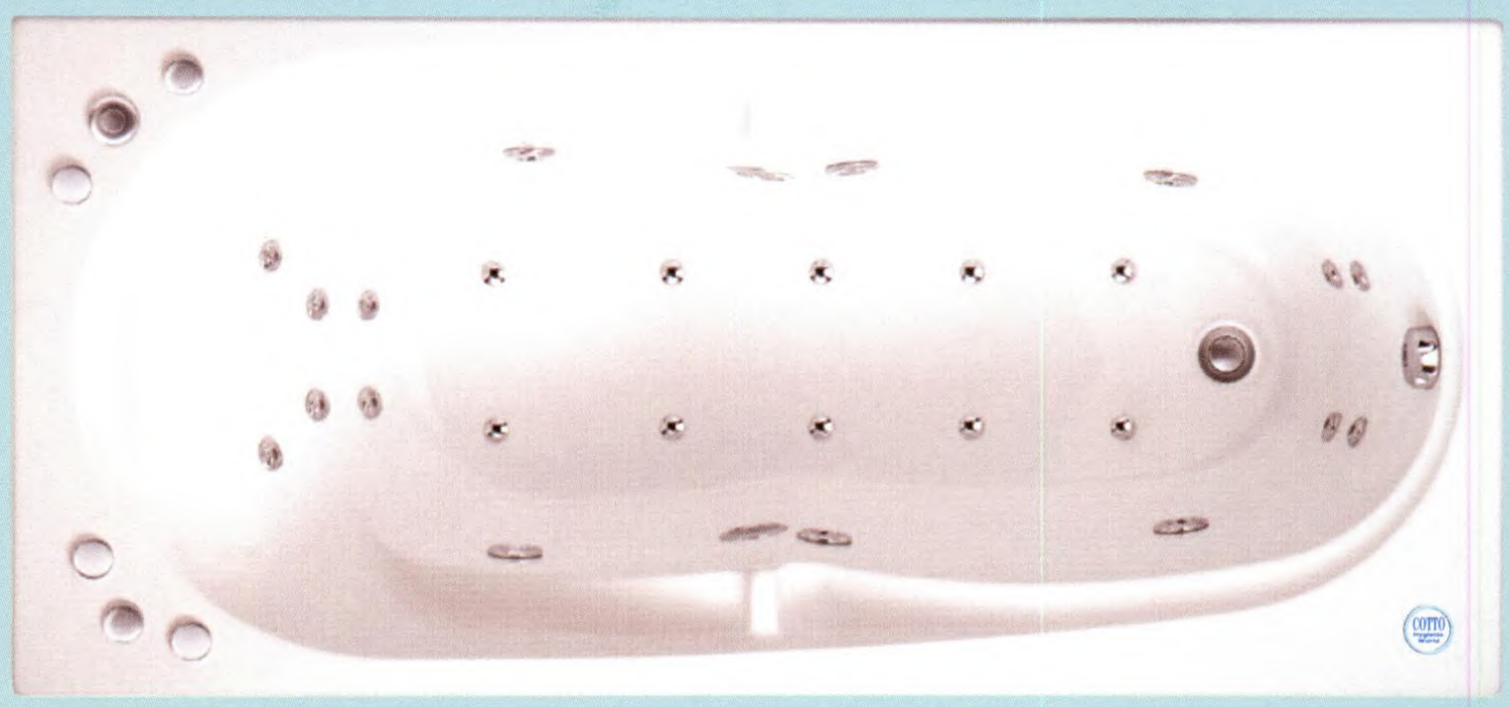

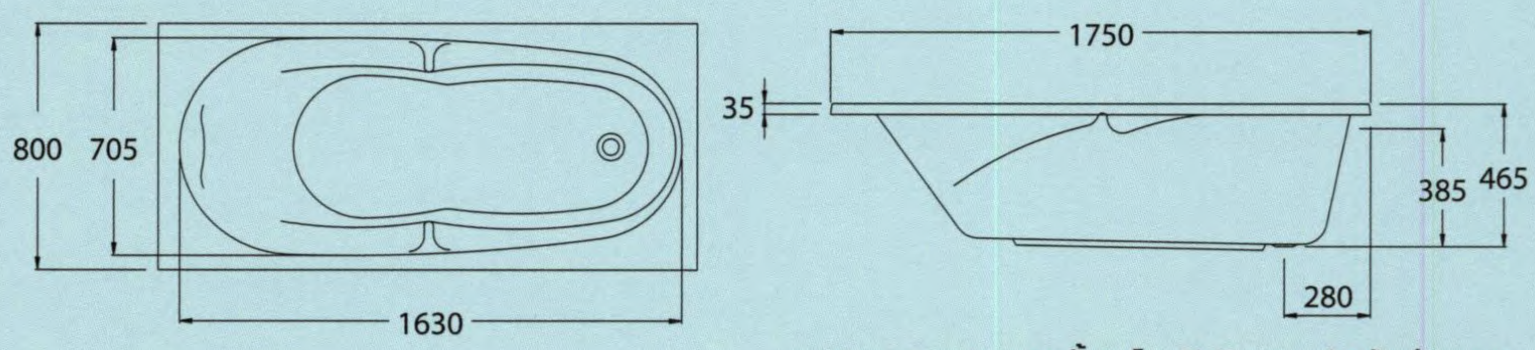

หมายเหตุ : ความสูงขาตั้งเหล็ก 11.5 cm. สำหรับอ่างระบบ

ROSANNA
โรซานนา

อ่างอาบน้ำแบบมีที่พักแขน และที่พักศีรษะในตัวพร้อมสะดืออ่างอาบน้ำแบบป๊อปอัพ

- ขนาด 800 x 1,700 มม. ความจุน้ำ 200 ลิตร
  (W. 800 x L.1,700 mm. With 200 liters water-holding capacity.)

BT218PP (H)	แบบธรรมดา (Standard)
BH228PP (H)	แบบมีมือจับ (With Hand Grip)
BHW328EN (H)	แบบมีมือจับ พร้อมระบบน้ำวน (With Hand Grip) / Whirlpool)
BWA428EN (H)	แบบมีมือจับพร้อมระบบน้ำวนและอัดอากาศ (With Hand grip / Whirlpool / Airpool)

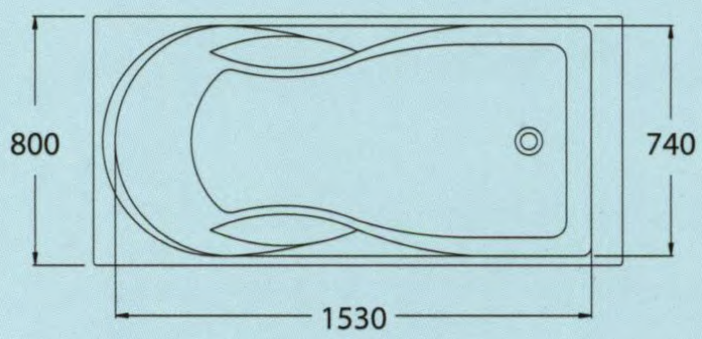

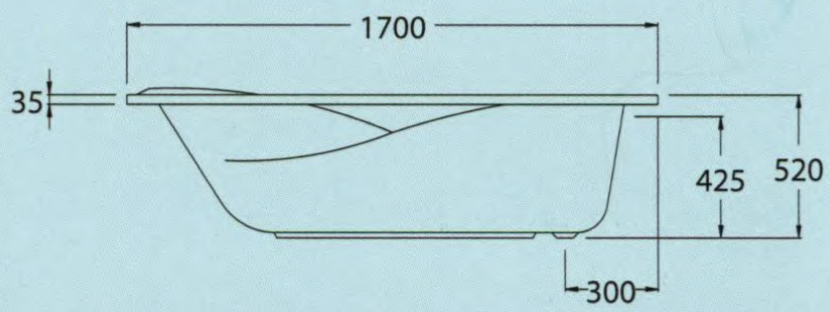

หมายเหตุ : ความสูงขาตั้งเหล็ก 11.5 cm. สำหรับอ่างระบบ

MILANO

มิลาโน

อ่างอาบน้ำขนาดกะทัดรัด พร้อมสะดืออ่างอาบน้ำแบบป๊อปอัพ (TS311PP)

- ขนาด 750 x 1,700 มม. ความจุน้ำ 160 ลิตร
  (W. 750 x L.1,700 mm. With 160 liters water-holding capacity.)

BT210PP (H)* แบบธรรมดา (Standard)
BH220PP (H) แบบมีมือจับ (With Hand Grip)

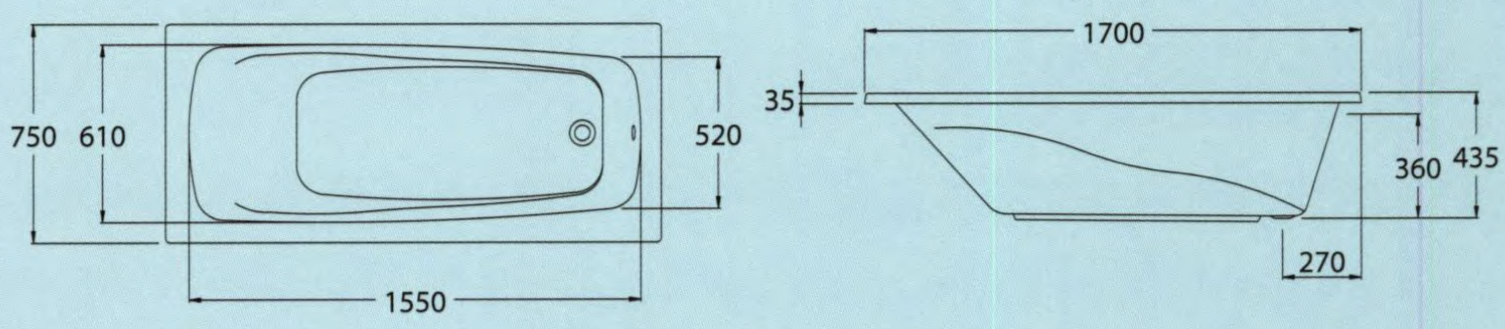

MONE

โมเน่

อ่างอาบน้ำในดีไซน์โค้งมน สวยน่าสมัยเข้าได้กับห้องน้ำหลากสไตล์ มีให้เลือกทั้งแบบสะดือป๊อปอัพ (TS311PP) และสะดือสายโซ่ (TS311D)

- ขนาด 750 x 1,600 มม. ความจุน้ำ 160 ลิตร
  (W. 750 x L.1,600 mm. With 160 liters water-holding capacity.)

BT214D (H) แบบธรรมดา พร้อมสะดือสายโซ่ (Standard With TS311D)
BT214PP (H) แบบธรรมดา พร้อมสะดือป๊อปอัพ (Standard With TS311PP)
BH224D (H) แบบมีมือจับ พร้อมสะดือสายโซ่ (With Hand Grip and TS311D)
BH224PP (H) แบบมีมือจับ พร้อมสายสะดือป๊อปอัพ (With Hand Grip and TS311PP)

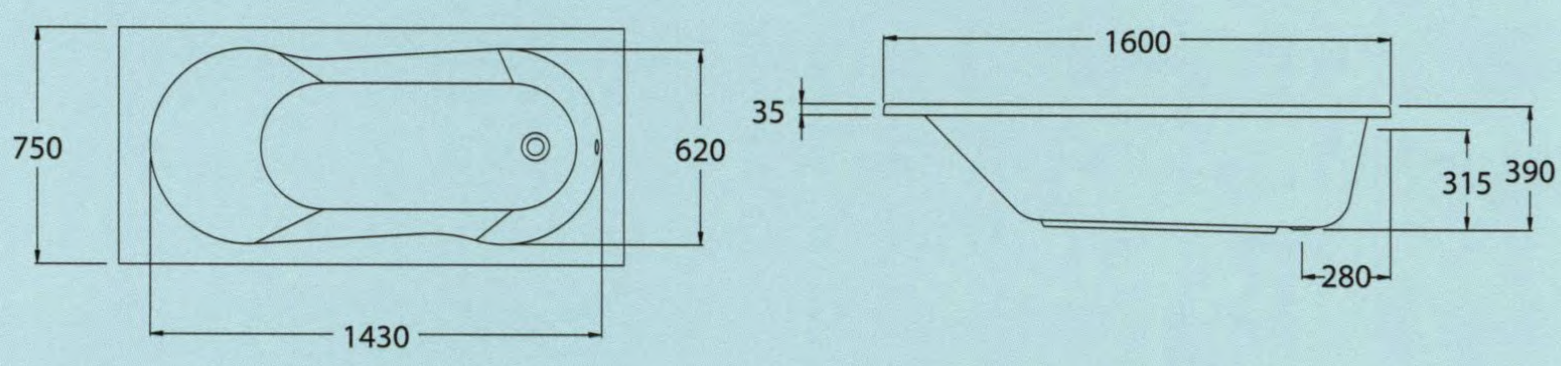

DIVA
ดิวา

อ่างอาบน้ำขนาดกะทัดรัด แบบมีที่วางสบู่ในตัวพร้อมสะดืออ่างอาบน้ำแบบป๊อปอัพ

- ขนาด 755 x 1,600 มม. ความจุน้ำ 180 ลิตร
  (W. 755 x L.1,600 mm. With 180 liters water-holding capacity.)

BT232PP (H)	แบบธรรมดา (Standard)
BH242PP (H)	แบบมีมือจับ (With Hand Grip)
BWA442EN (H)	พร้อมระบบน้ำวน และอัดอากาศ (With Hand Grip / Whirlpool / Airpool)

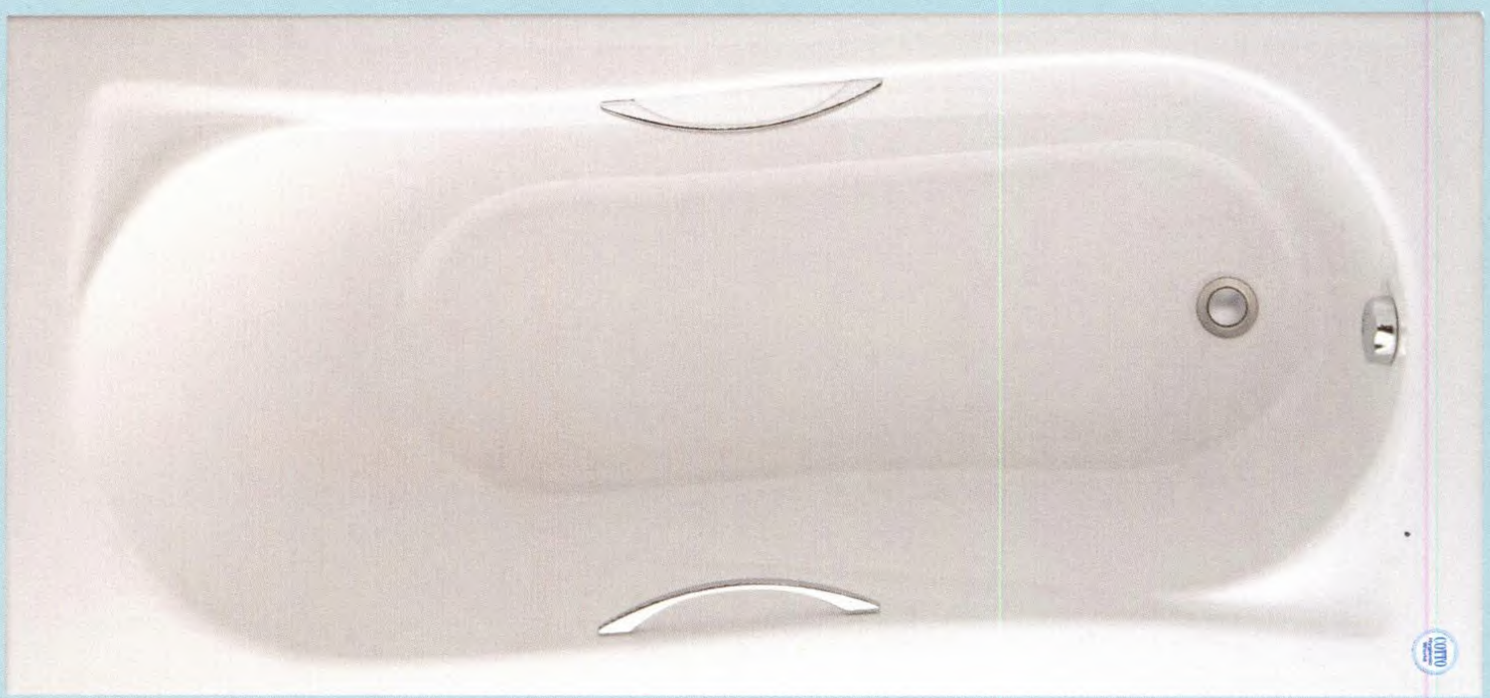

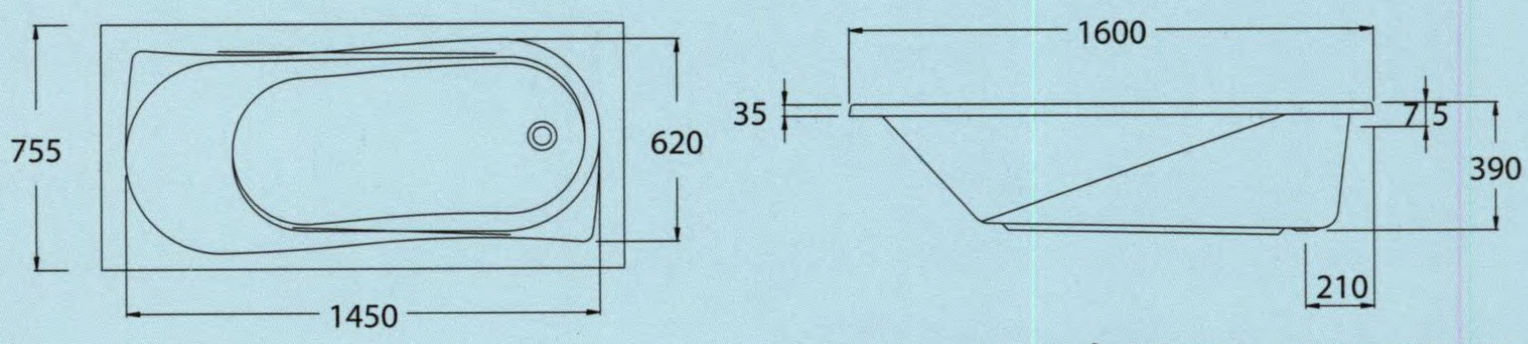

หมายเหตุ : ความสูงขาตั้งเหล็ก 11.5 cm. สำหรับอ่างระบบ

SANTA

แซนต้า

อ่างอาบน้ำขนาดกะทัดรัด ลงตัวด้วยรูปแบบเรียบง่าย มีให้เลือกทั้ง แบบสะดือป๊อปอัพ (TS311PP) และสายสะดือโซ่ (TS311D)

- ขนาด 700 x 1,600 มม. ความจุน้ำ 160 ลิตร
  (W.700 x L.1,600 mm. With 160 liters water-holding capacity.)

BT216D (H)	แบบธรรมดา พร้อมสะดือสายโซ่ (Standard with TS311D)
BT216PP (H)	แบบธรรมดา พร้อมสะดือป๊อปอัพ (Standard with TS311PP)
BH226D (H)	แบบมีมือจับ พร้อมสะดือสายโซ่ (With Hand Grip and TS311D)
BH226PP (H)	แบบมีมือจับ พร้อมสะดือป๊อปอัพ (With Hand Grip and TS311PP)

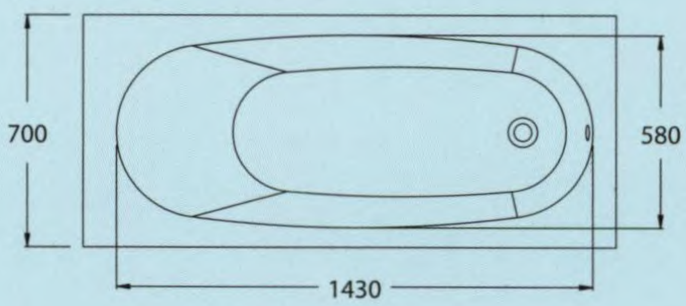

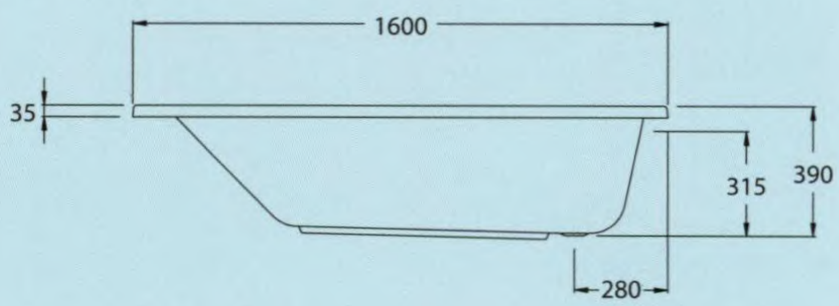

ASTRA

แอสทรา

อ่างอาบน้ำขนาดกะทัดรัดสำหรับห้องน้ำยุคใหม่ พร้อมสะดืออ่างอาบน้ำแบบป๊อปอัพ

- ขนาด 760 x 1,500 มม. ความจุน้ำ 160 ลิตร
  (W. 760 x L.1,500 mm. With 160 liters water-holding capacity.)

BT233PP (H) แบบธรรมดา (Standard)
BH243PP (H) แบบมีมือจับ (With Hand Grip)

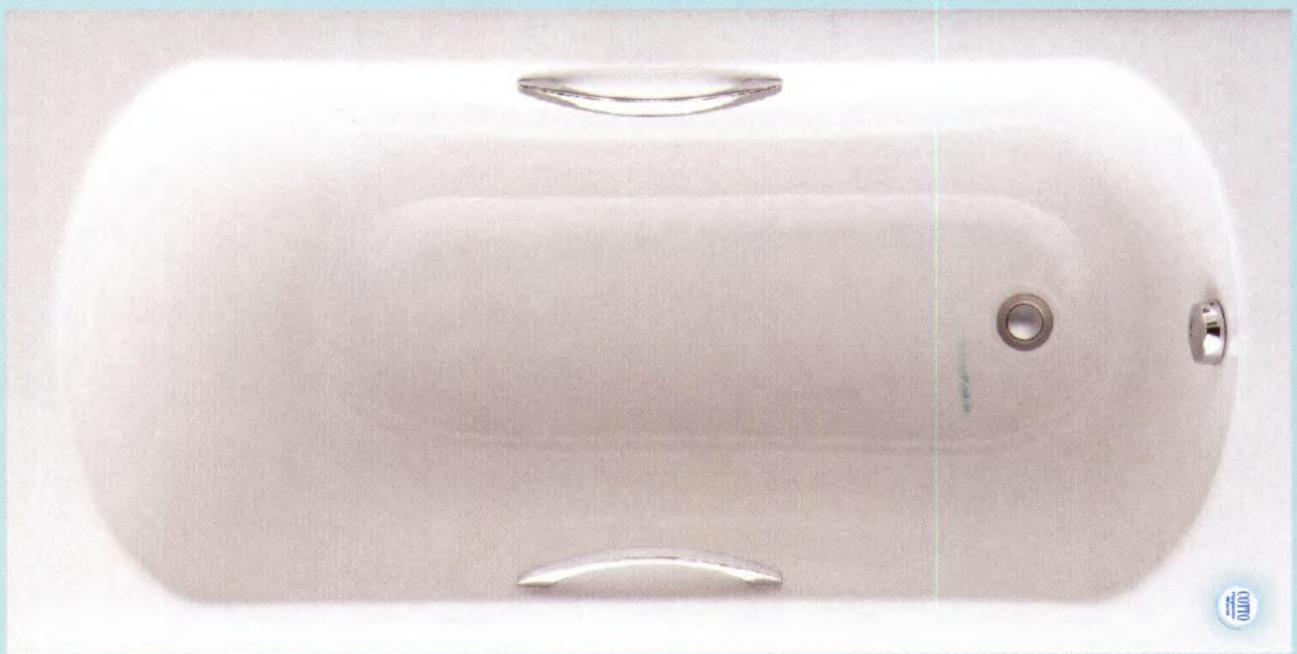

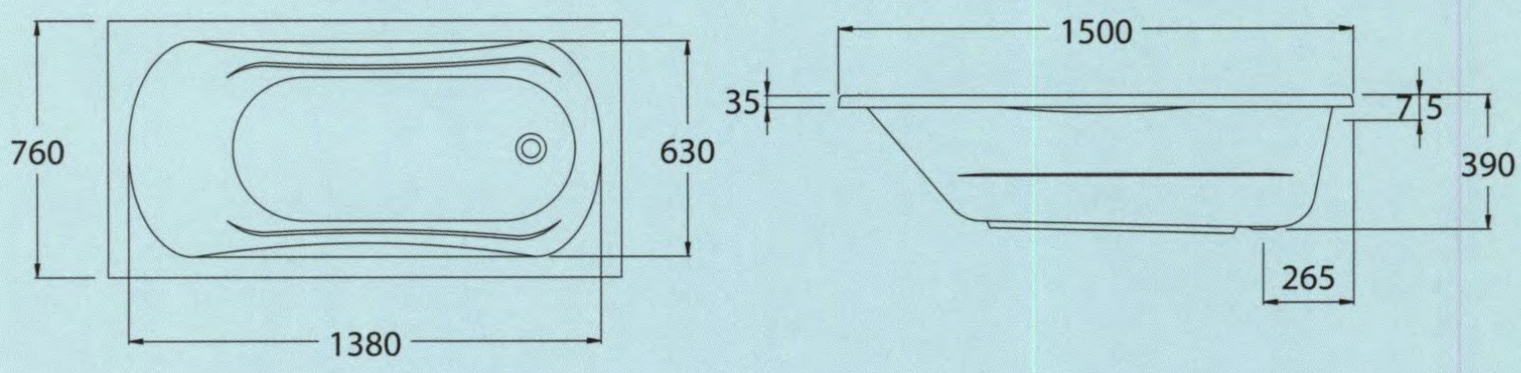

BETTI

เบ็ตตี้

อ่างอาบน้ำขนาดกะทัดรัดลงตัวกับห้องน้ำทุกสไตล์ พร้อมสะดือสายโซ่

- ขนาด 730 x 1,550 มม. ความจุน้ำ 160 ลิตร
  (W.730 x L.1,550 mm. With 160 liters water-holding capacity.)

BT235PP (H)	แบบธรรมดา (Standard)
BH245PP (H)	แบบมีมือจับ (With Hand Grip)

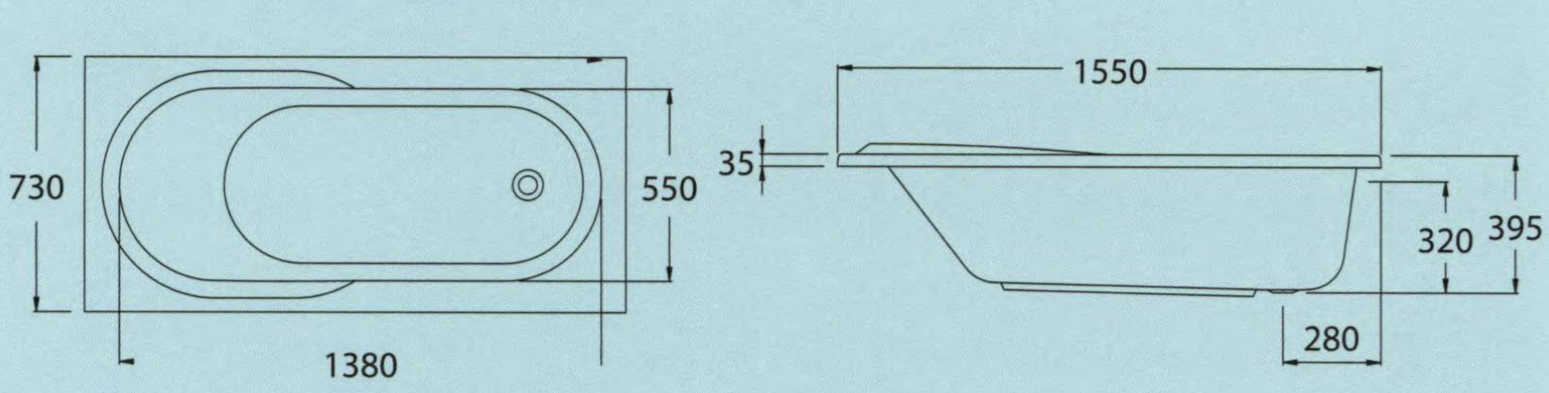

DONNA
ดอนน่า

อ่างอาบน้ำดีไซน์เรียบง่าย เพิ่มความปลอดภัยด้วยลายกันลื่นพร้อมสะดือสายโซ่ (TS311D) และสะดือป๊อบอัพพลาสติก (TS311PP)

DONNA 1700

- ขนาด 730 x 1,700 มม. ความจุน้ำ 160 ลิตร
  (W. 730 x L.1,700 mm. With 160 liters water-holding capacity.)

BT217D (H)	แบบธรรมดา (Standard)
BH227PP (H)	แบบมีมือจับ (With Hand Grip)

DONNA 1500

- ขนาด 710 x 1,500 มม. ความจุน้ำ 150 ลิตร
  (W. 710 x L.1,500 mm. With 150 liters water holding capacity.)

BT215D (H)	แบบธรรมดา (Standard)
BH225PP (H)	แบบมีมือจับ (With Hand Grip)

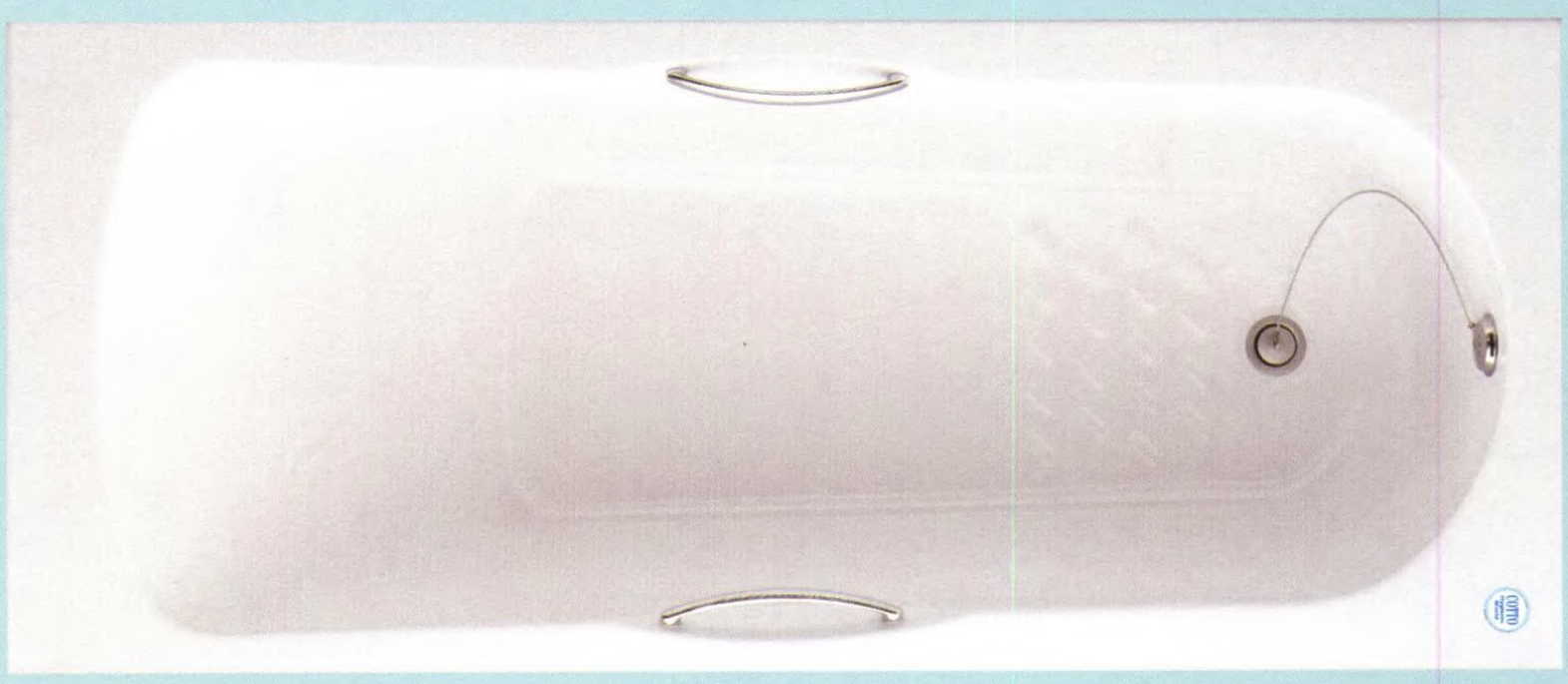

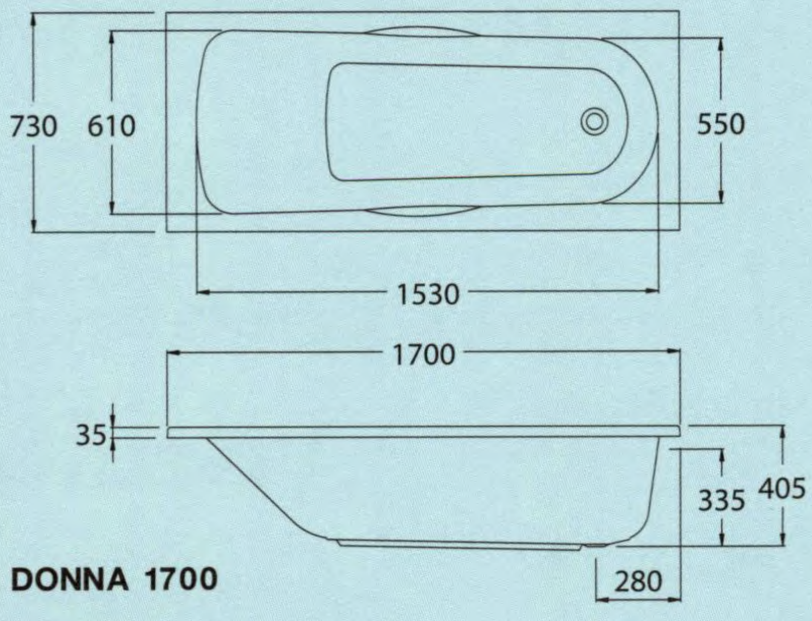

DONNA 1700

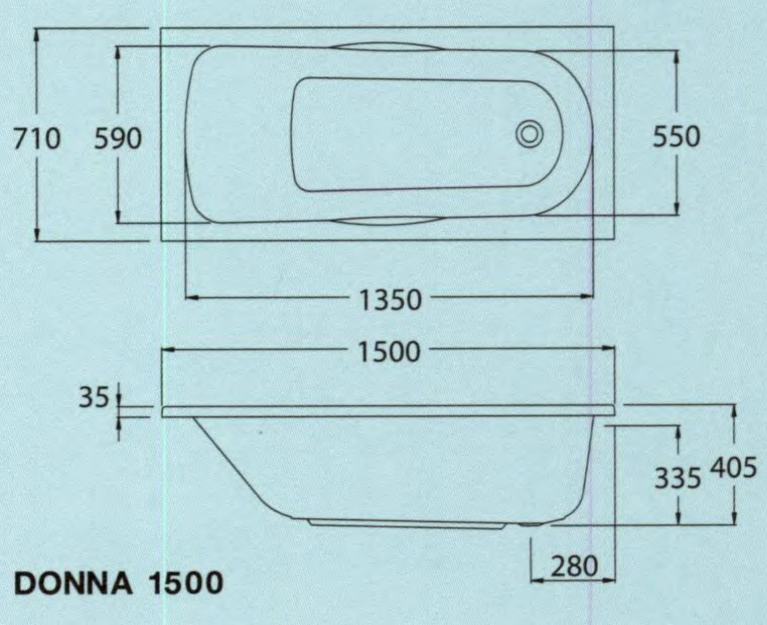

DONNA 1500

SHOWER TRAY
ถาดรองอาบน้ำ

ถาดรองอาบน้ำพร้อมลายกันลื่น และสะดือถาดรองอาบน้ำคุณภาพสูง มีให้เลือก 3 รูปแบบ

ST410C

- ถาดรองอาบน้ำทรงสี่เหลี่ยมจตุรัส ขนาด 910 x 910 มม.
  ใช้กับสะดือ TS311C
  (W.910 x L.910 mm. TS311C Strainer)

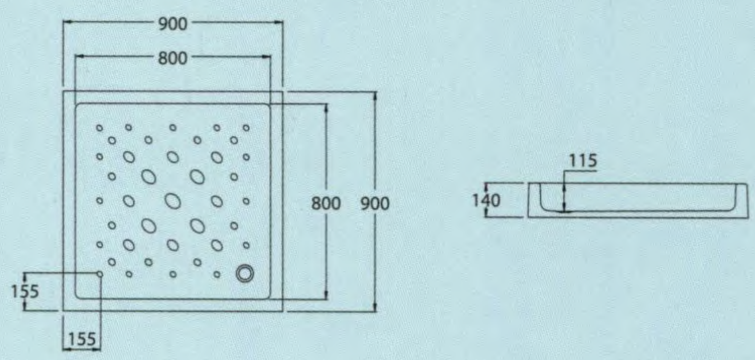

หมายเหตุ : ใช้กับตู้อาบน้ำขนาด 900 มม.

ST420H

- ถาดรองอาบน้ำทรงเข้ามุมโค้ง ขนาด 900 X 900 มม.
  ใช้กับสะดือ TS311H
  (W.900 x L.900 mm. With TS311H Strainer)

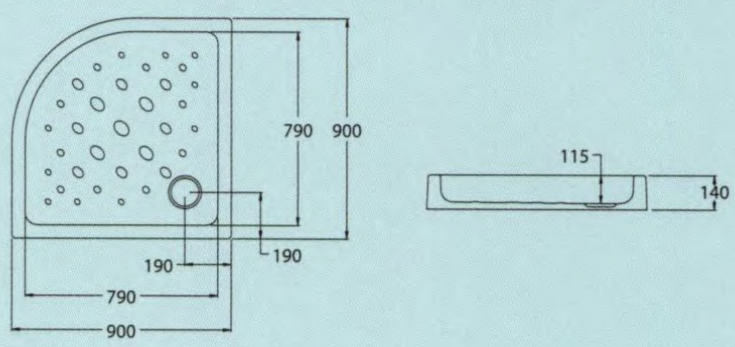

หมายเหตุ : ใช้กับตู้อาบน้ำขนาด 900 มม.

ST430H

- ถาดรองอาบน้ำทรงสี่เหลี่ยมผืนผ้า ขนาด 905 x 1,205 มม.
  เพิ่มพื้นที่ใช้สอยได้มากขึ้น ใช้กับสะดือ TS311H
  (W. 905 X L.1,205 mm.
  With TS311H Strainer / Larger size)

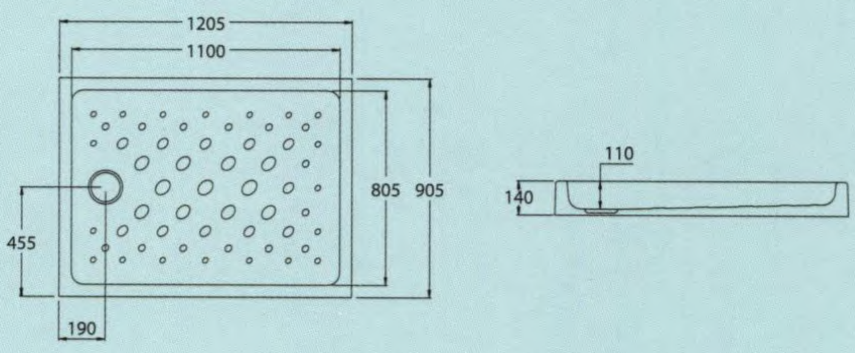

หมายเหตุ : ใช้กับตู้อาบน้ำขนาด 900 x 1,200 มม.

ST440J

- ถาดรองอาบน้ำทรงสี่เหลี่ยมจัตุรัส ใช้กับสะดือรุ่น (TS311J)
  ขนาด 900 X 900 มม. (Slim Design)
  (W. 900 X L. 900 mm. TS311J Strainer)

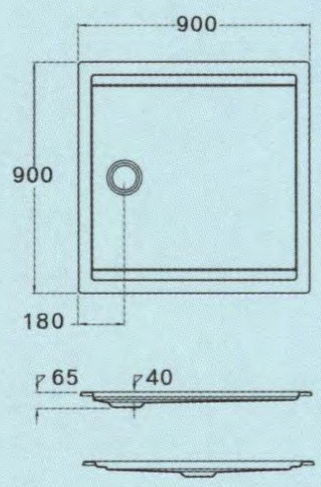

ST450J

- ถาดรองอาบน้ำทรงสี่เหลี่ยมผืนผ้า ใช้กับสะดือรุ่น (TS311J)
  ขนาด 900 X 1,700 มม. (Slim Design)
  (W. 900 X L. 1,700 mm. TS311J Strainer)

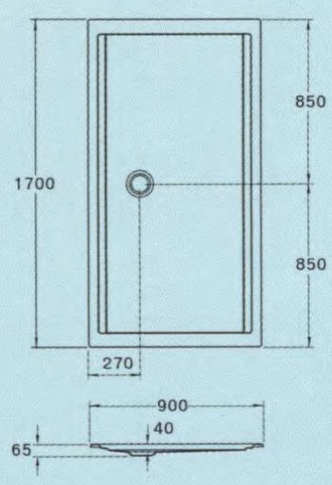

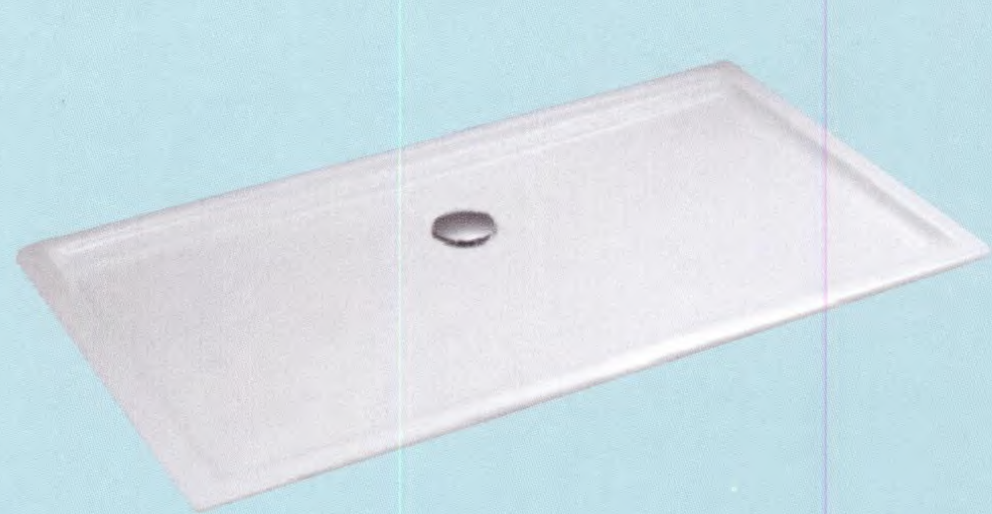

BATHTUB PILLOW
หมอนรองอาบน้ำ

หมอนอ่างอาบน้ำ เพิ่มความสบายและผ่อนคลายขณะอาบน้ำ ด้วยหมอนอ่างอาบน้ำคอตโต้ ที่ผลิตจากวัสดุคุณภาพเยี่ยม Rigid poly-urethane ให้สัมผัสละเอียดนุ่ม, ไม่ดูดซึมน้ำ จึงปราศจากเชื้อรา, น้ำหนักเบาและคงรูปอยู่เสมอ

BT916

หมอนอ่างอาบน้ำรุ่นมาตรฐาน ดีไซน์สำหรับอ่างอาบน้ำคอตโต้ทุกรุ่น
ขนาด 130 X 303 มม.
Designed for use with Cotto acrylic bathtubs.

- W. 130 x L.303 mm.

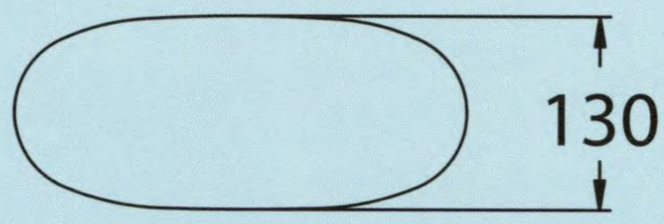

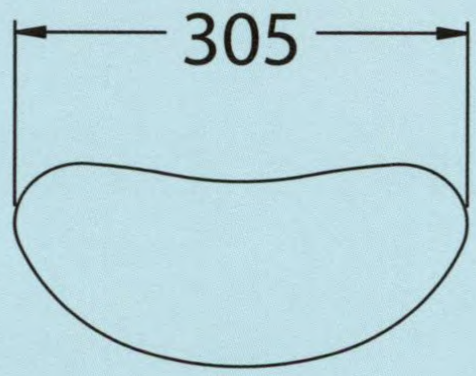

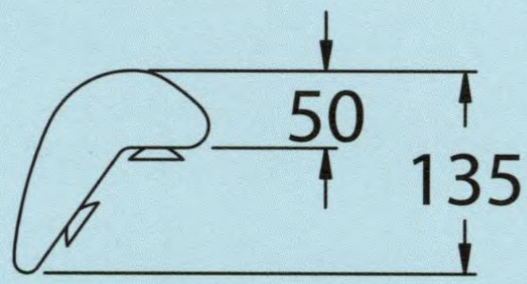

FLOOR DRAIN
ตะแกรงดักกลิ่น

ตะแกรงดักกลิ่นคอตโต้ ออกแบบพิเศษเพื่อสุขอนามัย และเพิ่มความสวยงามกลมกลืนกับทุกพื้นพื้นผิว

- ผลิตจากวัสดุที่แข็งแรงทนทาน
  (Strong and Durable)
- ตัวตะแกรงสะดวกต่อการถอดล้างทำความสะอาด
  (Easy to remove grill for cleaning convenience)
- ออกแบบพิเศษให้สามารถดักกลิ่นได้ในตัว
  (Specially designed to trap bad smells.)

FD 001

ตะแกรงดักกลิ่นทรงสี่เหลี่ยม (วัสดุ UPVC) ใช้กับท่อขนาด 1 1/2 นิ้ว หรือ 2 นิ้ว

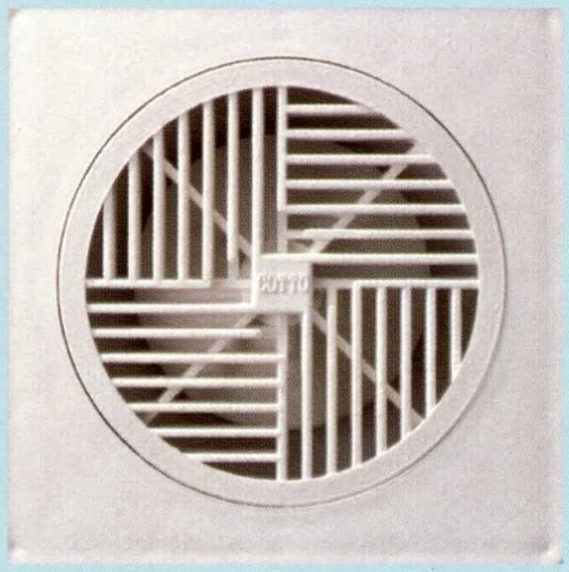

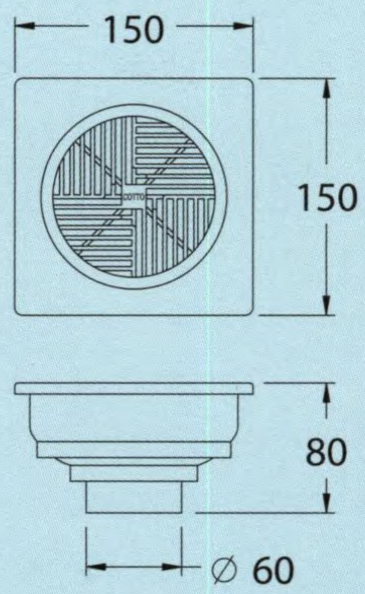

FD 002

ตะแกรงดักกลิ่นทรงกลม (วัสดุ ABS) ใช้กับท่อขนาด 2 นิ้ว

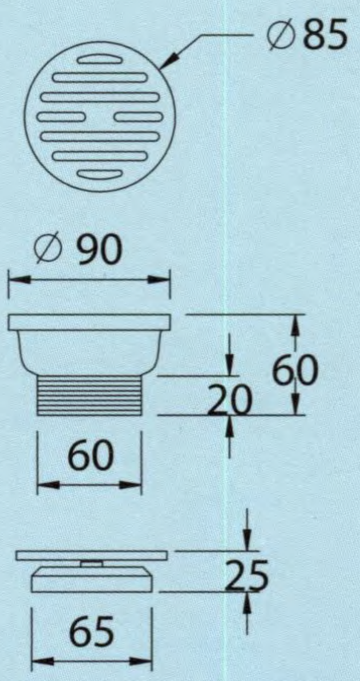

COLORS CHART

หมายเหตุ : อ่างอาบน้ำวน และอ่างน้ำวนพร้อมอัดอากาศ แถมขาตั้งเหล็กแบบปรับระดับได้ (Adjustable Leg)

PRODUCT CATEGORIES ประเภทของสินค้า	PRODUCT สินค้า	ITEM NO. รหัสสินค้า	WHITE สีขาว	STANDARD สีมาตรฐาน		SPECIAL สีพิเศษ						PREMIUM สีพรีเมี่ยม				
				SKY BLUE สีฟ้า	BAHAMA BEIGE สีเนื้อ	TURQUOISE สีเขียวเกมฟ้า	PEACH สีชมพูพีช	PASTEL IVORY สีครีม	CAMBRIDGE BLUE สีน้ำเงิน	HARVEST BLUE สีฟ้าหม่น	PASTEL PINK สีชมพูอ่อน	EXCEL BLUE สีน้ำเงินเข้ม	EXCEL WINE RED สีแดงเข้ม	RASPBERRY สีแดงอมชา	SILVER GREY สีเทาเงิน	EXCEL BLACK สีดำ
WHIRLPOOL & AIR POOL อ่างอาบน้ำวน พร้อมอัดอากาศ	ATTINA แอททินา	BWA401SPP	○			△	△	○		△					△	
	ROYAL ROSANNA รอยัล โรซานนา	BWA429EL	○			△	△	○		△					△	
	VALENCIA วาเลนเซีย	BWA423EN	○			△	△	○		△					△	
	VALENTINO วาเลนติโน	BWA412EN	○			△	△	○		△					△	
	ROSANNA โรซานนา	BWA428EN	○			△	△	○		△					△	
	MACONI มาโคนิ	BWA421EN	○			△	△	○		△					△	
	DIVA ดิวา	BWA442EN	○			△	△	○		△					△	
	GENOVA จีโนวา	BWA434EN	○			△	△	○		△					△	
WHIRLPOOL อ่างอาบน้ำวน	ATTINA แอททินา	BTW301SPP/BTW301PP	○			△	△	○		△					△	
	ROYAL ROSANNA รอยัล โรซานนา	BHW329EL	○			△	△	○		△					△	
	VALENCIA วาเลนเซีย	BHW323EN	○			△	△	○		△					△	
	VALENTINO วาเลนติโน	BTW312EN	○			△	△	○		△					△	
	ROSANNA โรซานนา	BHW328EN	○			△	△	○		△					△	
	MACONI มาโคนิ	BHW321EN	○			△	△	○		△					△	
	CAPSULE แคปซูล	BTW339EL	○			△	△	○		△					△	
BATHTUB อ่างอาบน้ำ	ATTINA แอททินา	BT201SPP/BT201PP	○			△	△	○		△					△	
	ROYAL ROSANNA รอยัล โรซานนา	BT219EL BH229EL	○			△	△	○	▲	△					△	
	VALENCIA วาเลนเซีย	BT213PP BH223PP	○			△	△	○	▲	△					△	
	GIANT ไจแอนท์	BT203SPP/BT203PP	○													
	MARINE มาริน	BT202PP	○													
	VALENTINO วาเลนติโน	BT212PP	○			△	△	○	▲	△					△	
	ROSANNA โรซานนา	BT218PP BH228PP	○			△	△	○	▲	△					△	
	MACONI มาโคนิ	BT211PP BH221PP	○			△	△	○	▲	△					△	
	MILANO มิลาโน	BT210 BH220	○			△	△	○	▲	△					△	
	DONNA 1700 ดอนน่า 1700	BT217D BH227PP	○			△	△	○	▲	△					△	
	DIVA ดิวา	BT232 BH242	○			△	○	○	▲	△					△	
	MONE โมเน่	BT214D BT214PP BH224D BH224PP	○			△	△	○	▲	△					△	
	SANTA แซนต้า	BT216D BT216PP BH226D BH226PP	○			△	△	○	▲	△					△	
	BETTI เบ็ตตี้	BT235D BH245PP	○			△	△	○	▲	△					△	
	ASTRA แอสทรา	BT233PP BH243PP	○			△	○	○	▲	△					△	
	DONNA 1500 ดอนน่า 1500	BT215D BH225PP	○			△	△	○	▲	△					△	
	CAPSULE แคปซูล	BT239EL	○			△	△	○	▲	△					△	
SHOWER TRAY ถาดรองอาบน้ำ	SQUARE SHOWER TRAY ทรงสี่เหลี่ยมจตุรัส	ST410C	○					○	▲	△					△	
	CURVE SHOWER TRAY ทรงเข้ามุมโค้ง	ST420H	○					○	▲	△					△	
	RECTANGULAR SHOWER TRAY ทรงสี่เหลี่ยมผืนผ้า	ST430H	○					○	▲	△					△	
	SQUARE SHOWER TRAY (Slim Design) ทรงสี่เหลี่ยมจตุรัส	ST440J	○					○	▲	△					△	
	RECTANGULAR SHOWER TRAY (Slim Design) ทรงสี่เหลี่ยมผืนผ้า	ST450J	○					○	▲	△					△	

○ **STANDARD** สีที่ผลิต △ **MADE TO ORDER** สีที่สั่งผลิต

VARIATION OF COLORS
ความหลากหลายของสีสัน

White

Special

Harvest Blue

Turquoise

Sci

Peach

Premium

Silver Grey

COTTO Today's **Lifestyle**

• Due to the printing process, the colours of the actual products may differ from those picture

สอบถามข้อมูลเพิ่มเติมได้ที่ COTTO Bathroom Service ศูนย์บริการห้องน้ำครบวงจร

กรุงเทพฯ โชว์รูม ดอนเมือง โทร. 0-2521-7777 โชว์รูม อโศก โทร. 0-2665-2600 ภาคเหนือ จ.เชียงใหม่ โทร. 053-226-726
ภาคใต้ จ.ภูเก็ต โทร. 076-261-888 ภาคอีสาน จ.ขอนแก่น โทร. 043-220-555 ภาคตะวันออก พัทยา โทร. 038-416-222
บริษัท สยามซานิทารีแวร์อินดัสทรี จำกัด 33/11 ถ.วิภาวดีรังสิต แขวงสีกัน เขตดอนเมือง กรุงเทพฯ 10210
ฝ่ายการตลาด โทร. 0-2973-5040-54 โทรสาร. 0-2973-3470-4
หาซื้อได้ที่ HOME MART หรือร้านวัสดุก่อสร้างทั่วไป
สอบถามรายละเอียด โทร. 0-2586-2222 หรือ โทรฟรี 1-800-300-900 (สำหรับโทรศัพท์บ้าน)
*บริษัทฯ ขอสงวนสิทธิ์ในการเปลี่ยนแปลง / ยกเลิกข้อมูล โดยมิต้องแจ้งให้ทราบล่วงหน้า

For more information please contact COTTO Bathroom Service ศูนย์บริการห้องน้ำครบวงจร

Don Muang 0-2521-777 Asoke 0-2665-2600 Chiangmai 053-226-726
Phuket 076-261-888 Khonkaen 043-220-555 Pattaya 038-416-222
A vailable at HOME MART or construction material shops.
For more information 0-2586-2222 or 1-800-300-900
The company reserve the right to change all cancel any information without prior notice.

06 2008