nahm

Genuine Design Sanitaryware

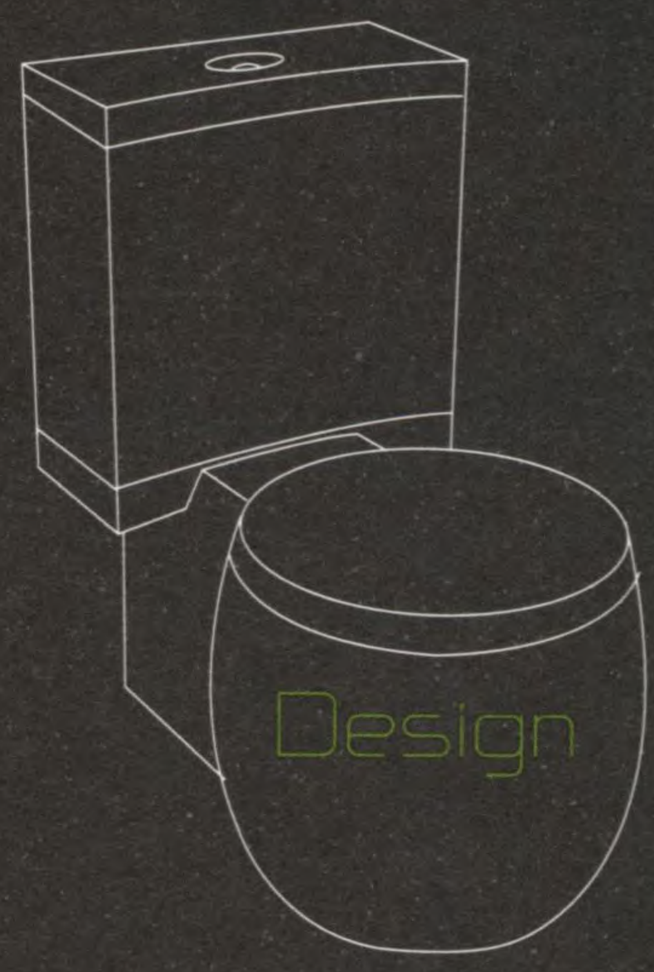

Genuine Design Sanitaryware

Design

ตอบสนองความเป็นตัวเอง
ด้วยรูปลักษณ์และดีไซน์แตกต่างไร้กฎเกณฑ์

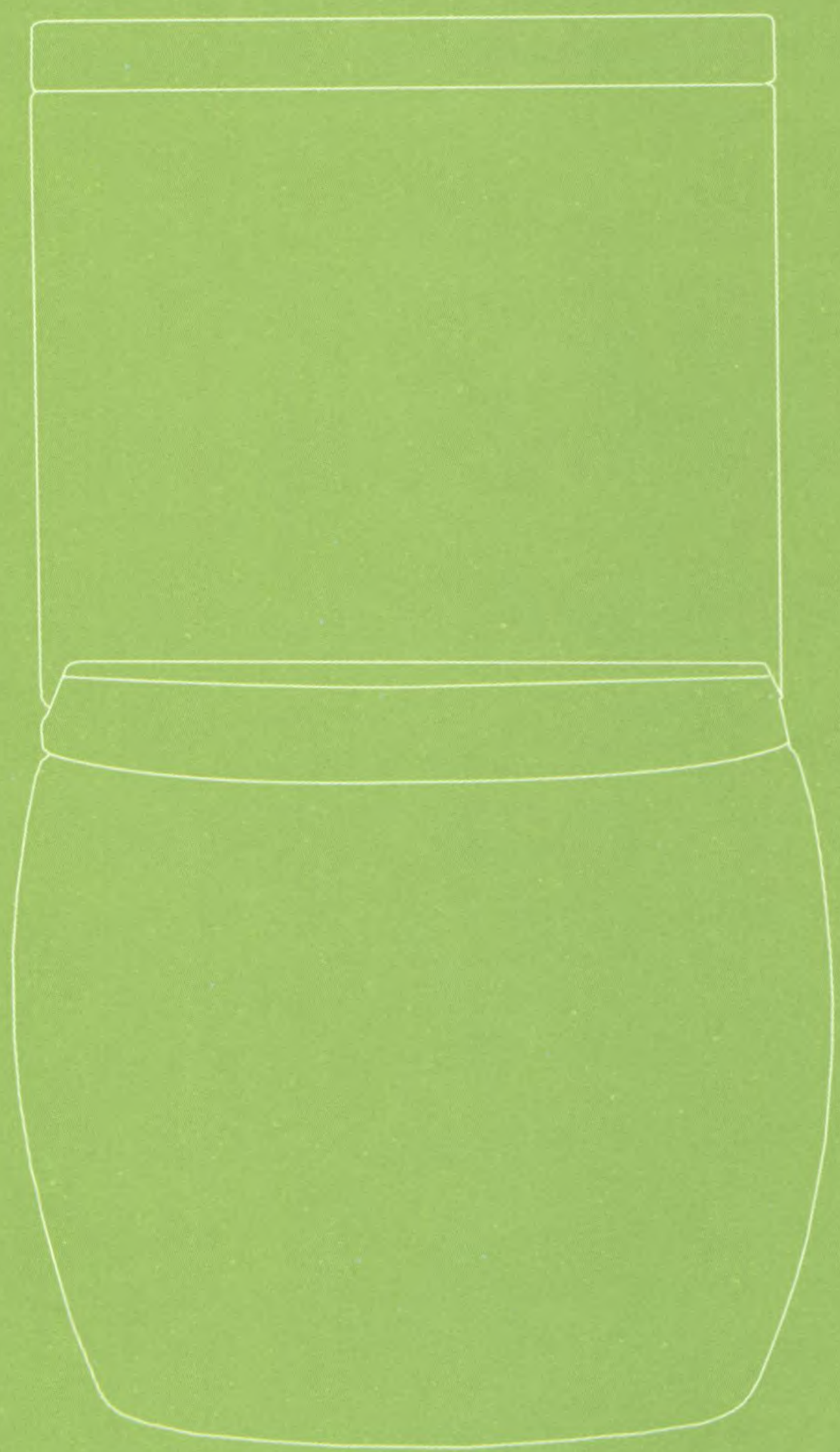

nahm Design

Ofuro

NM-2471-sd

ชักโครกแบบสองชิ้นครบชุด ดูอัลฟลัช

OFURO WC. two pieces DUAL FLUSH

(ประหยัดน้ำ 6/9 ลิตร)

ประกอบด้วย 1-3

NM-2471

1. โถชักโครก

NM-4470-s

2. หม้อน้ำพร้อมอุปกรณ์ภายใน และฝาปิดหม้อน้ำ

8-2471-xx

3. ฝารองนั่ง

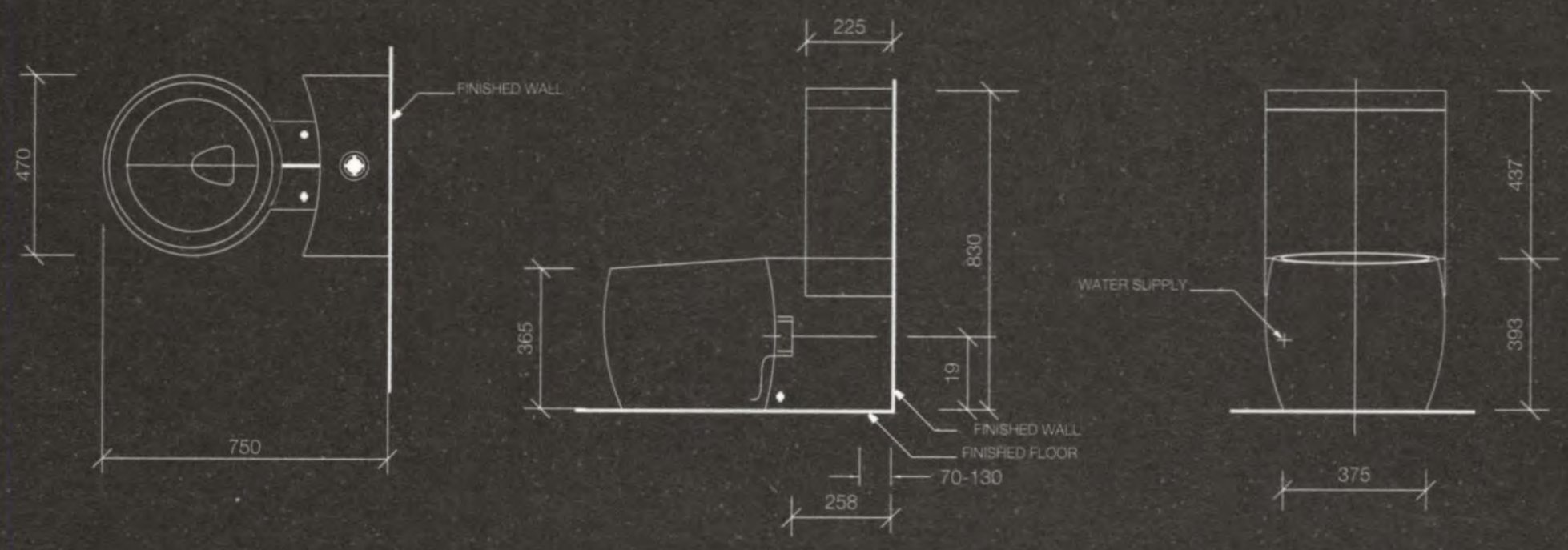

Ofuro

NM-2474-s

ชักโครกแบบตั้งพื้น ท่อน้ำเข้าด้านหลัง

OFURO WC. Floor Stand

NM-2474

1. โถชักโครก

8-2471-xx

2. ฝารองนั่ง

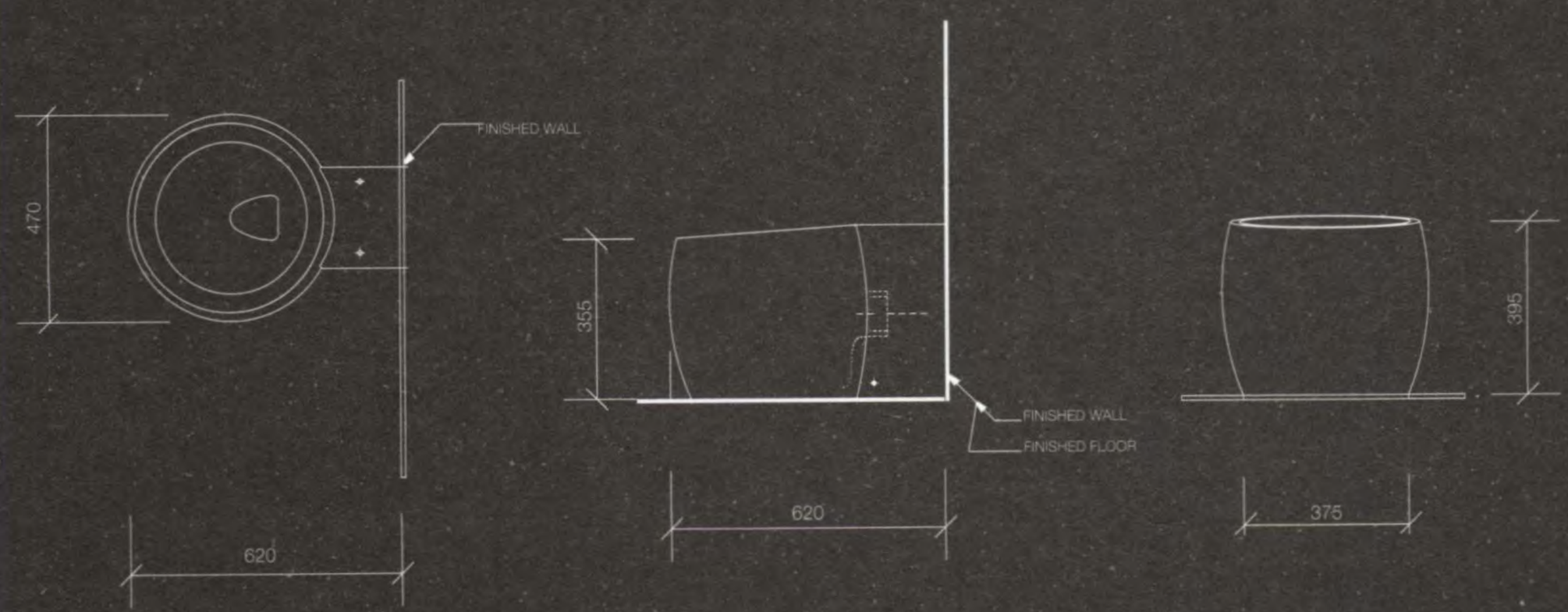

nahm Design

Ofuro

NM-5480

อ่างล้างหน้าแบบวางบนเคาน์เตอร์

OFURO Counter Top

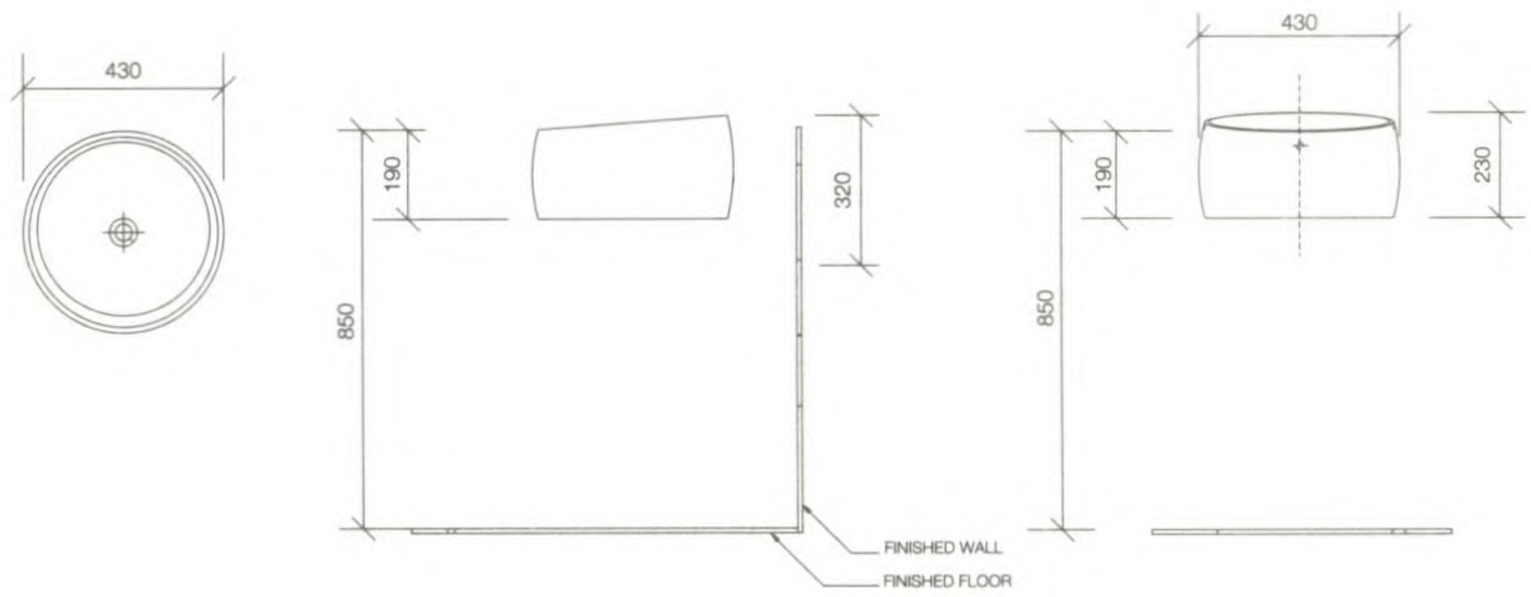

Ofuro

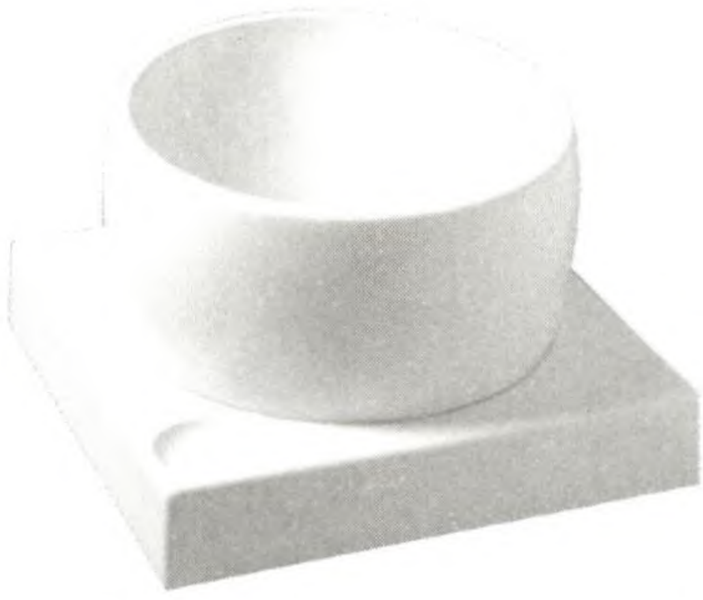

NM-5471,NM-6472

อ่างล้างหน้าแบบวางบนเคาน์เตอร์

พร้อมถาดรองล้างหน้า

OFURO Tray

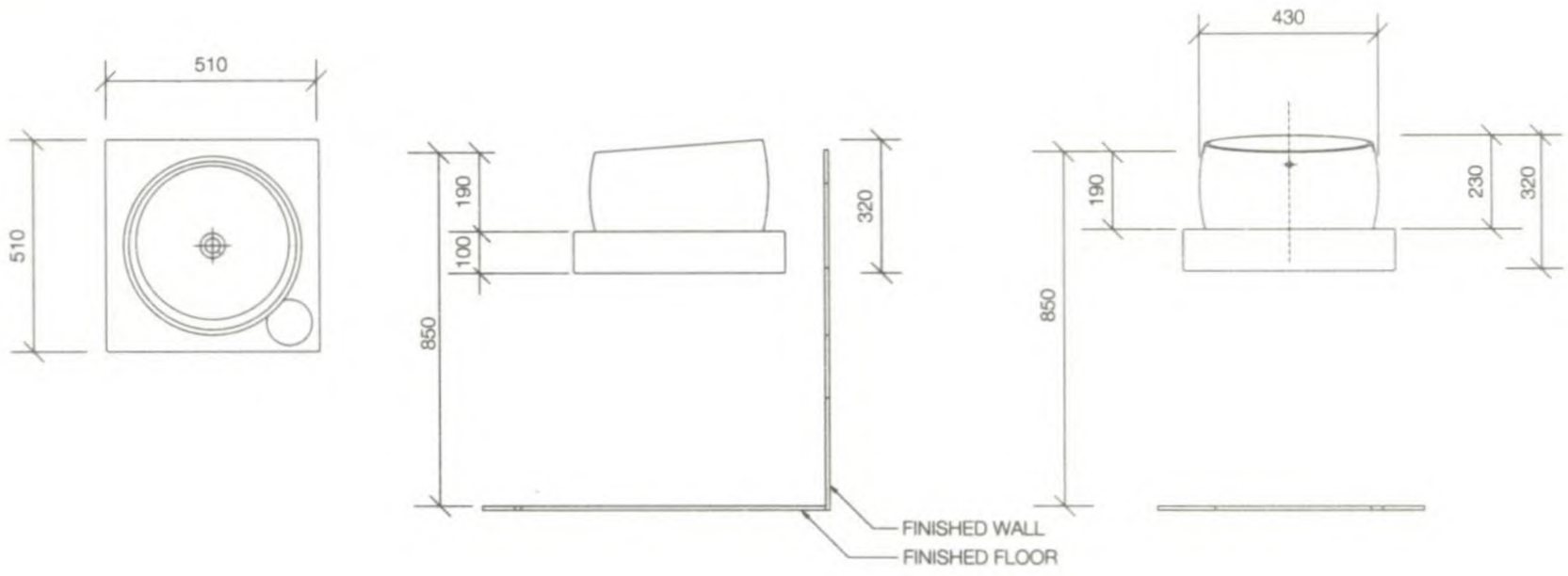

Ofuro

NM-7471

โถปัสสาวะชายท่อน้ำด้านหลัง

OFURO Back Spud Urinal

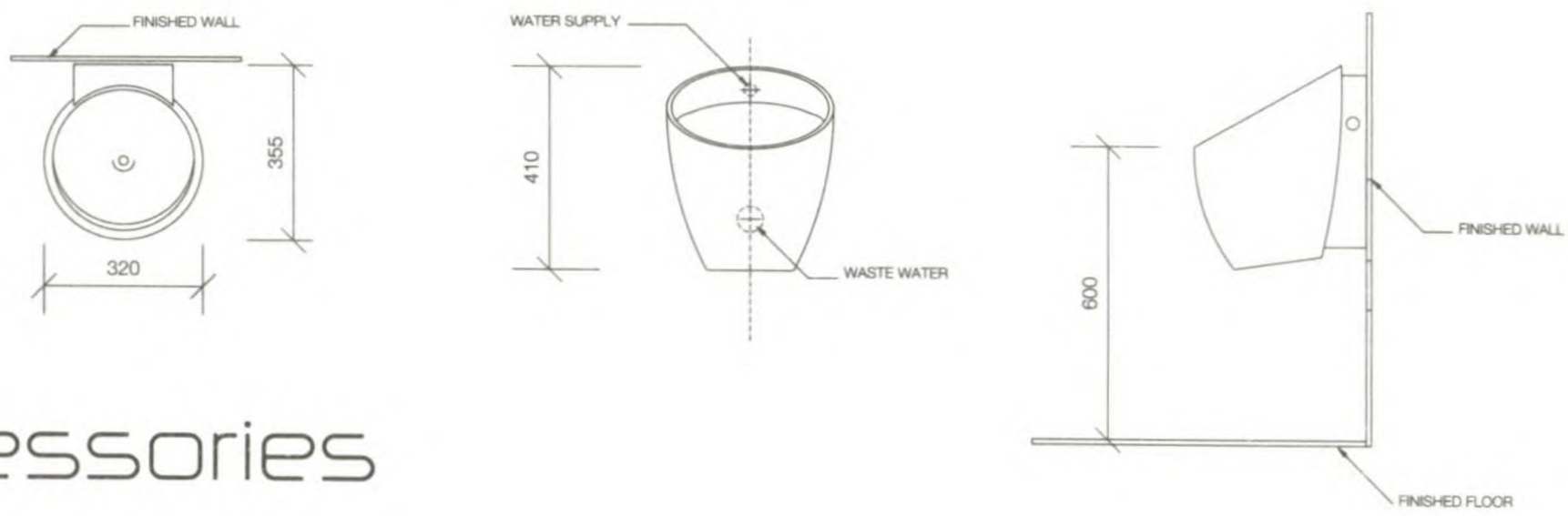

Ofuro Accessories

soap holder
NM-9470

accessory tray
NM-9475

aponge tray
NM-9476

vase
NM-9477

vase
NM-9478

nahm Design

Aka

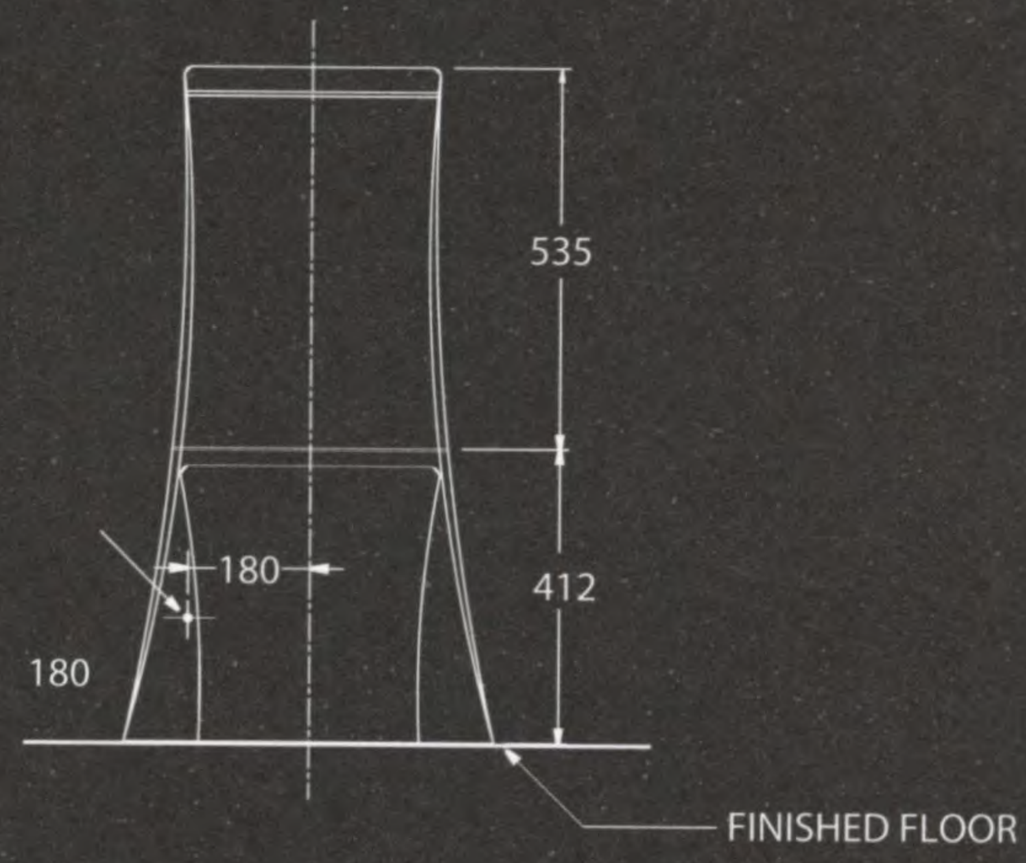

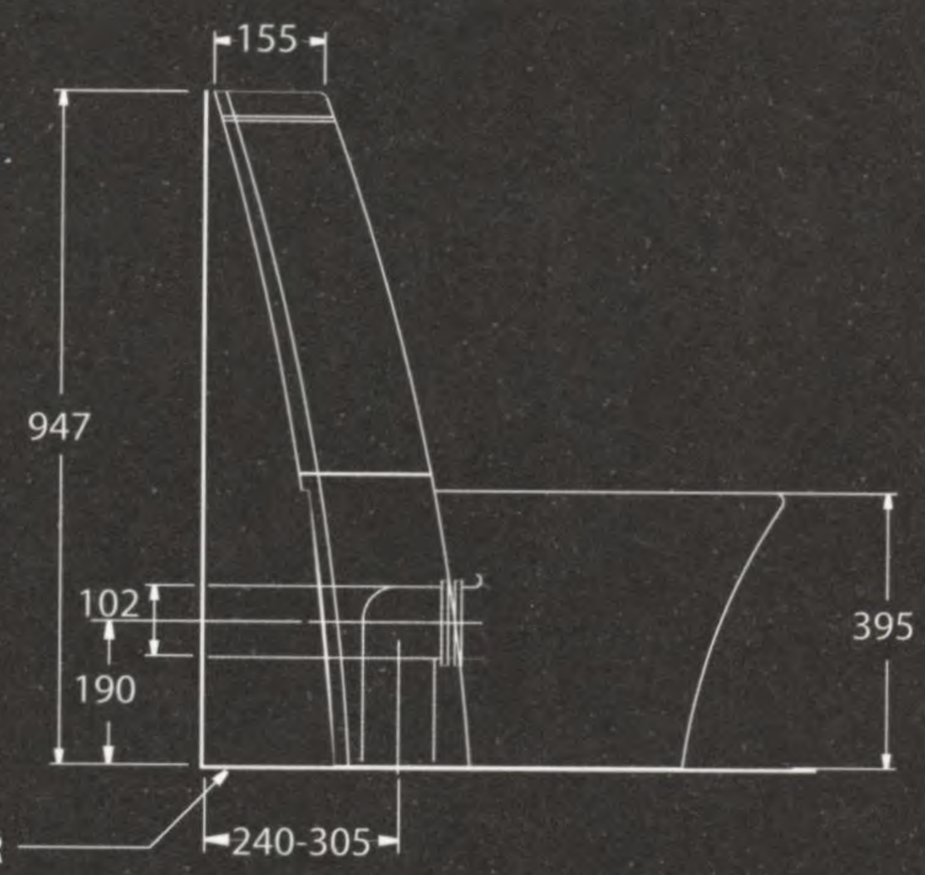

NM-2481-SD

ชักโครกแบบสองชิ้นครบชุด ดูอัลฟลัช

AKA WC. two pieces DUAL FLUSH

(ประหยัดน้ำ 3/6 ลิตร)

ประกอบด้วย 1-3

NM-2481

1. โถชักโครก

NM-4480

2. หม้อน้ำพร้อมอุปกรณ์ภายใน
   และฝาปิดหม้อน้ำ

8-2481-NM

3. ฝารองนั่ง

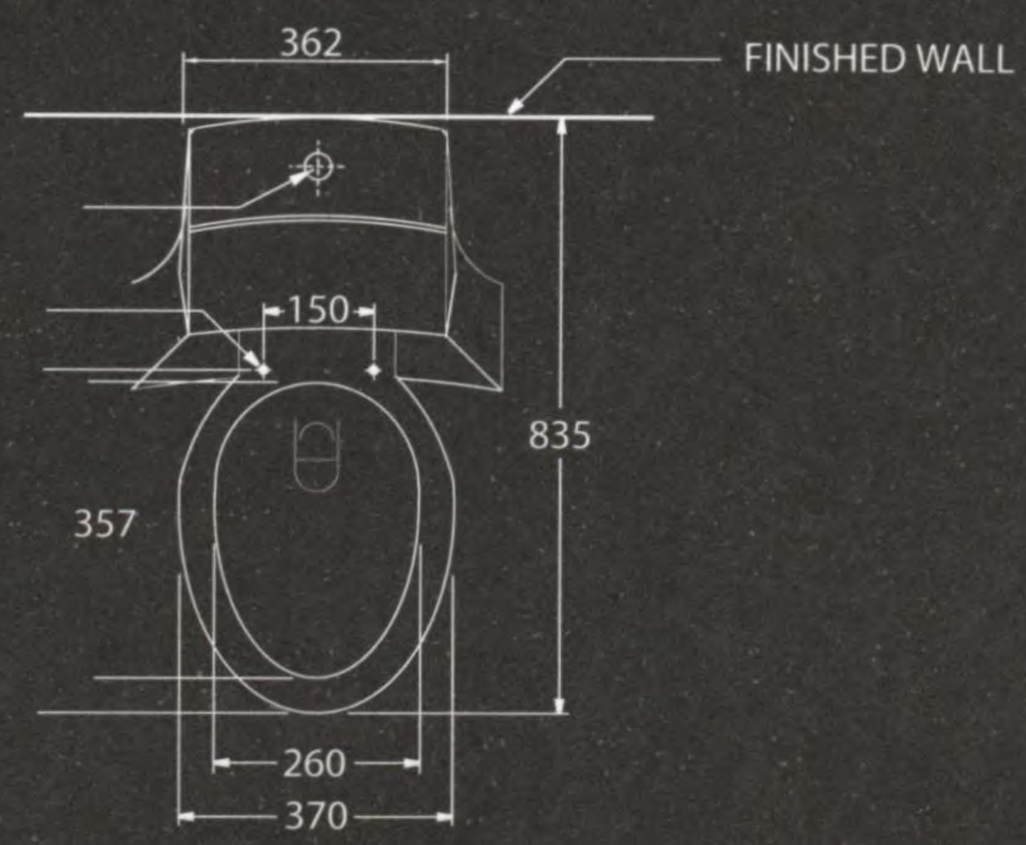

nahm Design

Aka

NM-5480

อ่างล้างหน้าแขวนผนัง

AKA Wallhung Washbasin

NM-6480

ขาตั้งแบบเต็มถึงพื้น

AKA Full Pedestal

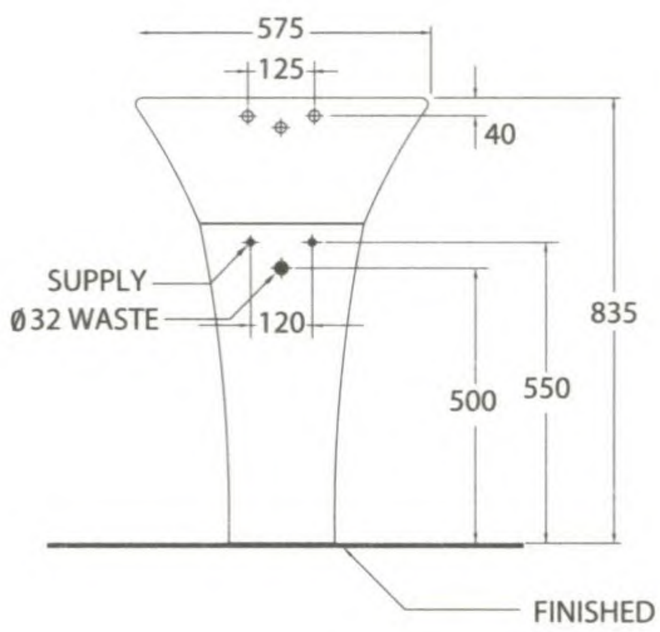

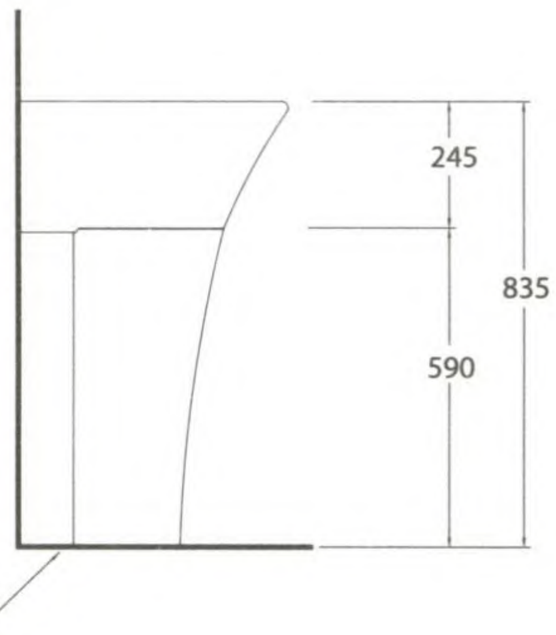

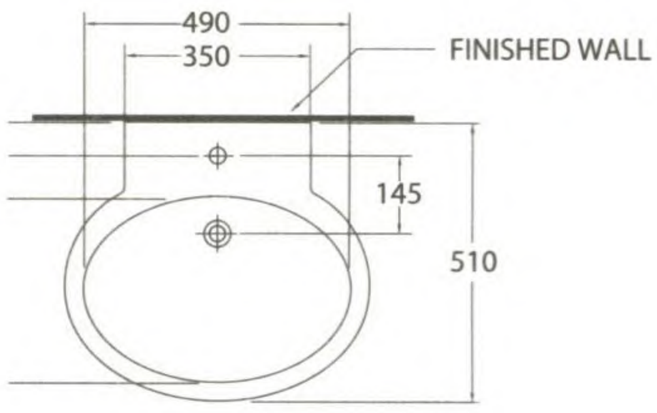

Aka

NM-7481

โถปัสสาวะชายท่อน้ำด้านหลัง

AKA Back Spud Urinal

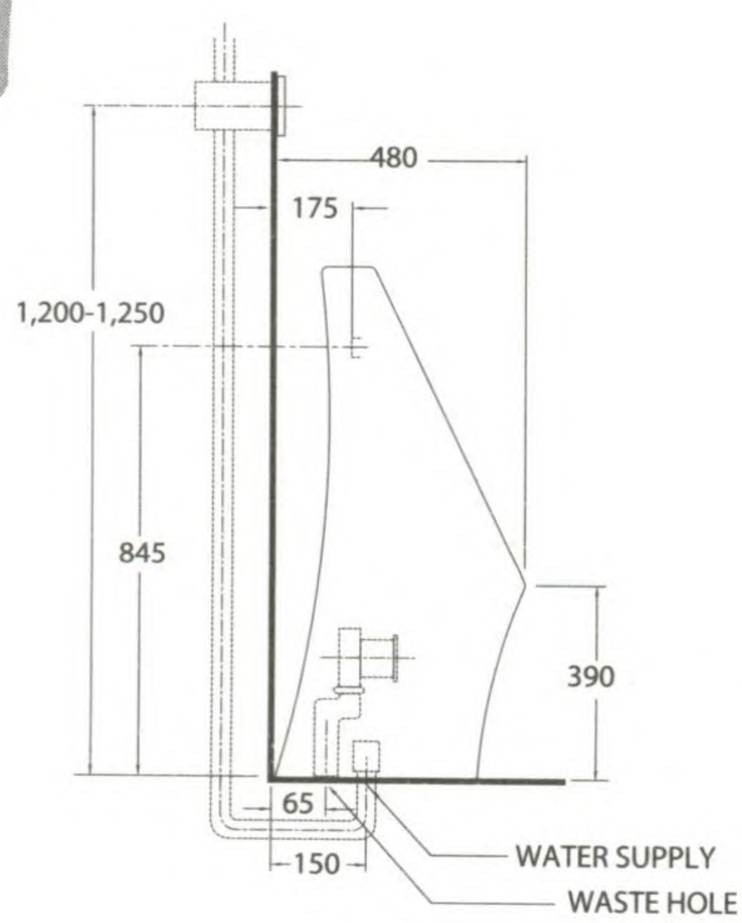

Premium

ดีไซส์เรียบหรู ลงตัวด้วยรูปลักษณ์สง่างาม
ตอบความต้องการของชีวิตมีระดับ

nahm Premium

Sense

NM-2125-120

ชักโครกแบบสองชิ้นครบชุด ซิงเกิลฟลัช

SENSE WC. two pieces SINGLE FLUSH

(ประหยัดน้ำ 6 ลิตร)

ประกอบด้วย 1-3

NM-2125

1. โถชักโครก

NM-4120

2. หม้อน้ำพร้อมอุปกรณ์ภายใน และฝาปิดหม้อน้ำ

8-2121-NM

3. ฝารองนั่ง

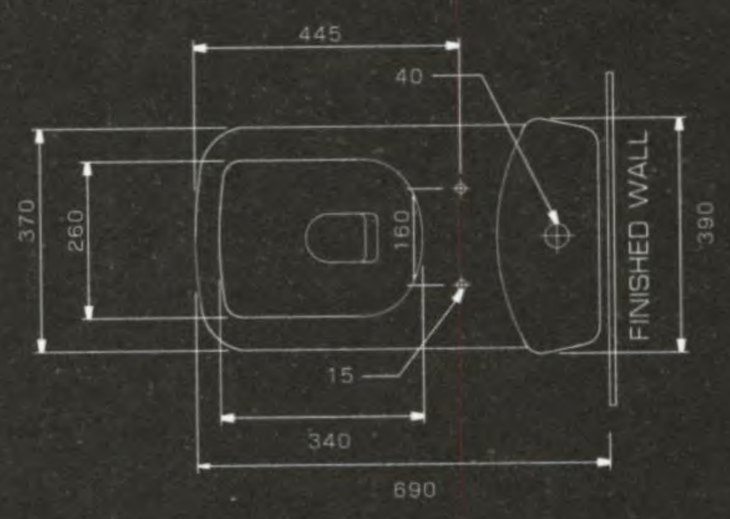

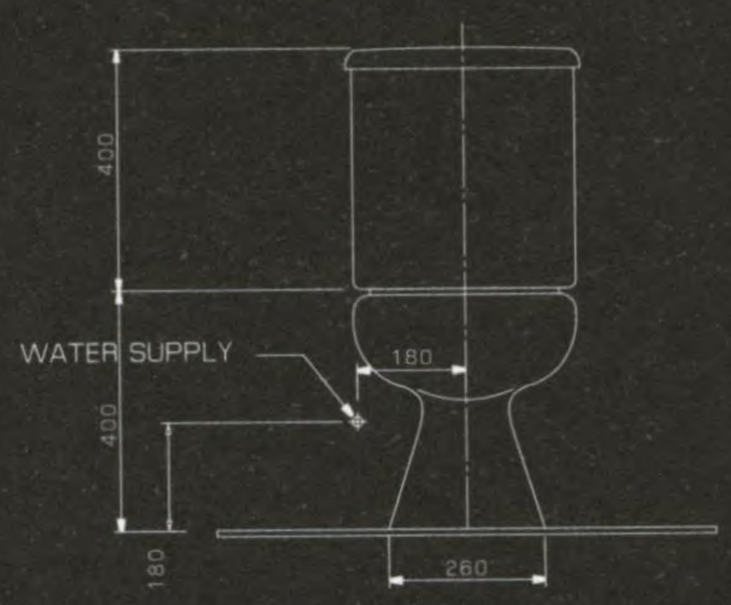

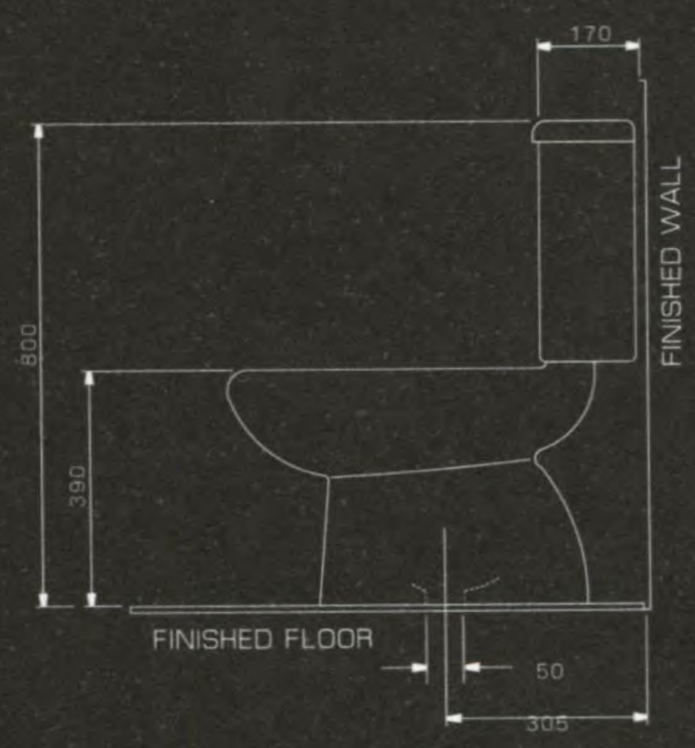

Liza

NM-2261-SD

ชักโครกแบบสองชิ้นครบชุด ดูอัลฟลัช

LIZA WC. two pieces DUAL FLUSH

(ประหยัดน้ำ 3/6 ลิตร)

ประกอบด้วย 1-3

N-2261

1.โถชักโครก

NM-4260-D

2. หม้อน้ำพร้อมอุปกรณ์ภายใน และฝาปิดหม้อน้ำ

8-2261-NM

3. ฝารองนั่ง

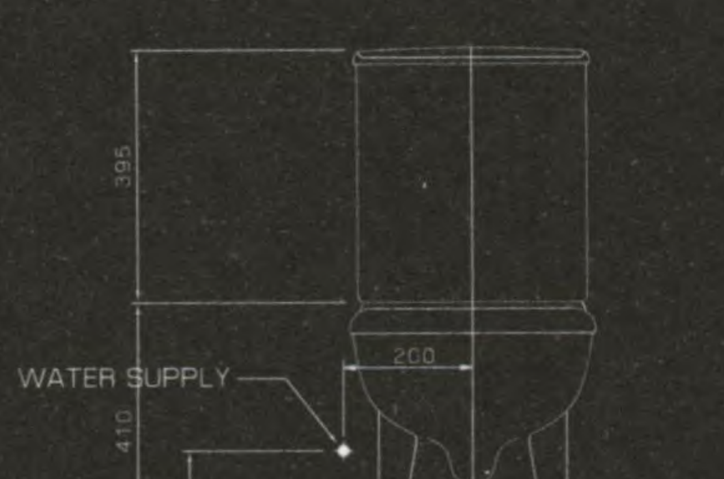

Faye

NM-1170-S, NM-1170-Soft

ชักโครกแบบชิ้นเดียวครบชุด
FAYE WC. one piece
(ประหยัดน้ำ 6 ลิตร)
ประกอบด้วย 1-3

N-1170

1.โถชักโครกพร้อมอุปกรณ์ภายใน
และฝาปิดหม้อน้ำ

8-2280-NM, 8-1170-xx

2. ฝารองนั่ง, ฝารองนั่ง Soft Closed

7-1000

3. ข้อต่อท่อสุขภัณฑ์

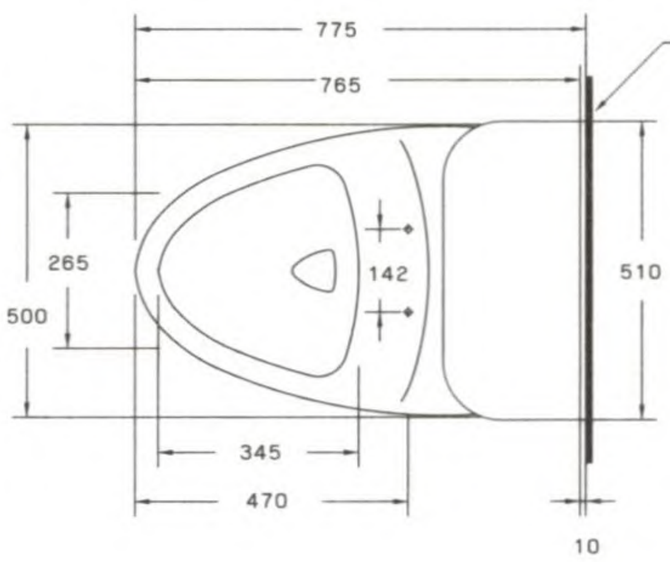

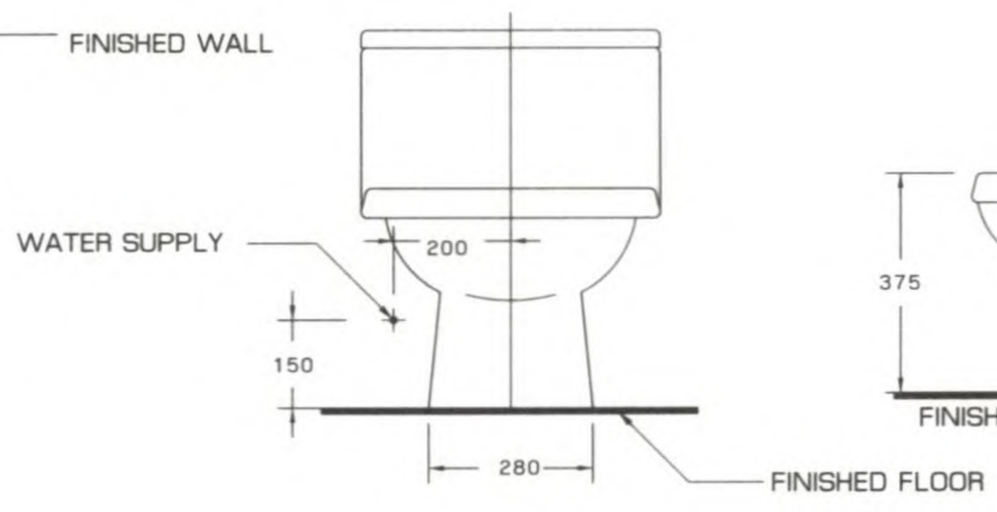

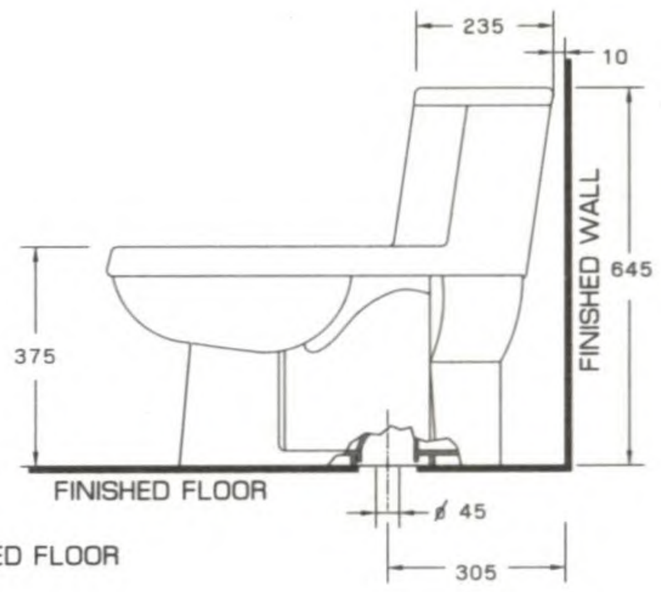

Maya

NM-2301-SD

ชักโครกแบบสองชิ้นครบชุด ดูอัลฟลัช
MAYA WC. two pieces
DUAL FLUSH
(ประหยัดน้ำ 3/6 ลิตร)
ประกอบด้วย 1-3

N-2301

1.โถชักโครก

NM-4310-D

2. หม้อน้ำพร้อมอุปกรณ์ภายใน
และฝาปิดหม้อน้ำ

8-2121-NM

3. ฝารองนั่ง

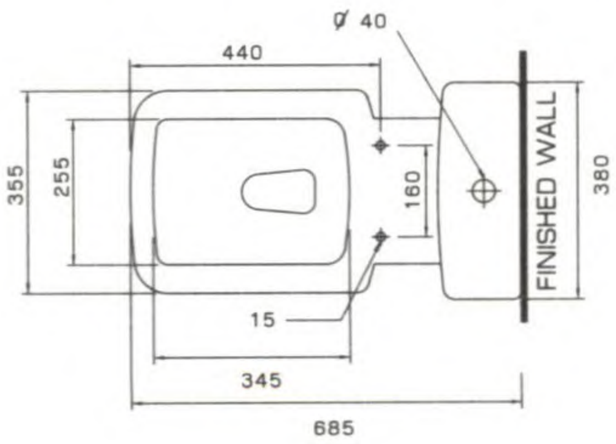

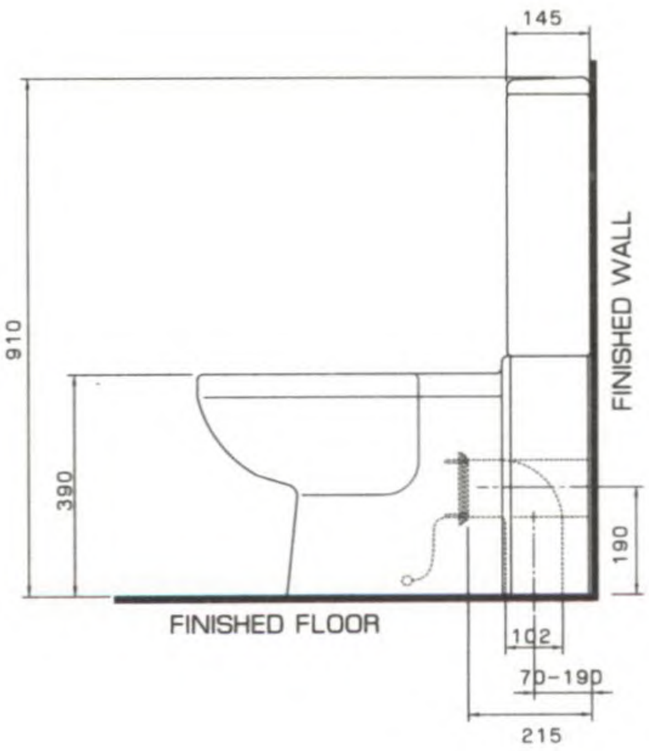

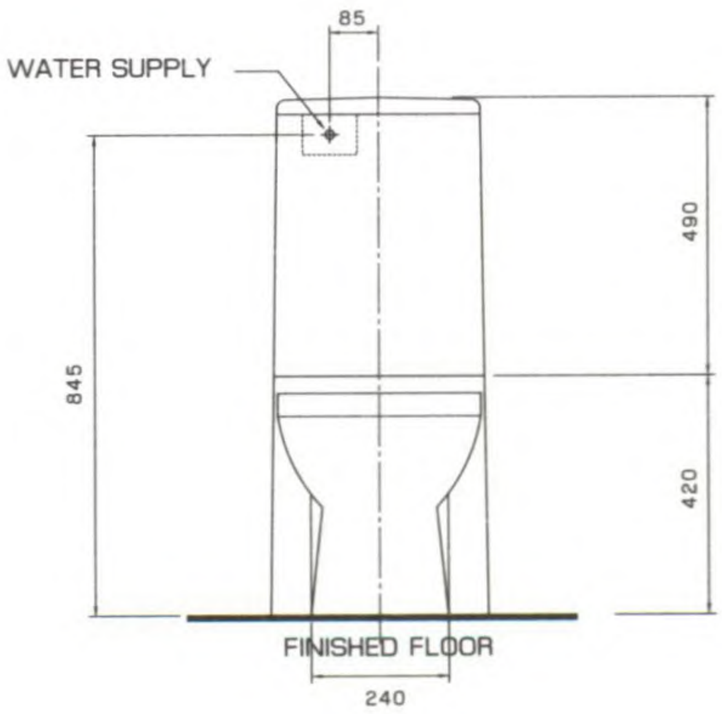

nahm Premium

Sense drop – in

NM-5121

อ่างล้างหน้าแบบฝังบนเคาน์เตอร์

SENSE Drop-in Washbasin

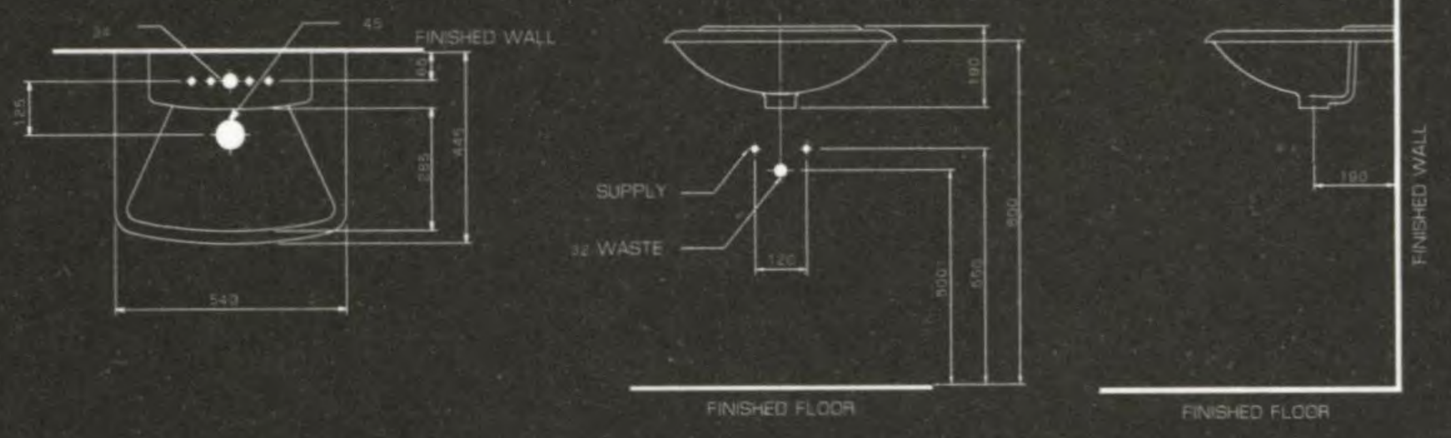

Liza

NM-5260

อ่างล้างหน้าแขวนผนัง

LIZA Wallhung Washbasin

NM-6260

ขาตั้งแบบเต็มถึงพื้น

LIZA Full Pedestal

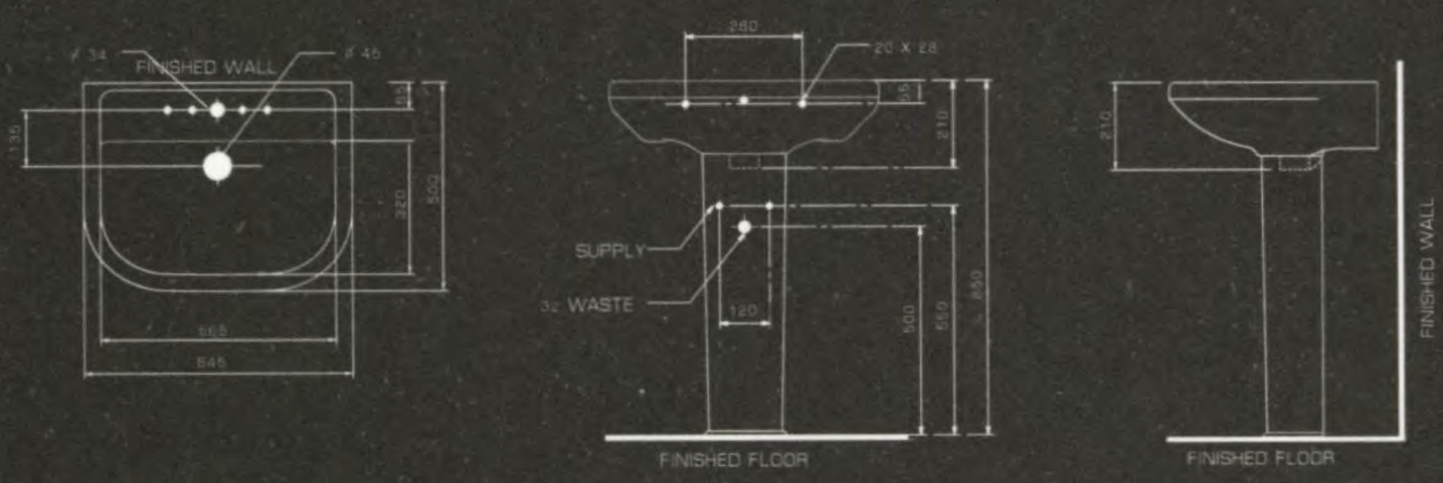

Sense

NM-5120

อ่างล้างหน้าแขวนผนัง

SENSE Wallhung Washbasin

NM-6121

ขาครึ่งแบบแขวน

SENSE Half Pedestal

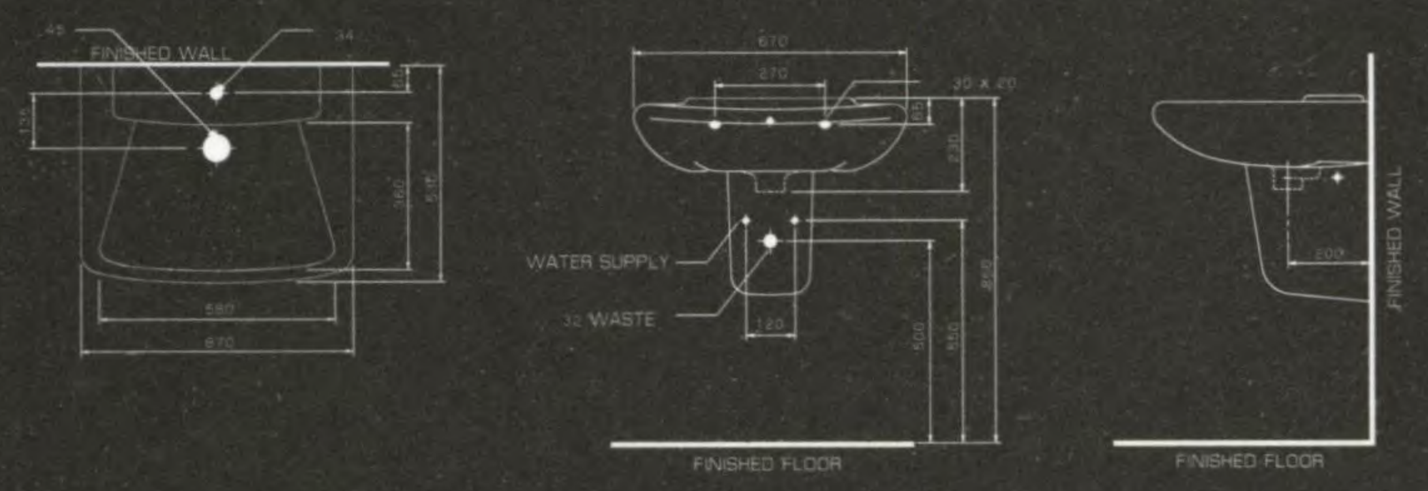

NM-5120

อ่างล้างหน้าแขวนผนัง

SENSE Wallhung Washbasin

NM-6120

ขาตั้งแบบเต็มถึงพื้น

SENSE Full Pedestal

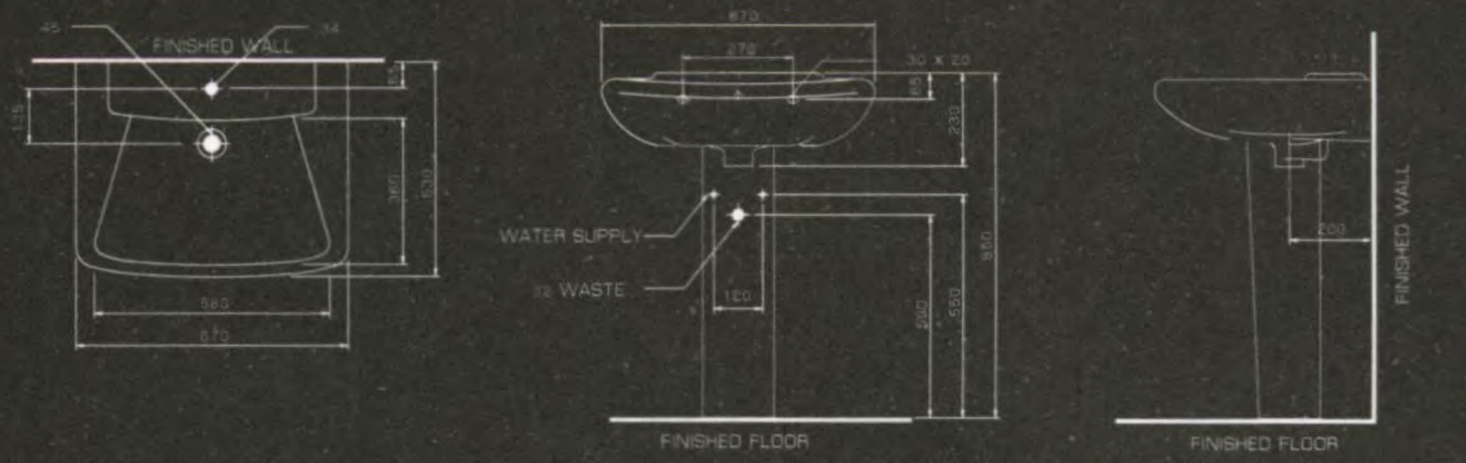

nahm Premium

Dew drop – in

NM-5111

อ่างล้างหน้าแบบฝังบนเคาน์เตอร์

DEW Drop-in Washbasin

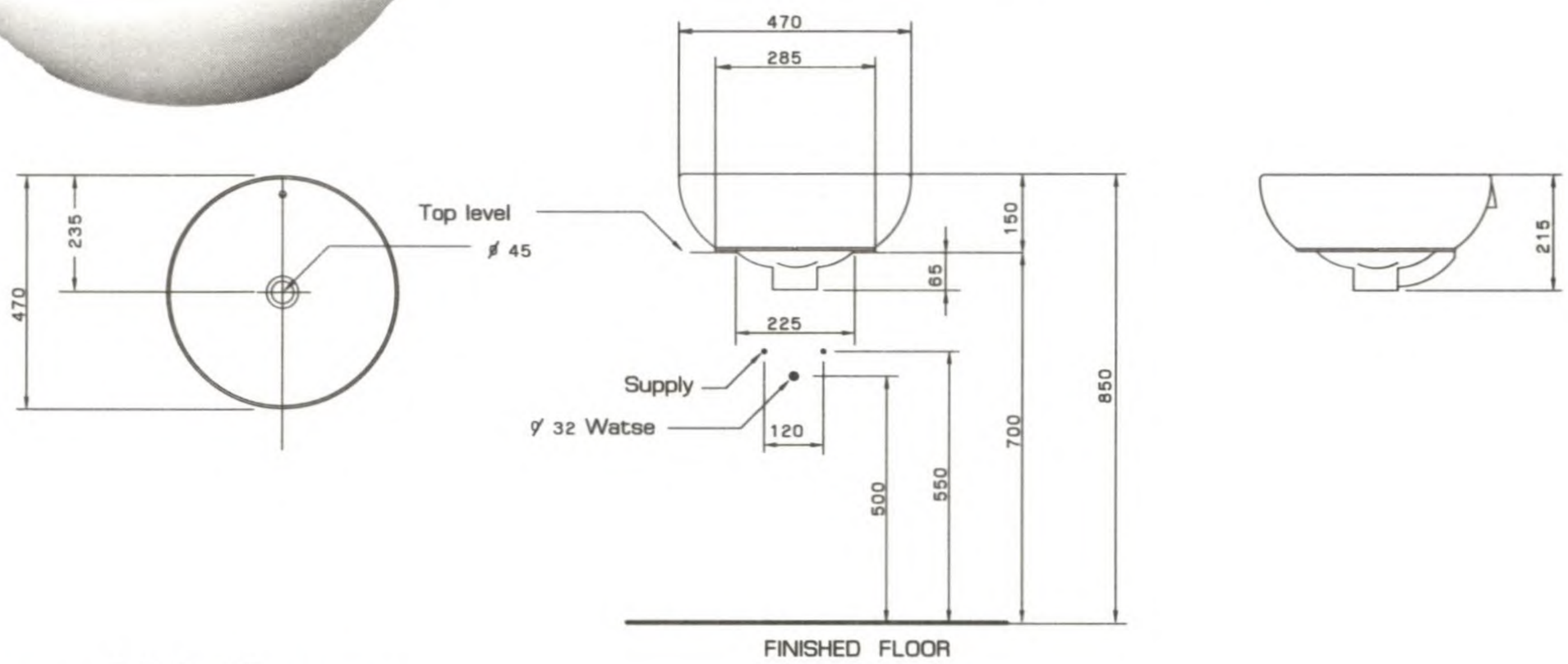

Dew Wallhung

NM-5110

อ่างล้างหน้าแขวนผนัง

DEW Wallhung Washbasin

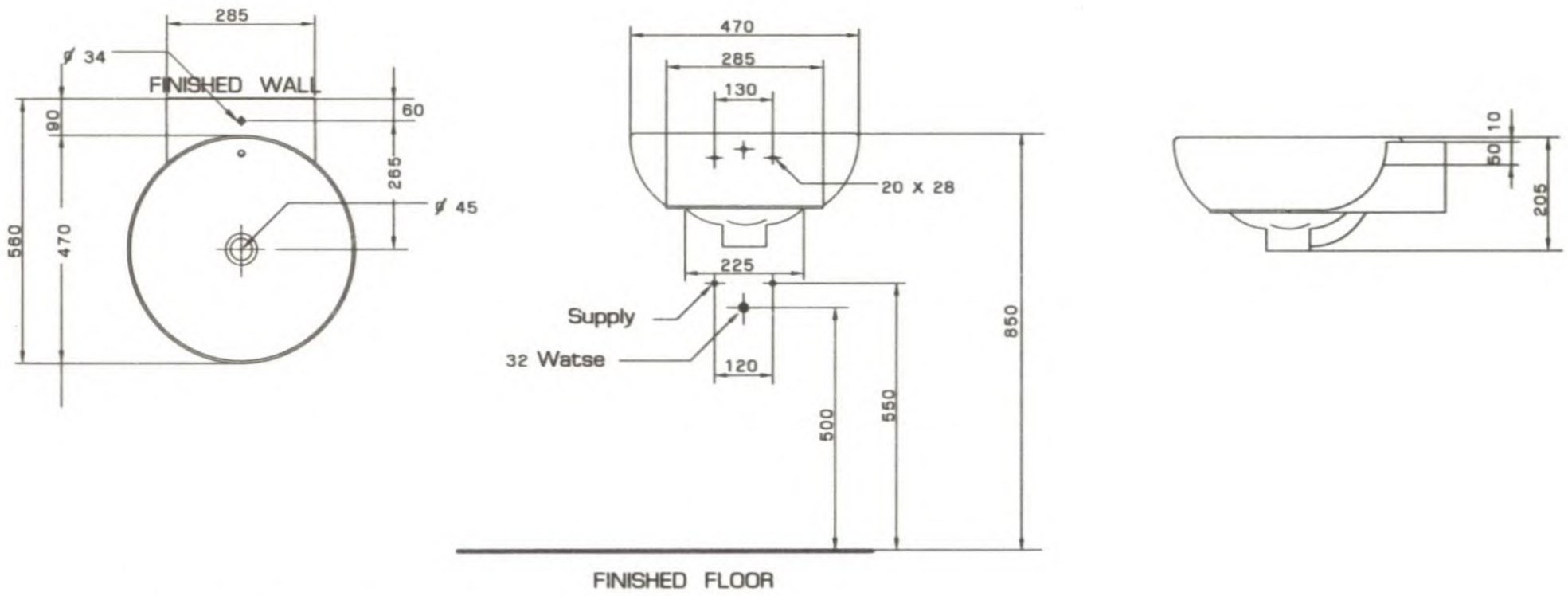

Space drop – in

NM-5361

อ่างล้างหน้าแบบฝังบนเคาน์เตอร์

SPACE Drop-in Washbasin

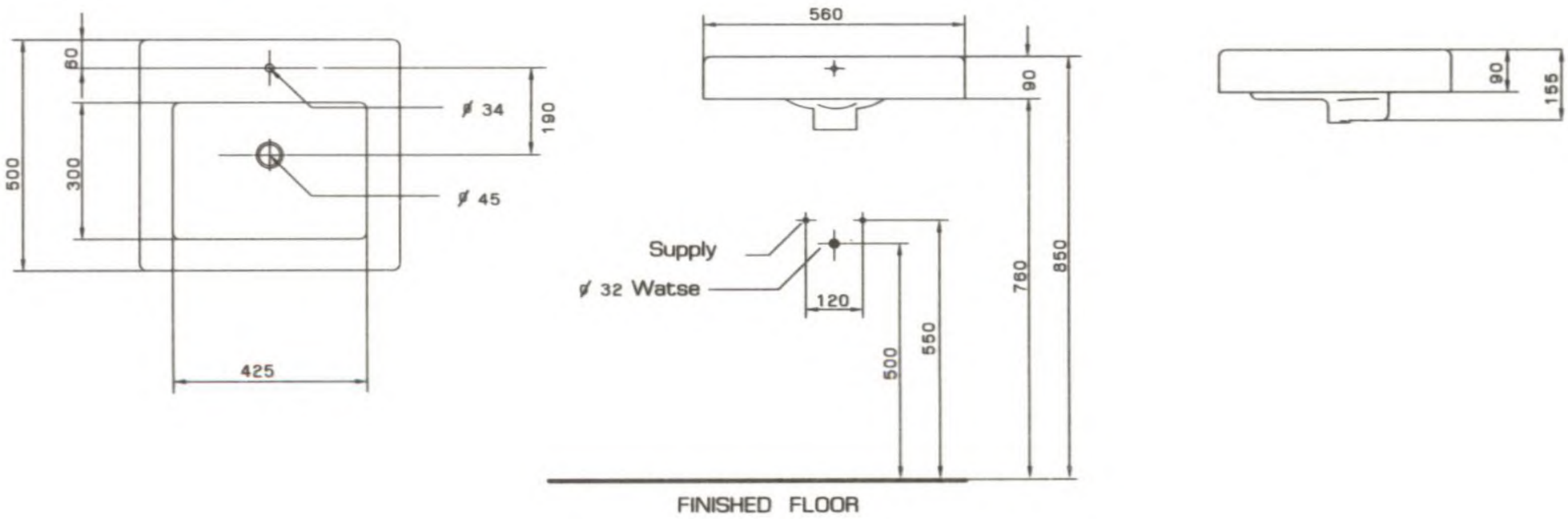

nahm Premium

Tamaro-s

NM-7392

โถปัสสาวะชาย ใช้กับระบบเซ็นเซอร์
TAMARO - S Urinal
พร้อมชุดท่อดักกลิ่น
(ไม่รวมระบบเซ็นเซอร์)

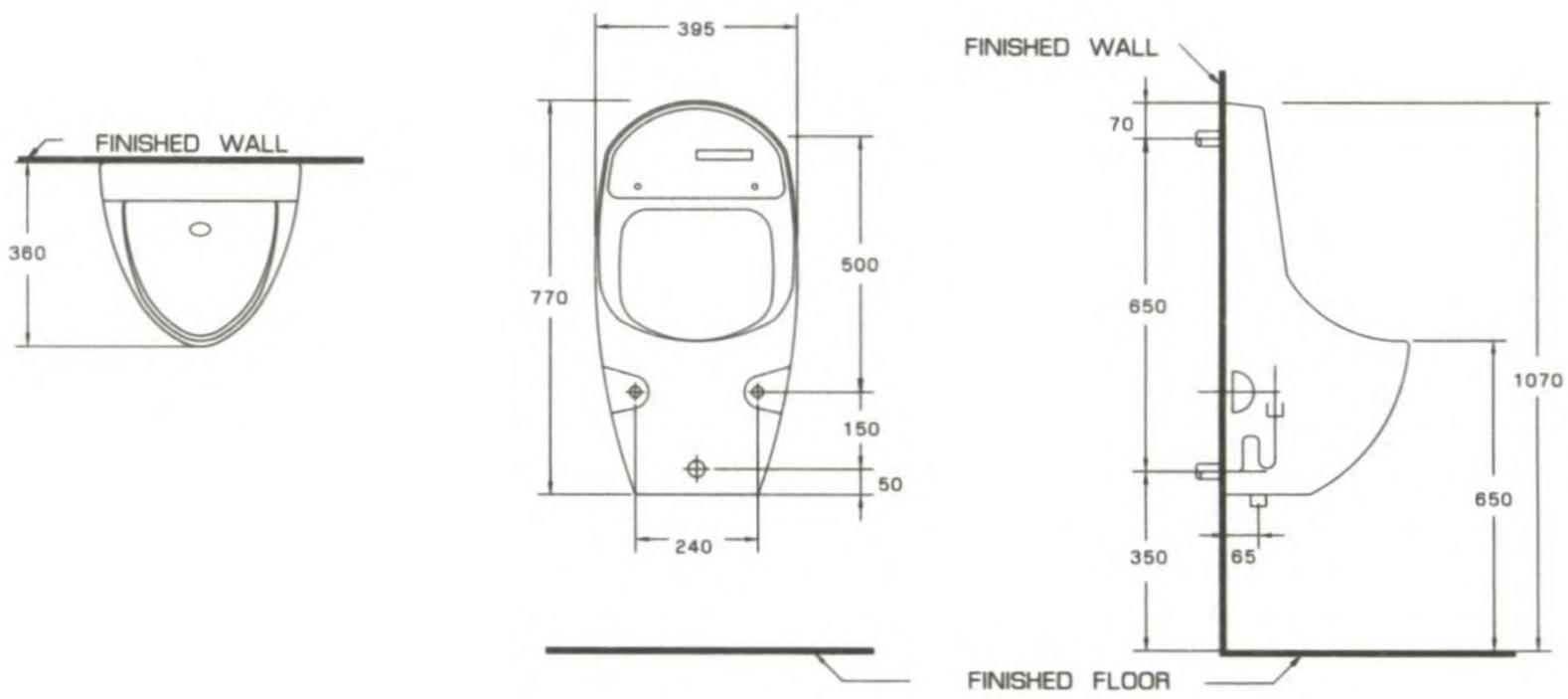

Tamaro

NM-7391

โถปัสสาวะชายท่อน้ำด้านหลัง
TAMARO Urinal
พร้อมชุดท่อดักกลิ่น

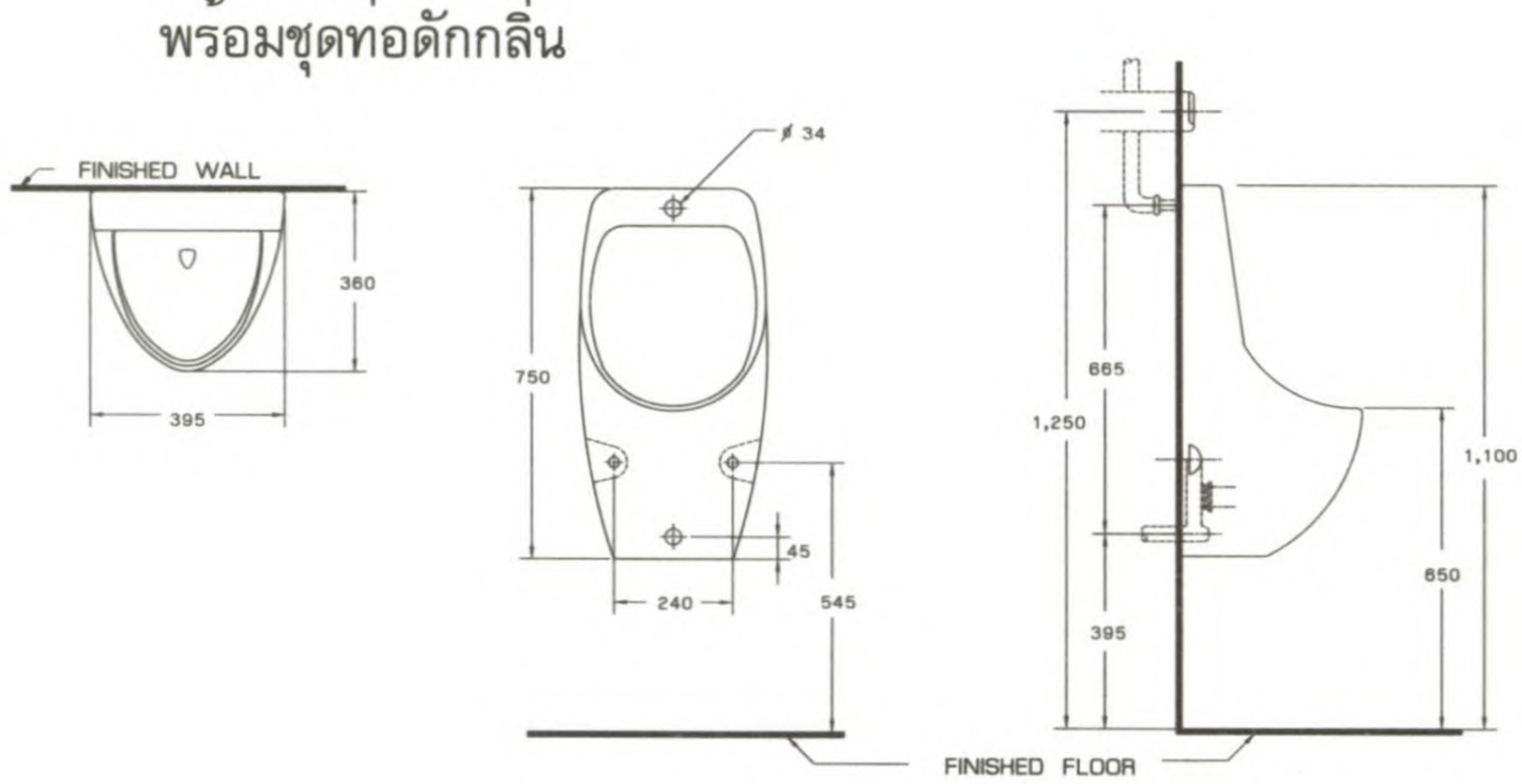

Sense bidet

NM-3120

โถปัสสาวะหญิง
SENSE Bidet

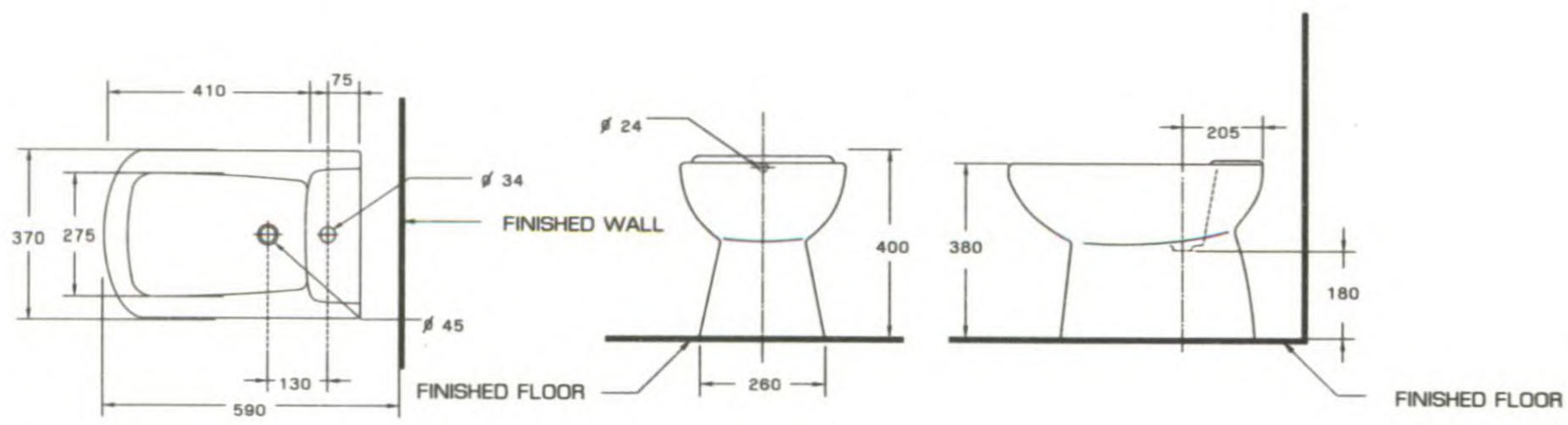

Trendy

ทุกความต้องการของชีวิต
ตอบความต้องการด้วยรูปลักษณ์ที่ทันสมัย

nahm Trendy

Nian

NM-2680-sd

ชักโครกแบบสองชิ้นครบชุด
Nian WC. two pieces
(ประหยัดน้ำ 3/6 ลิตร)
ประกอบด้วย 1-3

N-2680

1.โถชักโครก

NM-4680

2. หม้อน้ำพร้อมอุปกรณ์ภายใน
และฝาปิดหม้อน้ำ

8-2680-xx

3. ฝารองนั่ง

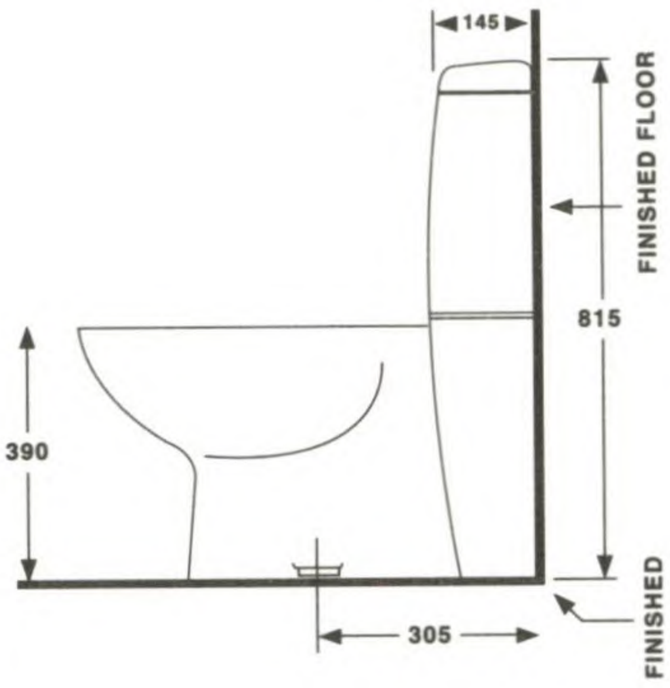

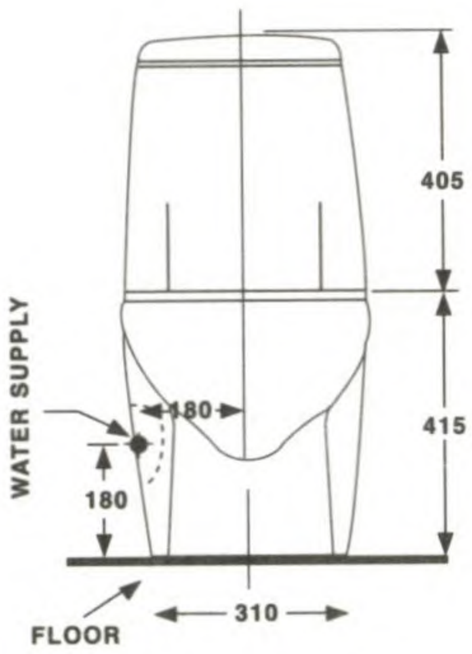

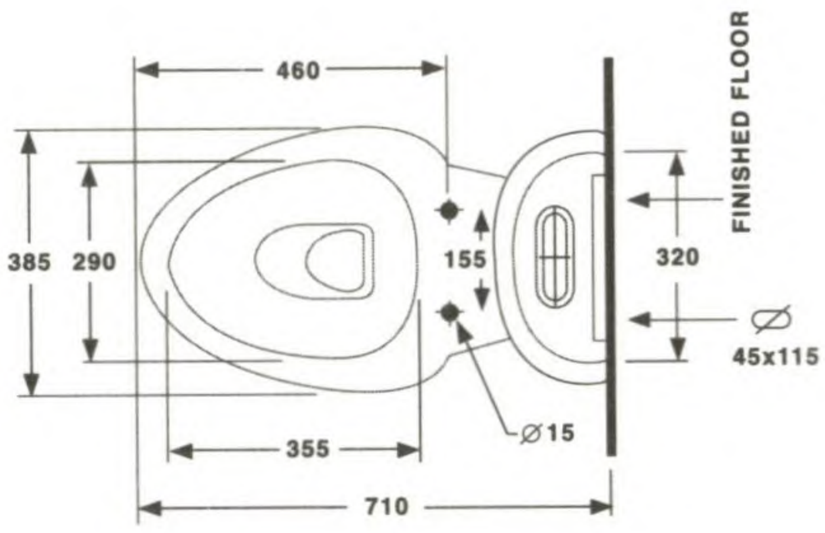

Nur

NM-2730-730d

ชักโครกแบบสองชิ้นครบชุด
NUR WC. two pieces
(ประหยัดน้ำ 3/6 ลิตร)
ประกอบด้วย 1-3

N-2730/wt-730d

1.โถชักโครก

NM-4730

2. หม้อน้ำพร้อมอุปกรณ์ภายใน
และฝาปิดหม้อน้ำ

8-2691-xx/wt

3. ฝารองนั่ง

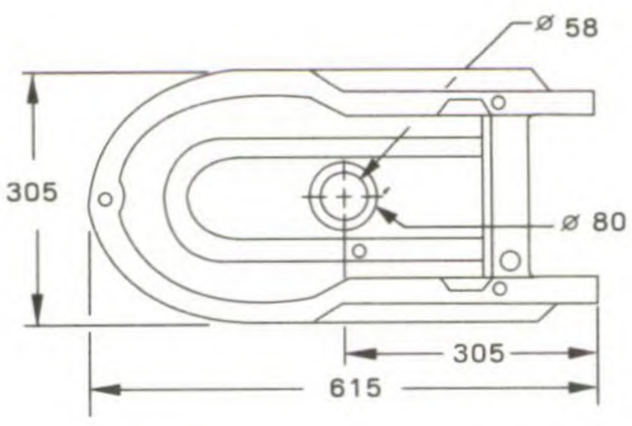

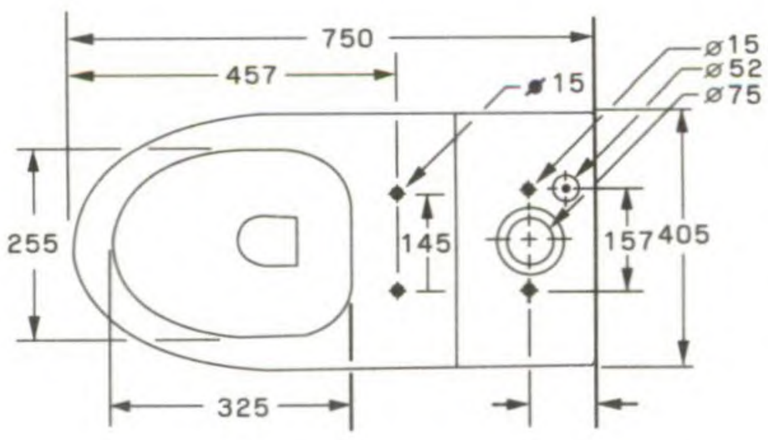

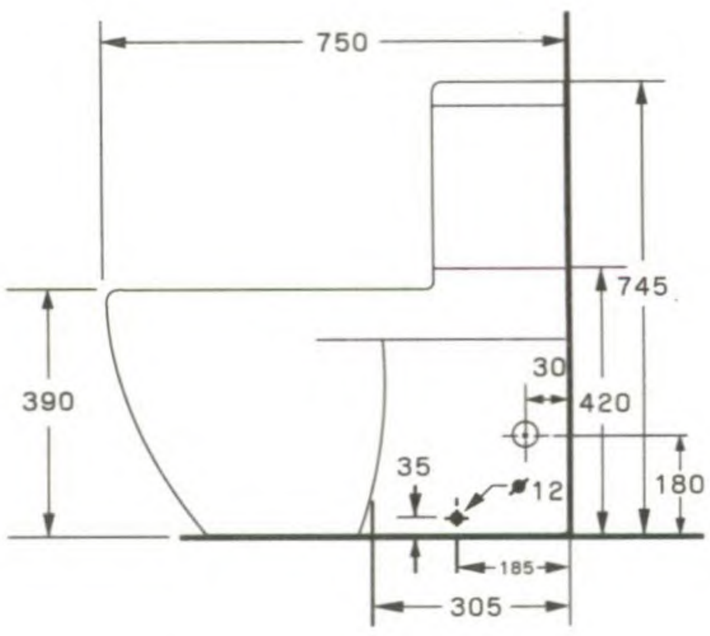

Nuvo

NM-2320-S

ชักโครกแบบสองชิ้นครบชุด
NUVO WC. two pieces
(ประหยัดน้ำ 9 ลิตร)
ประกอบด้วย 1-3

N-2320

1.โถชักโครก

NM-4322

2. หม้อน้ำพร้อมอุปกรณ์ภายใน
และฝาปิดหม้อน้ำ

8-2320-NM

3. ฝารองนั่ง

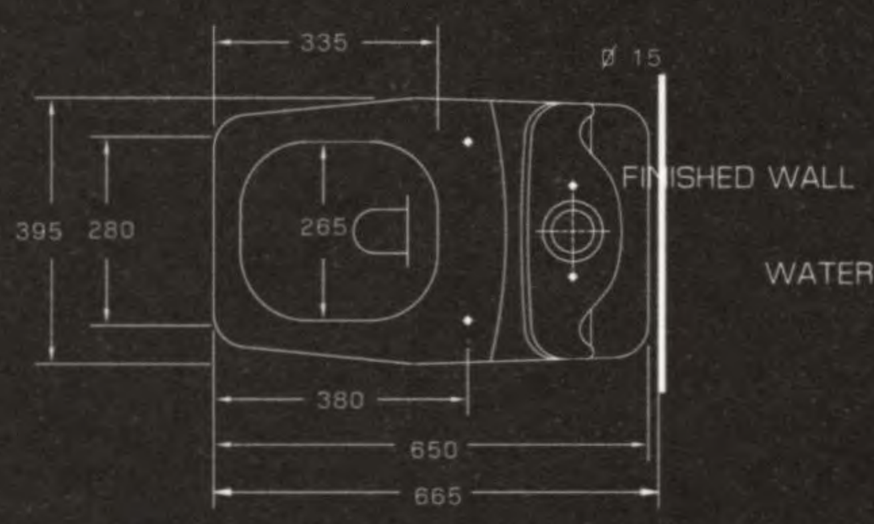

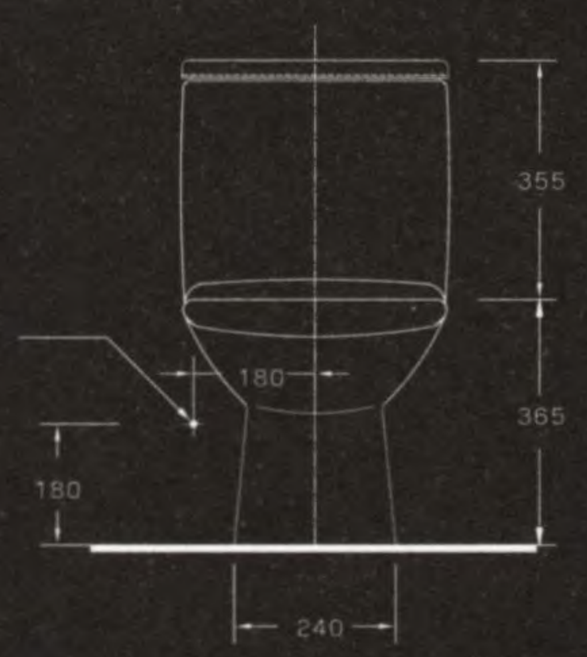

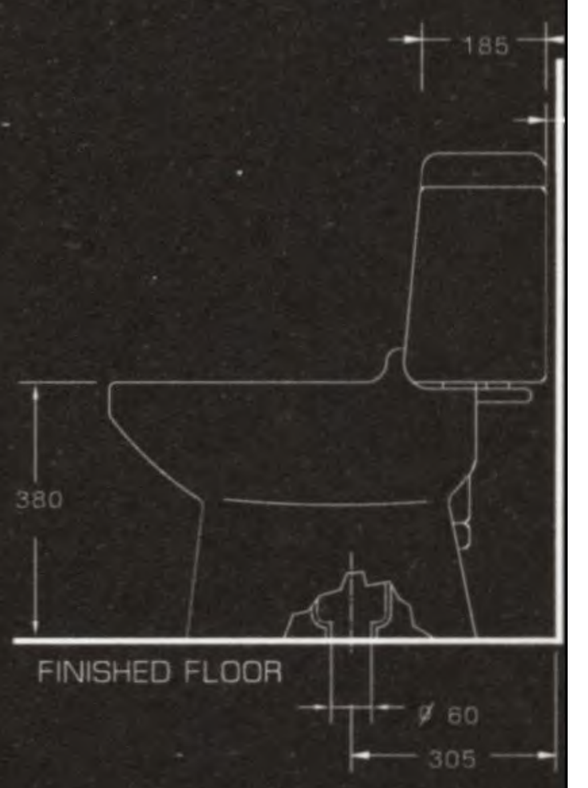

Decor

NM-2330-SD

ชักโครกแบบสองชิ้นครบชุด ดูอัลฟลัช
DECOR WC. two pieces DUAL F
(ประหยัดน้ำ 3/6 ลิตร)
ประกอบด้วย 1-3

N-2330

1. โถชักโครก

NM-4330-D

2. หม้อน้ำพร้อมอุปกรณ์ภายใน
และฝาปิดหม้อน้ำ

8-2331-NM

3. ฝารองนั่ง

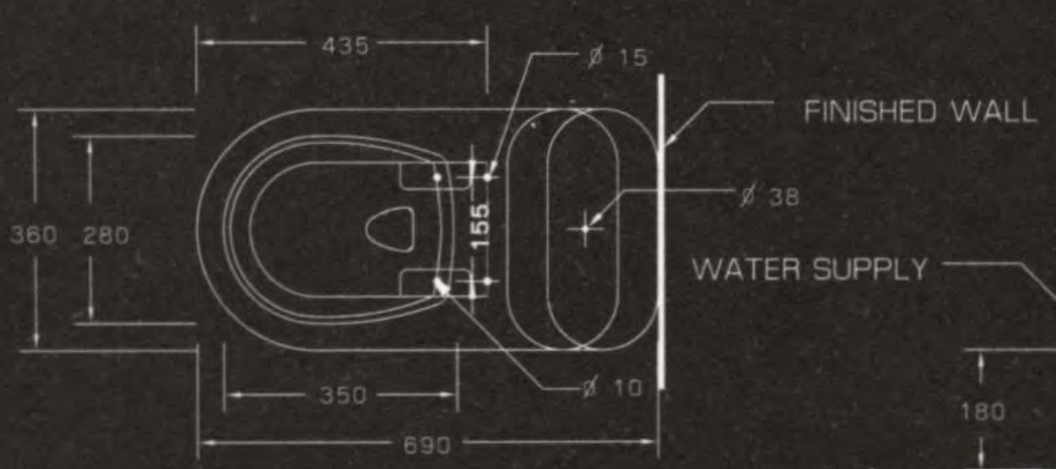

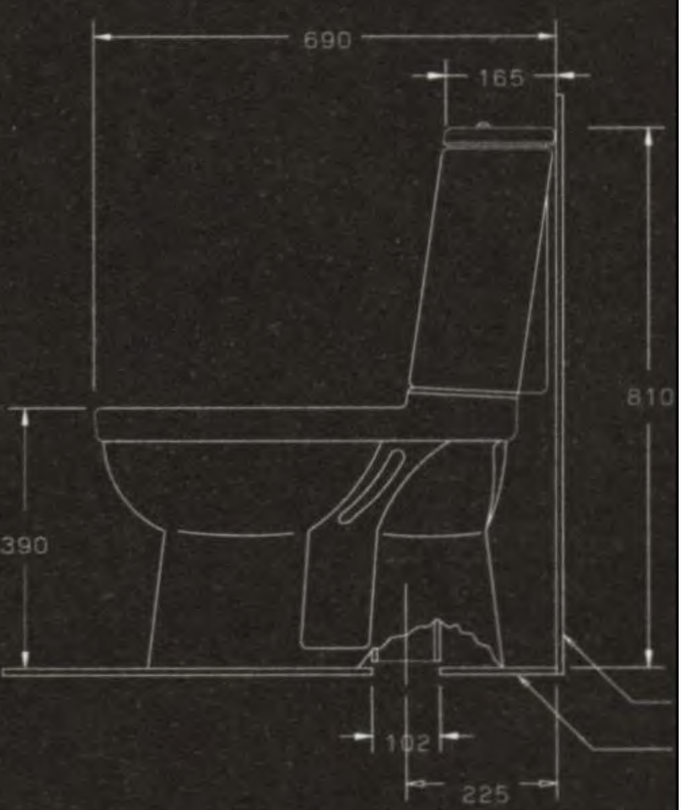

Nian wallhung

NM-2683/wt

ชักโครกแขวนผนังท่อน้ำเข้าด้านหลัง

Nian WC. Wallhung back spud

(ประหยัดน้ำ 6 ลิตร)

ประกอบด้วย 1-2

N-2683-680D

1. โถชักโครกแบบแขวนผนัง

8-2680-xx/wt

2. ฝารองนั่ง

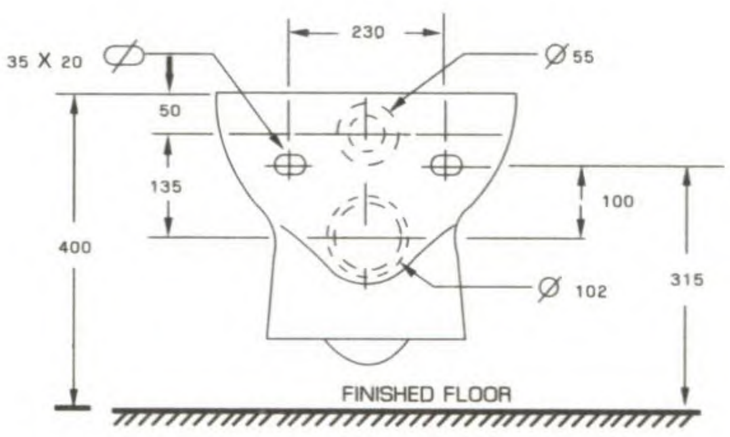

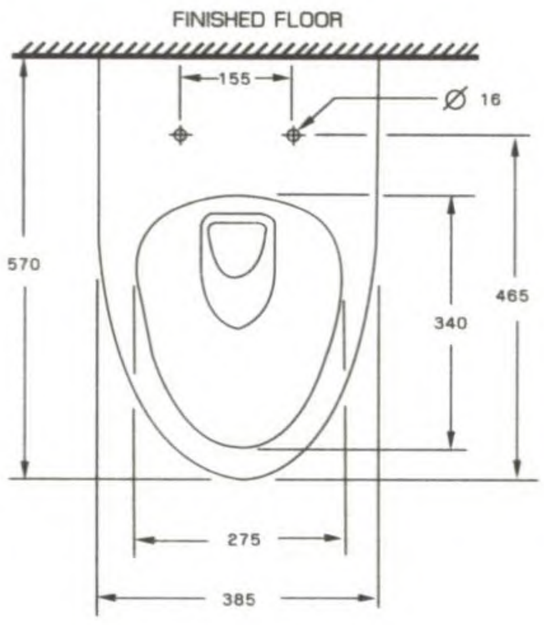

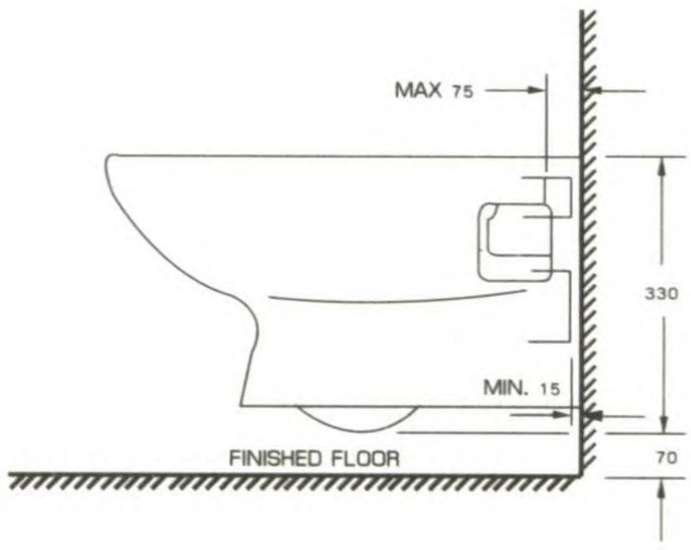

Decor wallhung

NM-2333-S

ชักโครกแขวนผนังท่อน้ำเข้าด้านหลัง

DECOR WC. Wallhung back spud

(ประหยัดน้ำ 6 ลิตร)

ประกอบด้วย 1-2

N-2333

1. โถชักโครกแบบแขวนผนัง

8-2331-NM

2. ฝารองนั่ง

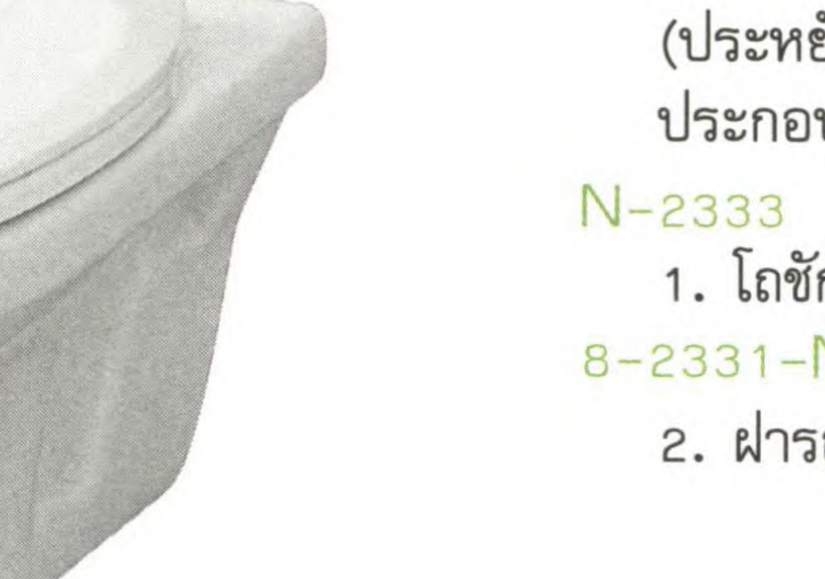

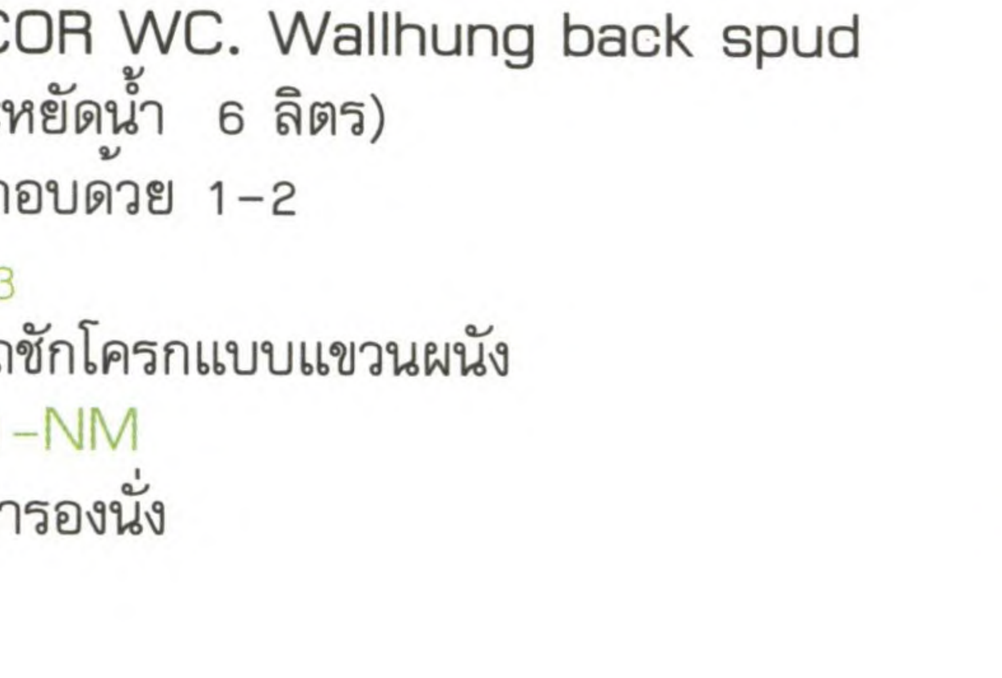

Decor Drop - in

NM-5331

อ่างล้างหน้าแบบฝังบนเคาน์เตอร์

DECOR Drop-in Washbasin

ขนาด 54 x 40.5 ซ.ม.

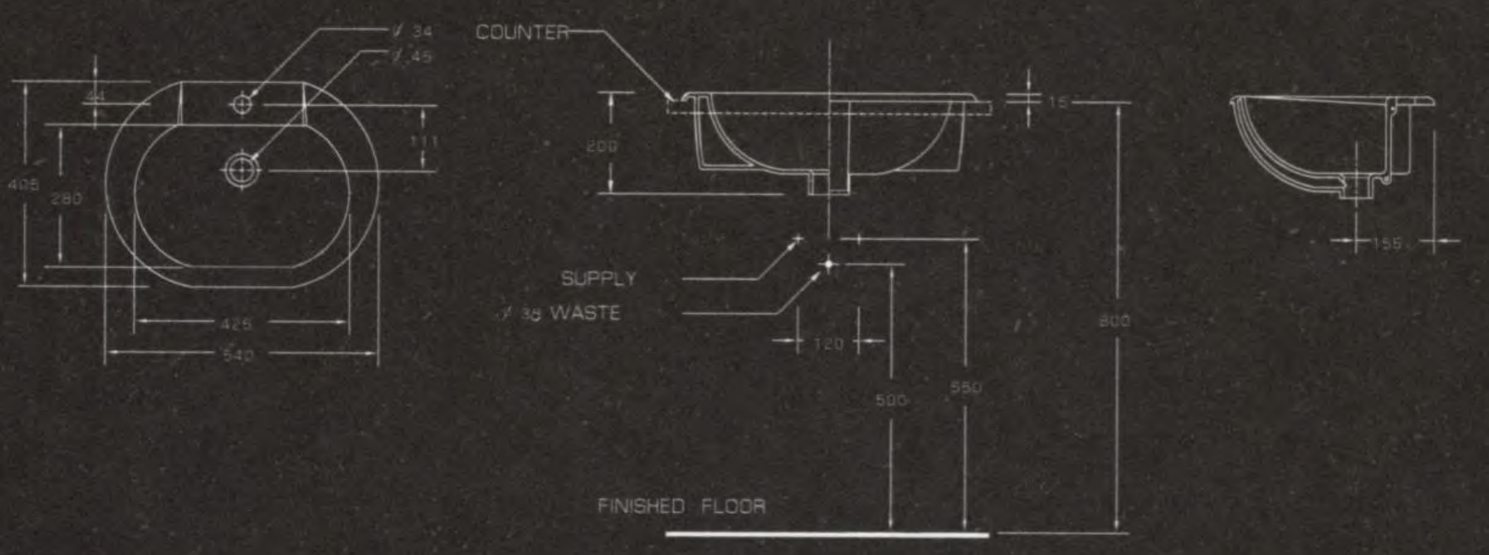

Nuvo Semi - Recess

NM-5322

อ่างล้างหน้าแขวนเคาน์เตอร์

NUVO Semi-Recess Washbasin

ขนาด 61 x 48 ซม.

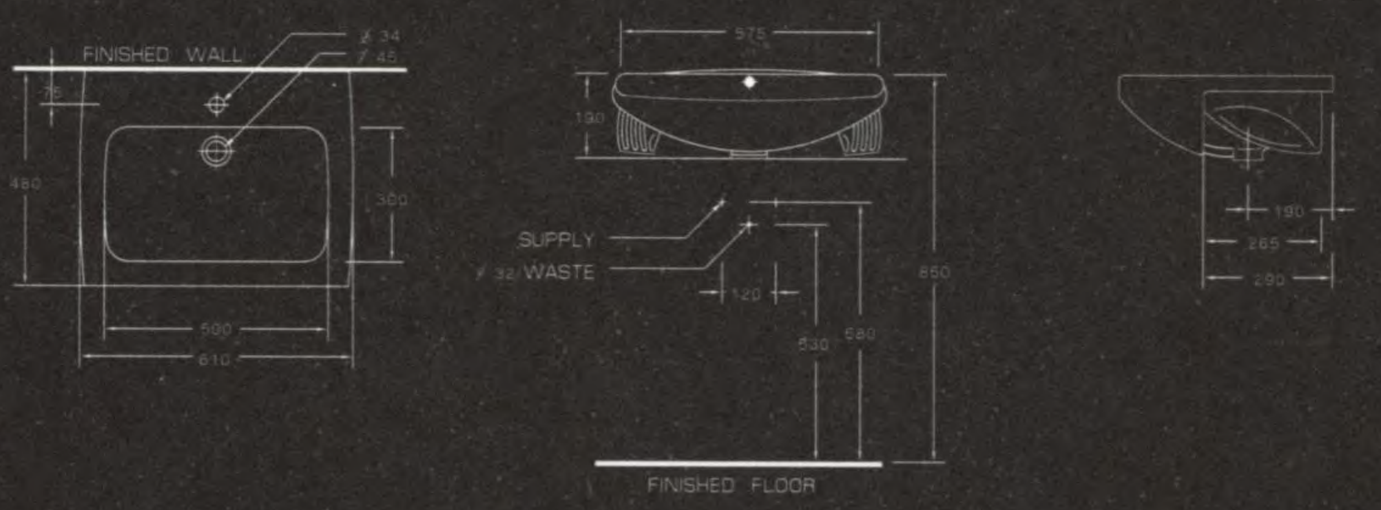

Decor Semi - Recess

NM-5332

อ่างล้างหน้าแขวนเคาน์เตอร์

DECOR Semi-Recess Washbasin

ขนาด 53.5 x 41 ซม.

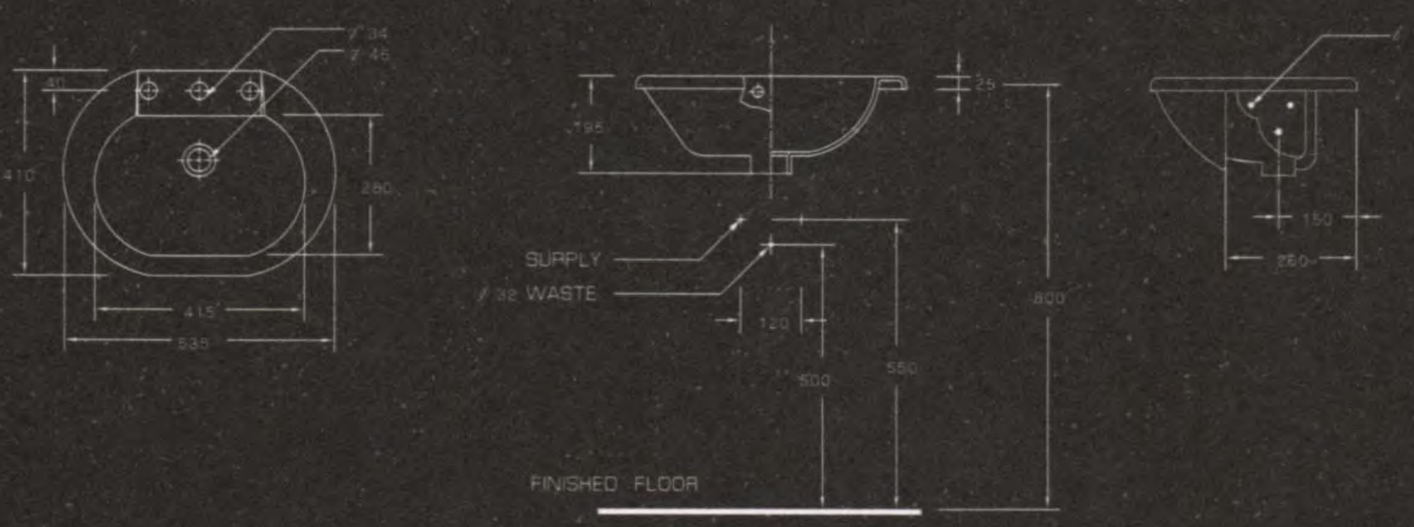

Nian

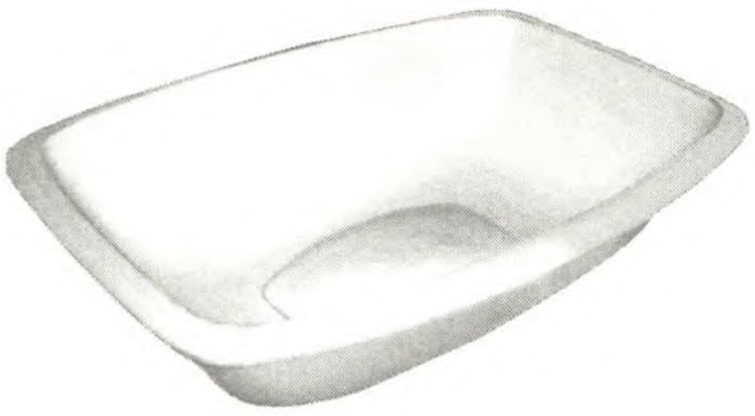

NM-5683

อ่างล้างหน้าแบบฝังบนเคาน์เตอร์
NIAN Drop-in Washbasin

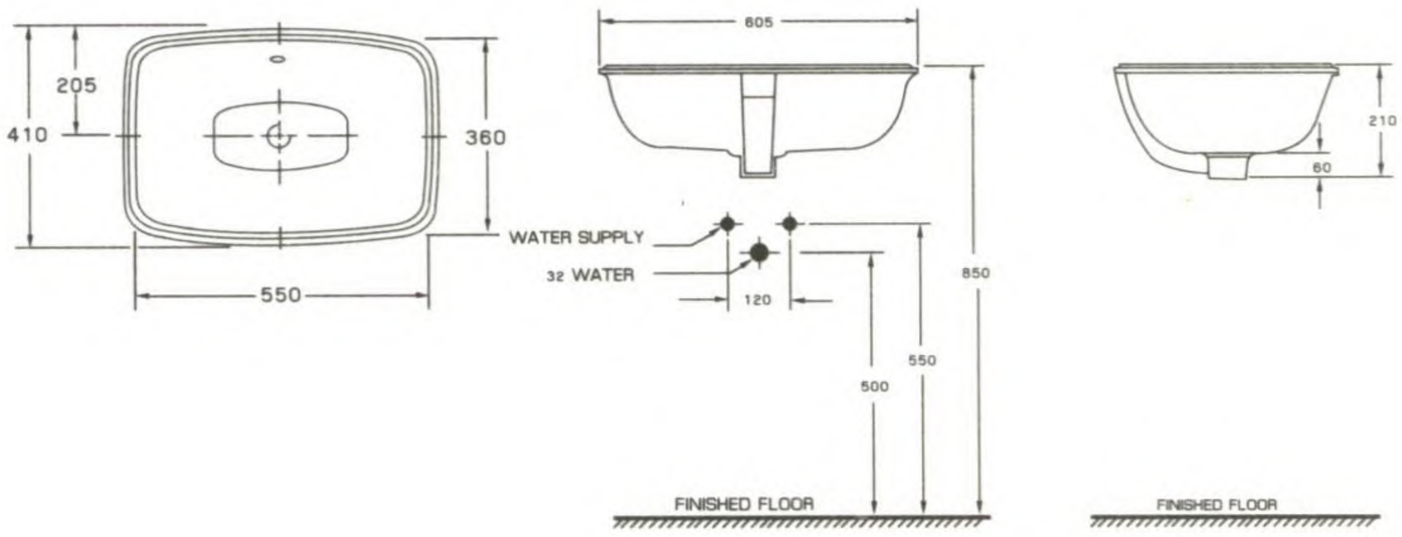

Nur

NM-5704

อ่างล้างหน้าแบบฝังบนเคาน์เตอร์
Nur Drop-in Washbasin

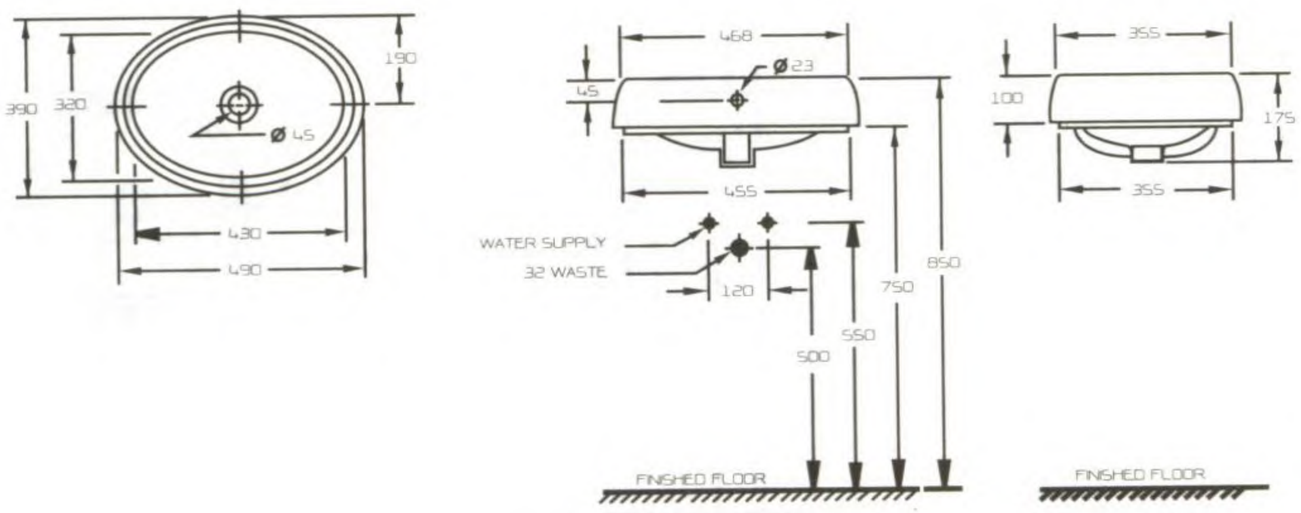

Nur

NM-5701

อ่างล้างหน้าแบบฝังบนเคาน์เตอร์
Nur Drop-in Washbasin

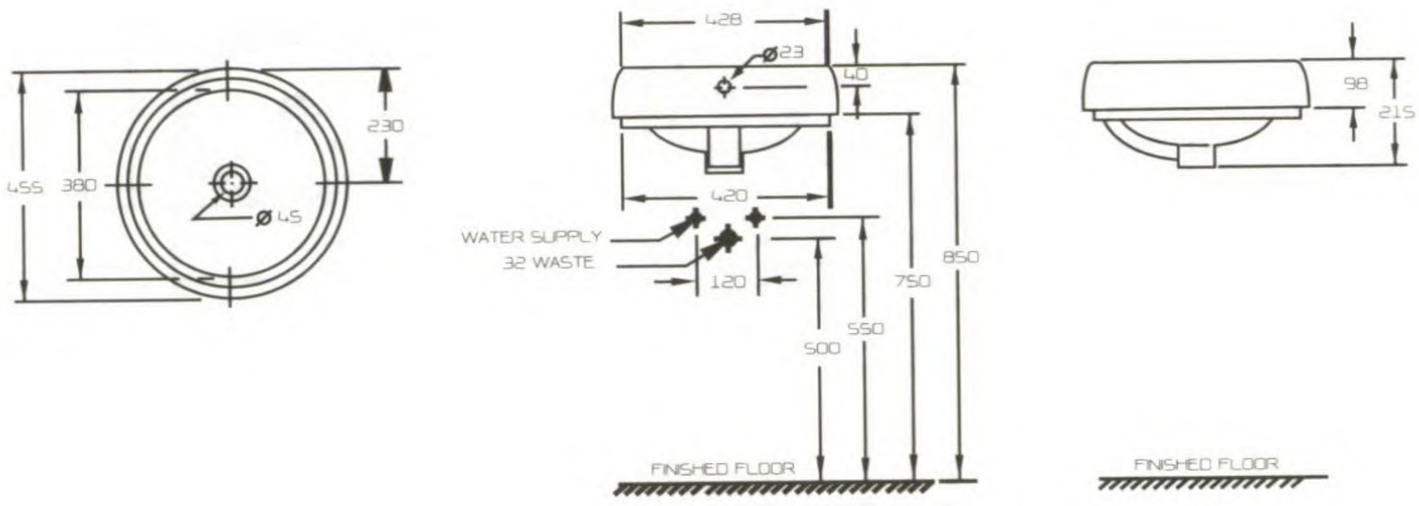

Nur

NM-5706

อ่างล้างหน้าแบบฝังบนเคาน์เตอร์
Nur Drop-in Washbasin

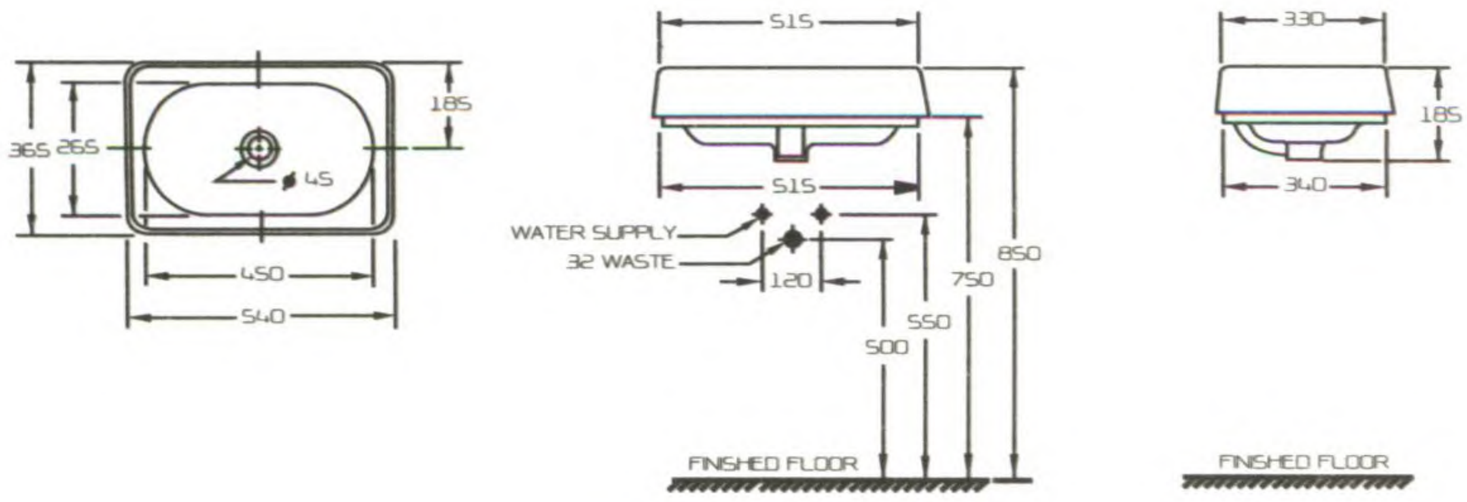

nahm Trendy

Nian

NM-5680-SC

อ่างล้างหน้าแขวนผนัง

NIAN Wallhung Washbasin

ขนาด 48X53 ซ.ม.

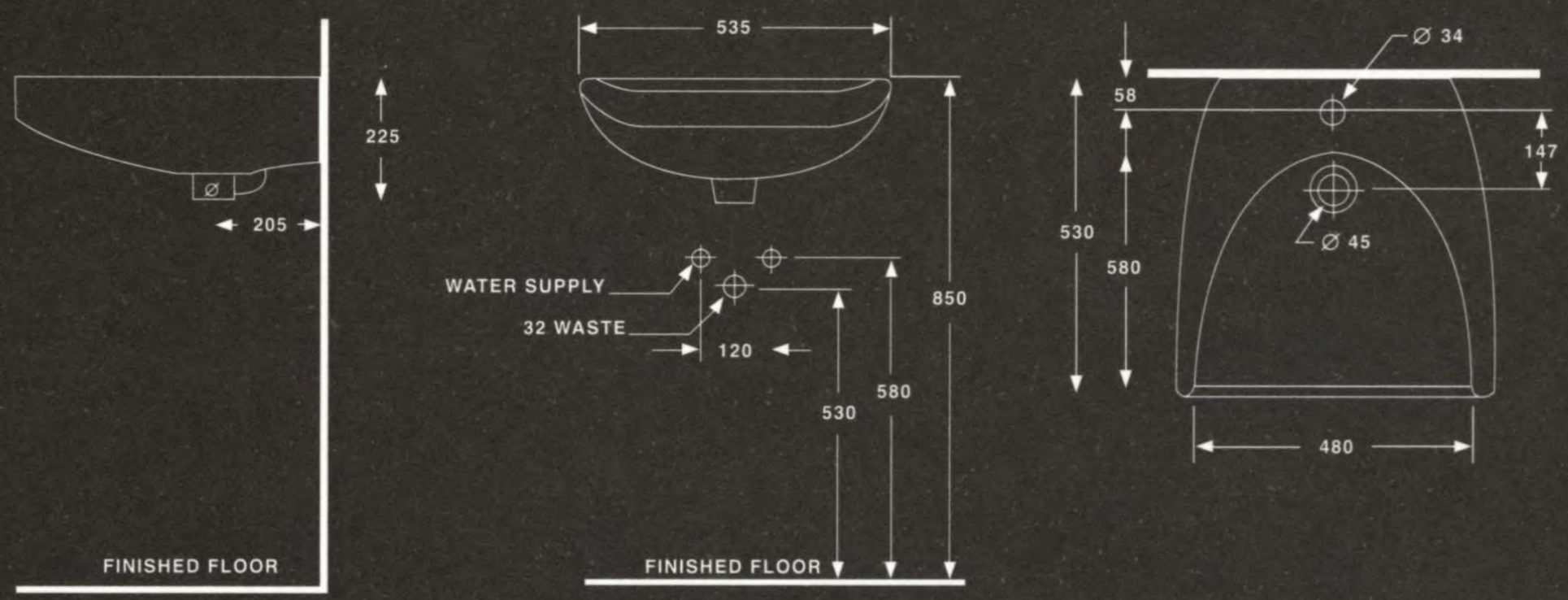

Mynah

NM-5310

อ่างล้างหน้าแขวนผนัง

MYNAH Wallhung Washbasin

NM-6310

ขาตั้งแบบเต็มถึงพื้น

MYNAH Full Pedestal

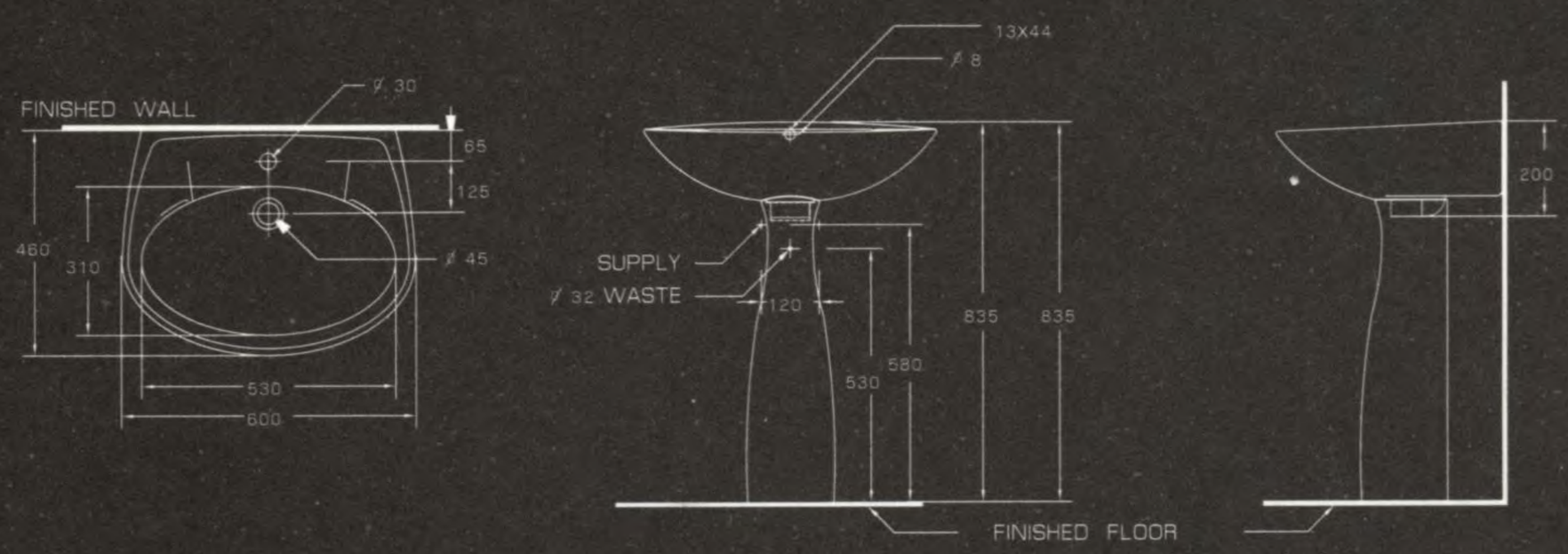

Decor

NM-5330

อ่างล้างหน้าแขวนผนัง

DECOR Wallhung Washbasin

ขนาด 60 X 46.5 ซ.ม.

NM-6331

ขาครึ่งแบบแขวน

DECOR Half Pedestal

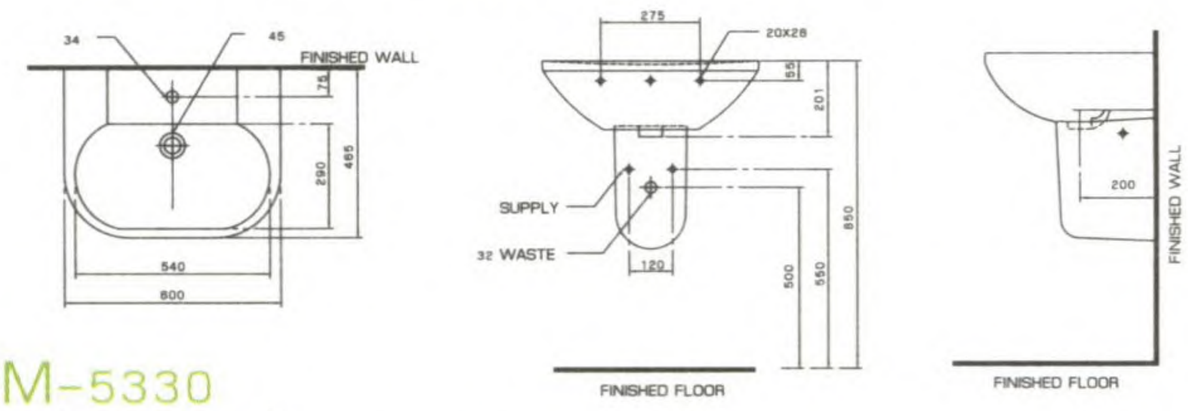

NM-5330

อ่างล้างหน้าแขวนผนัง

DECOR Wallhung Washbasin

ขนาด 60 X 46.5 ซ.ม.

NM-6330

ขาตั้งแบบเต็มถึงพื้น

DECOR Full Pedestal

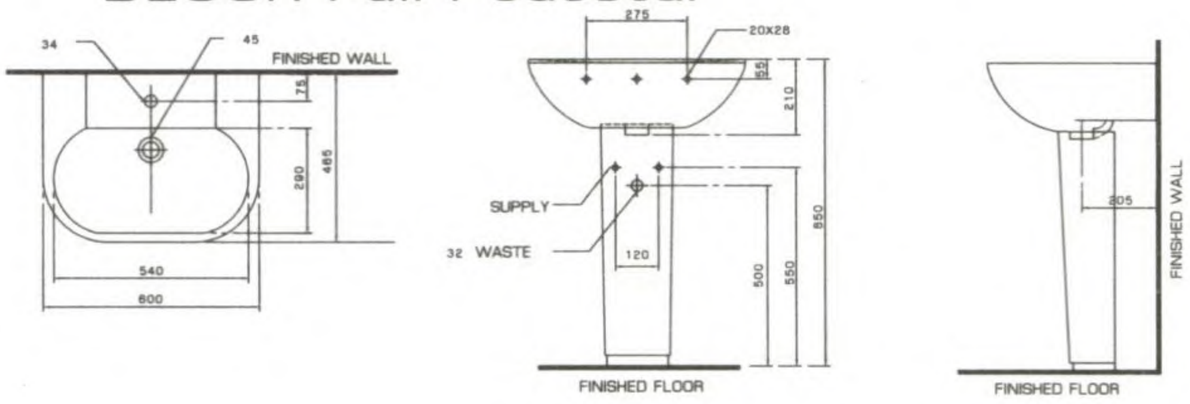

Dorado

NM-5140

อ่างล้างหน้าแขวนผนัง

DORADO Wallhung Washbasin

ขนาด 64.5X50 ซ.ม.

NM-6141

ขาครึ่งแบบแขวน

DORADO Half Pedestal

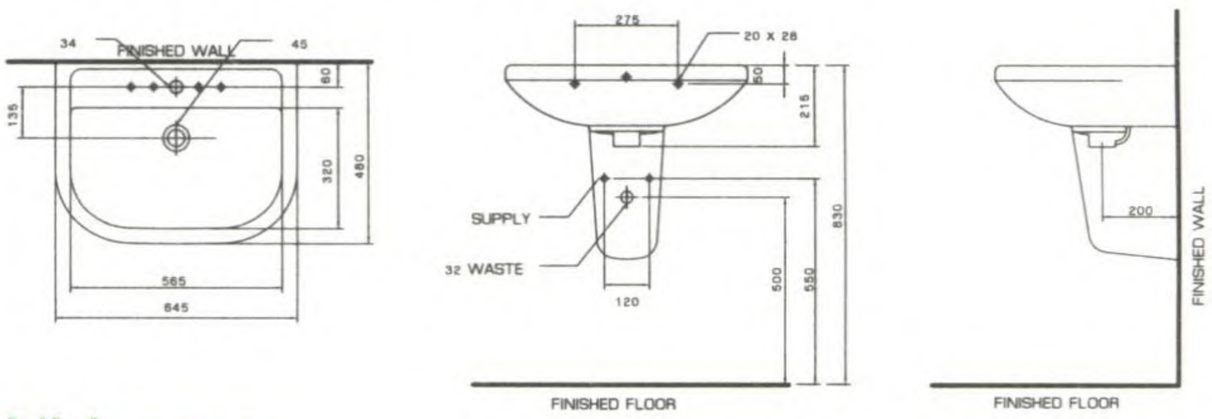

NM-5140

อ่างล้างหน้าแขวนผนัง

DORADO Wallhung Washbasin

ขนาด 64.5X50 ซ.ม.

NM-6140

ขาตั้งแบบเต็มถึงพื้น

DORADO Full Pedestal

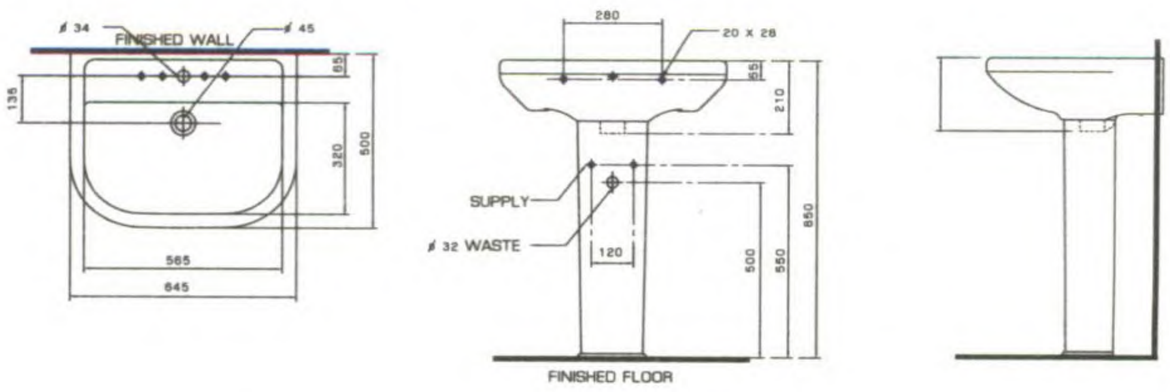

nahm Trendy

Casa

NM-7061-S

โถปัสสาวะชายท่อน้ำเข้าด้านหลัง

CASA Urinal Back Spud

พร้อมชุดท่อดักกลิ่นและฝาครอบ

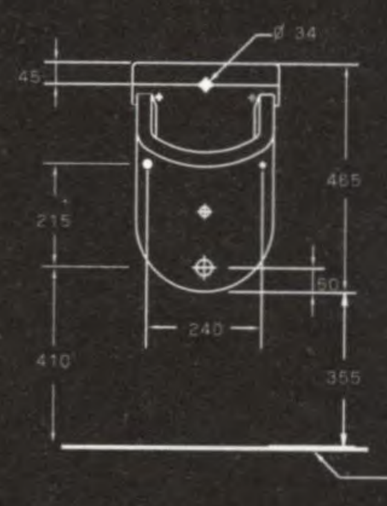

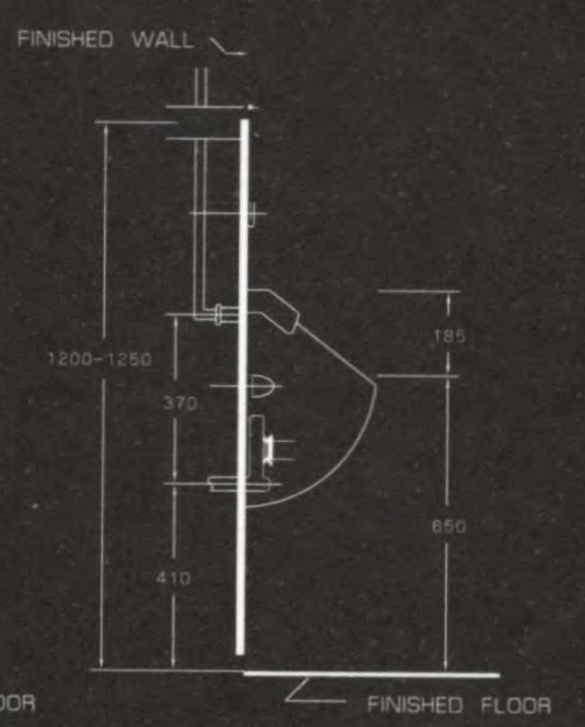

Kaprun (Small)

NM-7254

โถปัสสาวะชายท่อน้ำด้านบน

KAPRUN Urinal (Small)

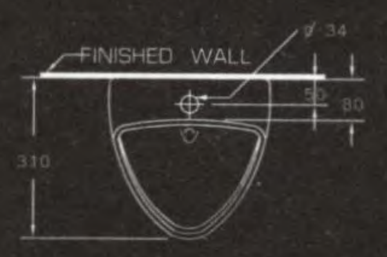

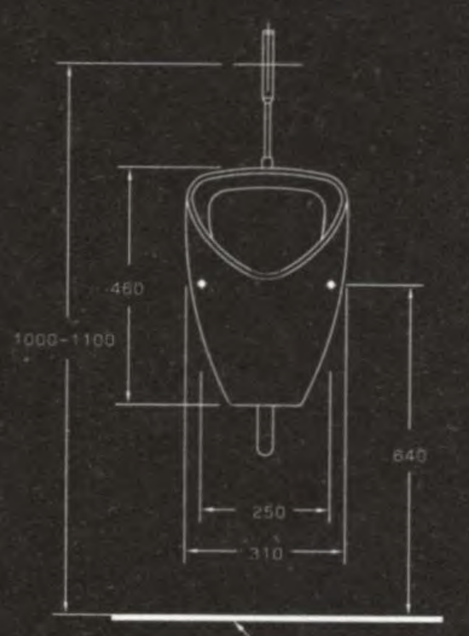

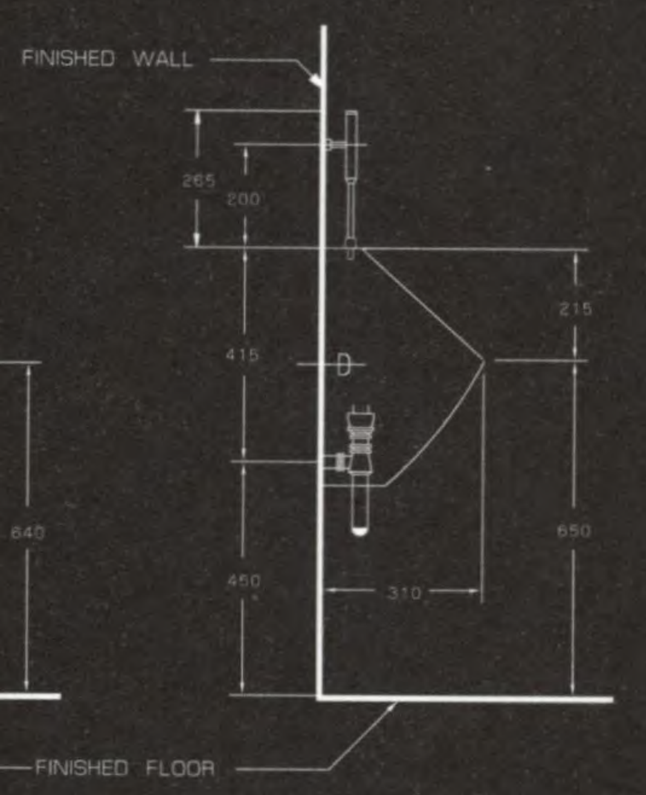

Kaprun (Large)

NM-7256

โถปัสสาวะชายท่อน้ำด้านบน

KAPRUN Urinal (Large)

พร้อมชุดท่อดักกลิ่น

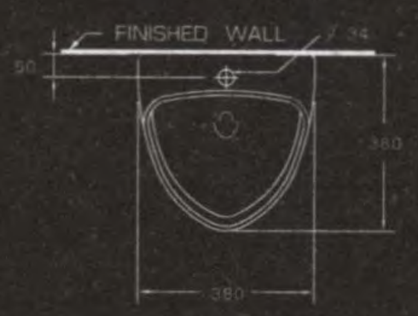

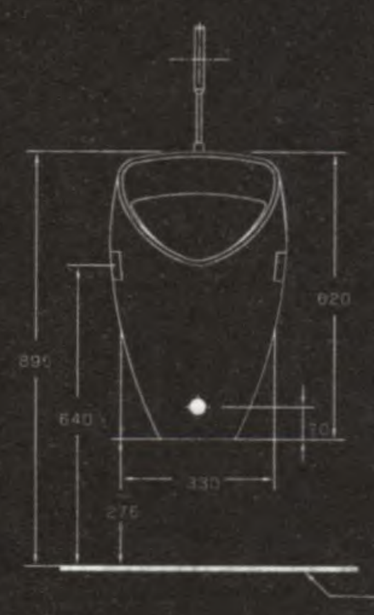

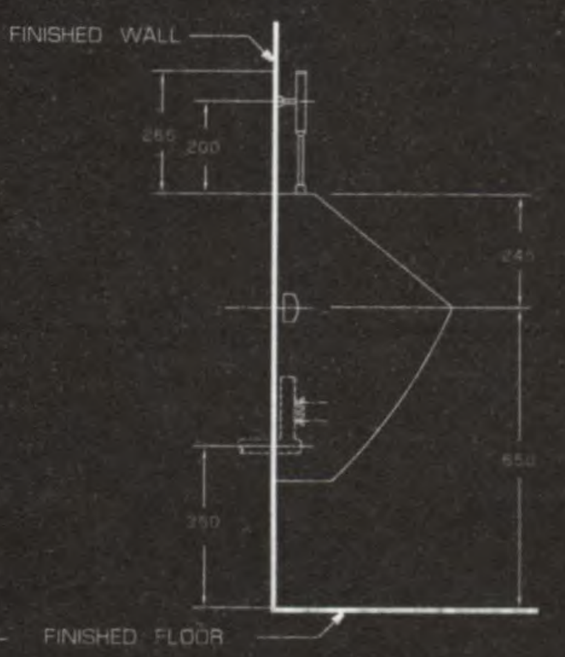

Basic

ความลงตัวของดีไซส์ สะท้อนความเรียบง่าย
ภายใต้ฟังก์ชั่นการใช้งานที่สะดวก

nahm Basic

Orbit

NM-2500-S
ชักโครกแบบสองชิ้นครบชุด
ORBIT WC. two pieces
(ประหยัดน้ำ 6 ลิตร)
ประกอบด้วย 1-3

N-2500
1. โถชักโครก

NM-4500
2. หม้อน้ำพร้อมอุปกรณ์ภายใน
และฝาปิดหม้อน้ำ

8-2280-NM
3. ฝารองนั่ง

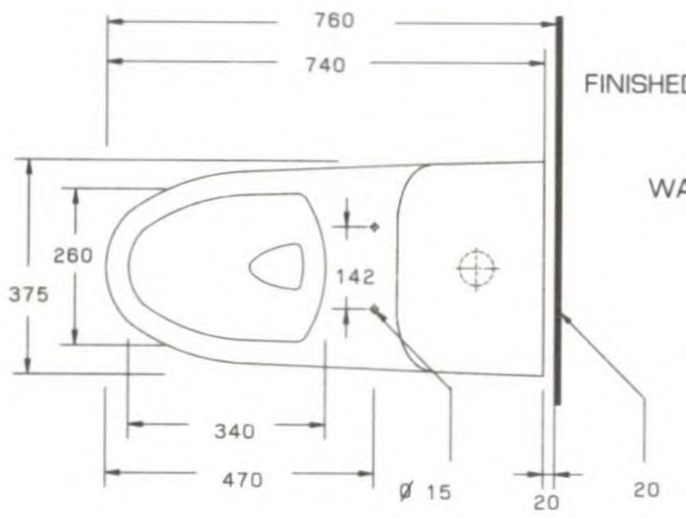

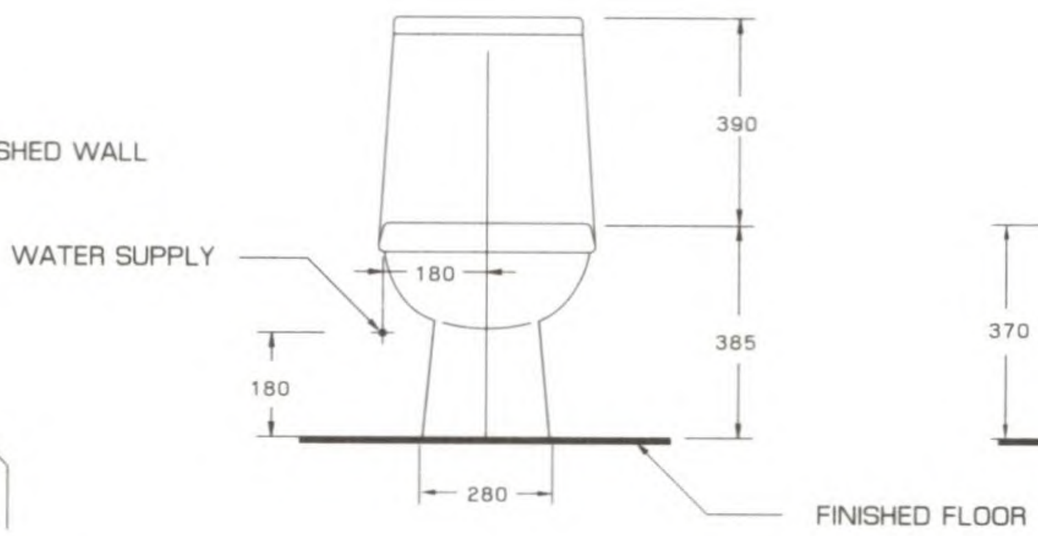

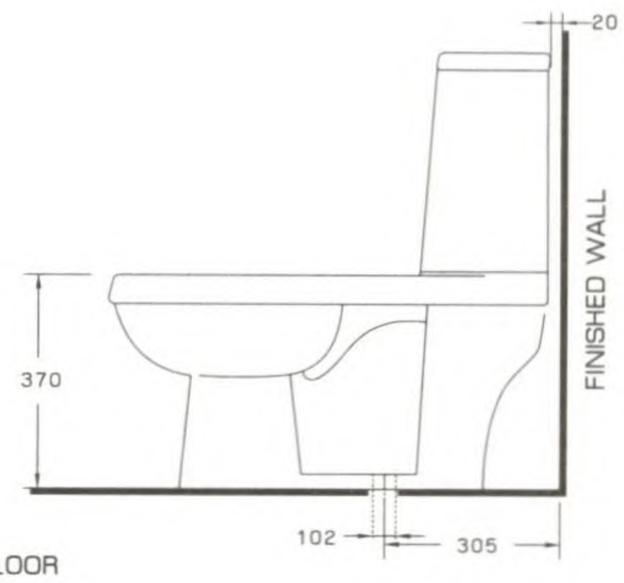

Ultra

NM-2410-SD
ชักโครกแบบสองชิ้นครบชุด
ดูอัลฟลัช
ULTRA WC. two pieces
DUAL FLUSH
(ประหยัดน้ำ 3/6 ลิตร)
ประกอบด้วย 1-3

N-2410
1. โถชักโครก

NM-4410
2. หม้อน้ำพร้อมอุปกรณ์ภายใน
และฝาปิดหม้อน้ำ

8-2330-NM
3. ฝารองนั่ง

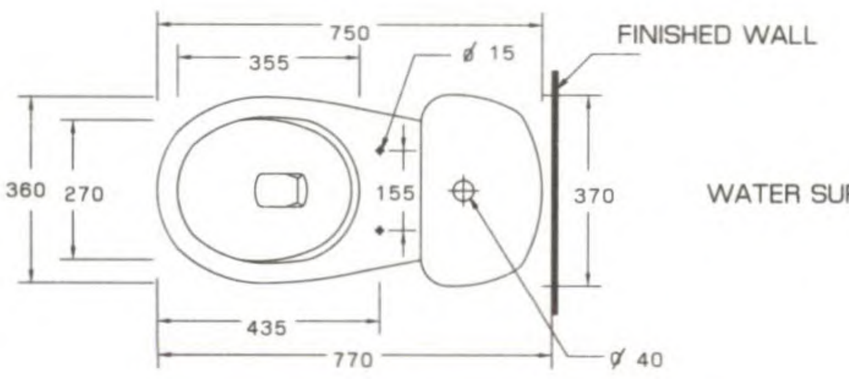

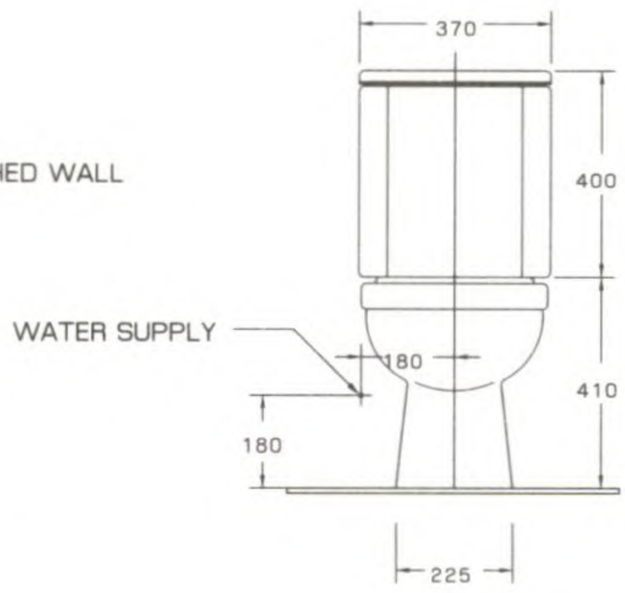

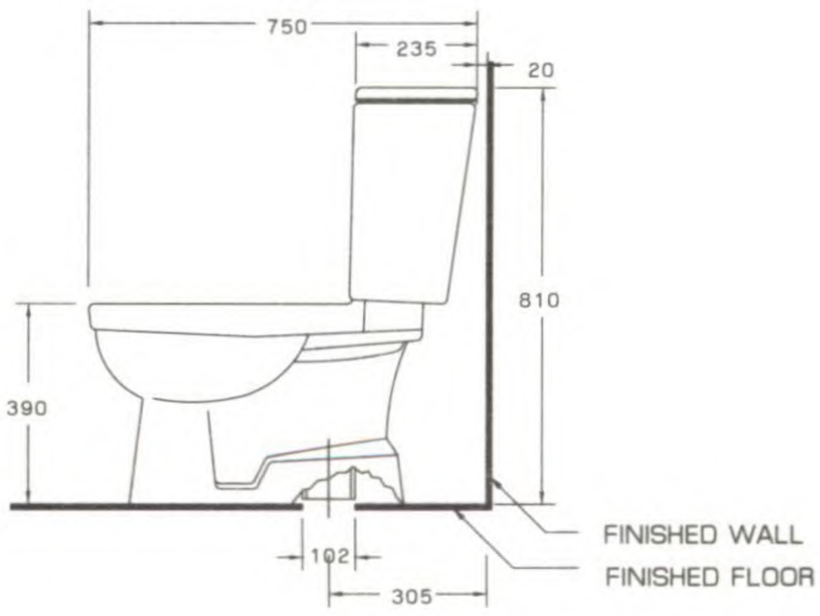

nahm Basic

Lugano direct flush

NM-2282-S

ชักโครกแขวนผนังท่อน้ำเข้าด้านหลัง
LUGANO Direct Flush WC.
(ประหยัดน้ำ 6 ลิตร)
ประกอบด้วย 1-4

N-2282

1. โถชักโครกแบบแขวนผนัง

N-2280-NM

2. ฝารองนั่ง

7-2500

3. ลูกยางน้ำเข้า

7-2502

4. ข้อต่อทองเหลือง

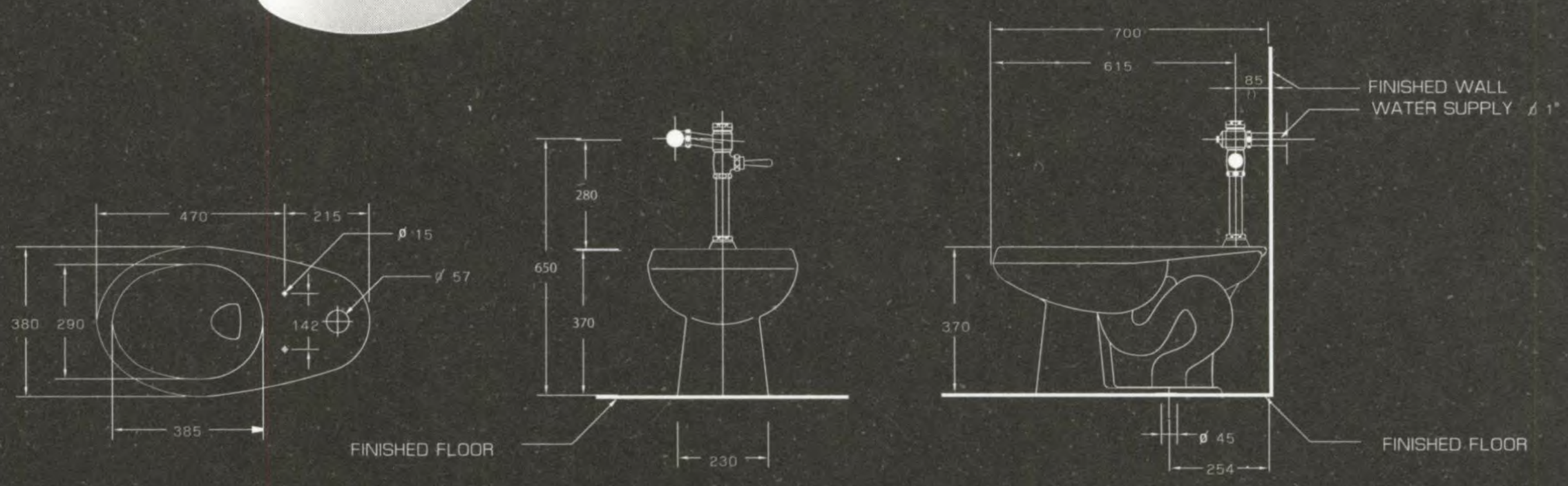

Alden drop - in

NM-5286

อ่างล้างหน้าแบบฝังบนเคาน์เตอร์
ALDEN Drop-in Washbasin
ขนาด 60 X 49.5 ซ.ม.

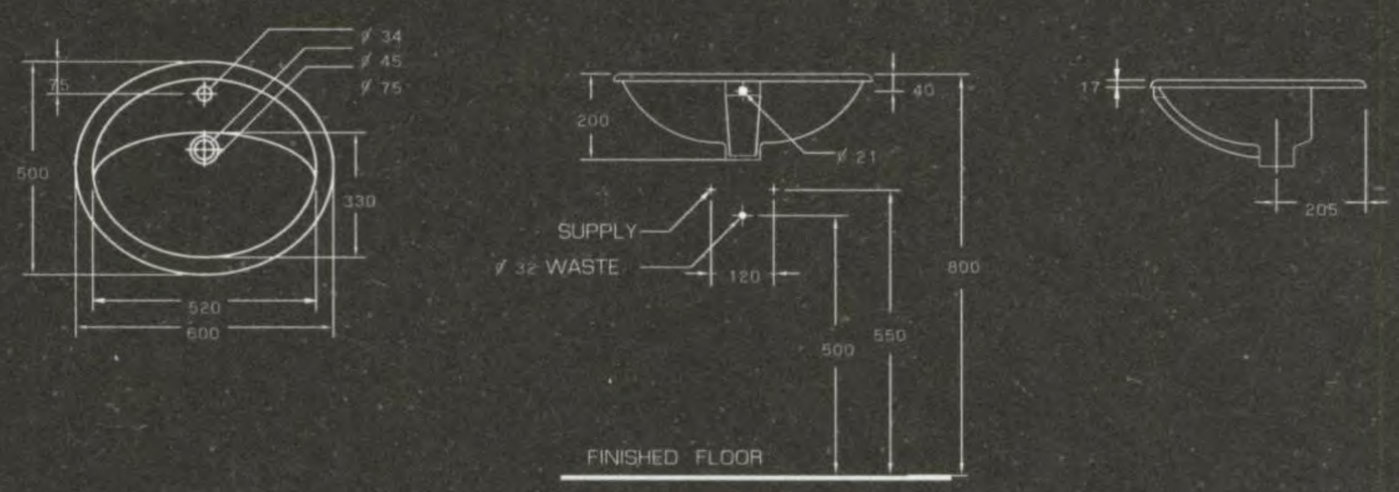

Birova under counter

NM-5053

อ่างล้างหน้าแบบฝังใต้เคาน์เตอร์
BIROVA Under Counter Washbasin
ขนาด 53.5 X 4.1 ซ.ม.

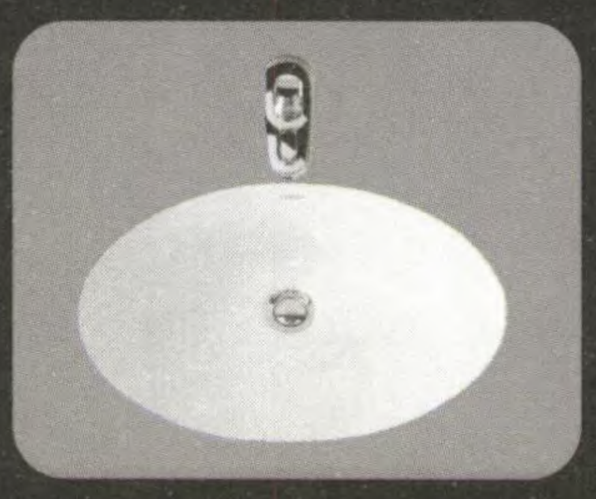

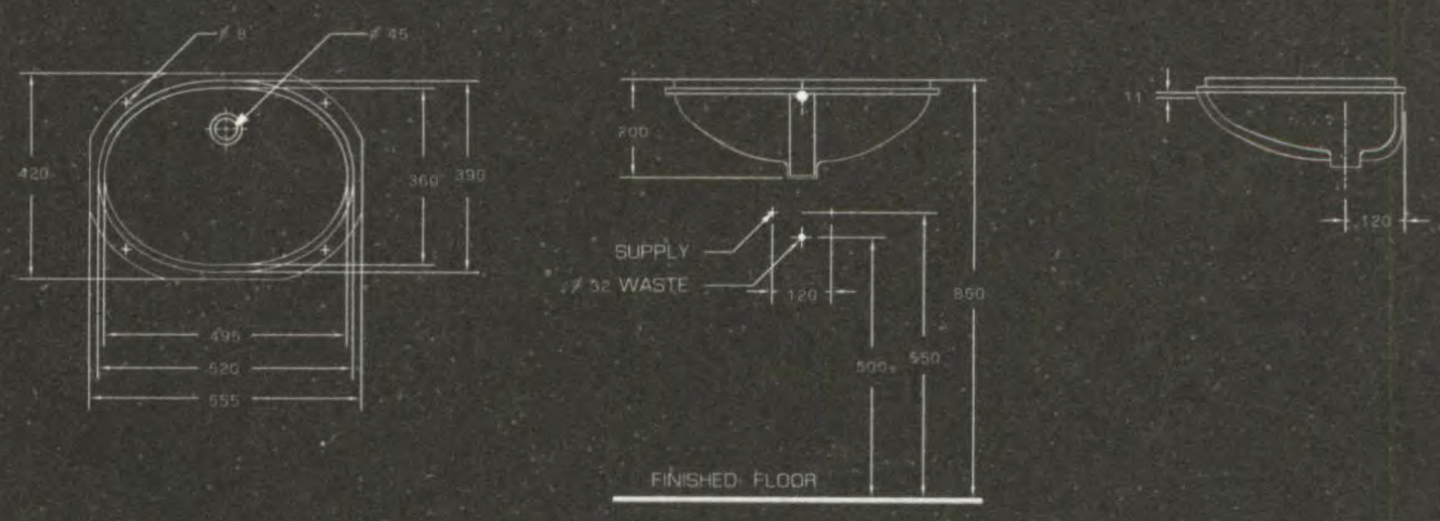

Accessory

nahm Accessory

Glass Holder

NM-9434

ที่รองแก้ว

UNIVERSAL Glass Holder

Single Soap Dish

NM-9430

ที่วางสบู่ แบบเดี่ยว

UNIVERSAL Single soap-dish

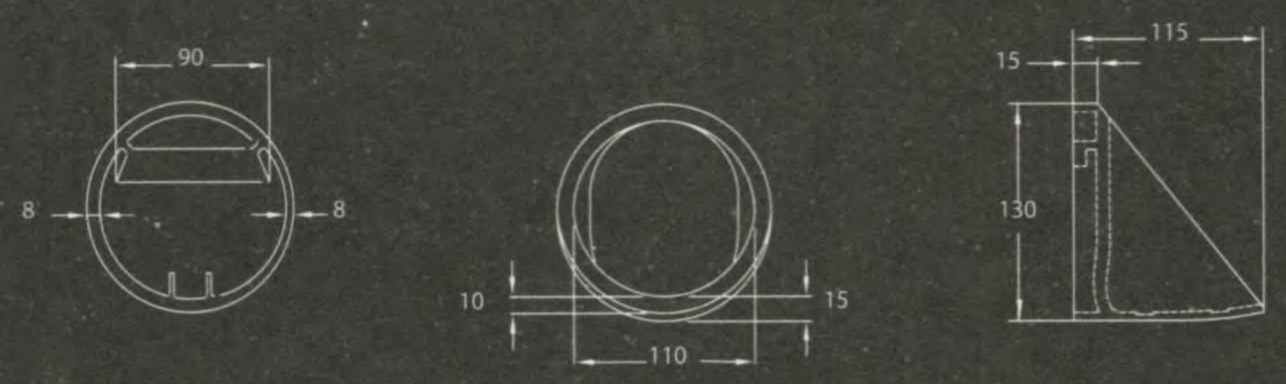

Double Soap Dish

NM-9440

ที่วางสบู่ แบบคู่

UNIVERSAL Double soap-dish

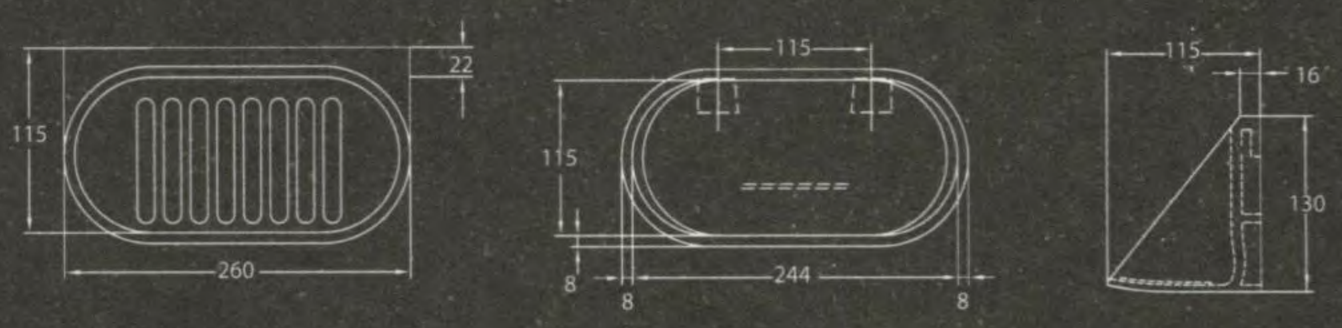

Paper Holder

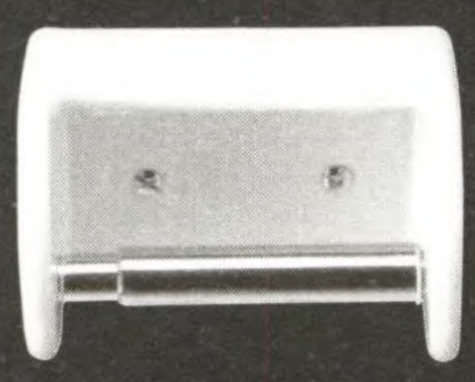

NM-9431

ที่ใส่กระดาษ (เล็ก)

UNIVERSAL Paper Holder (Small)

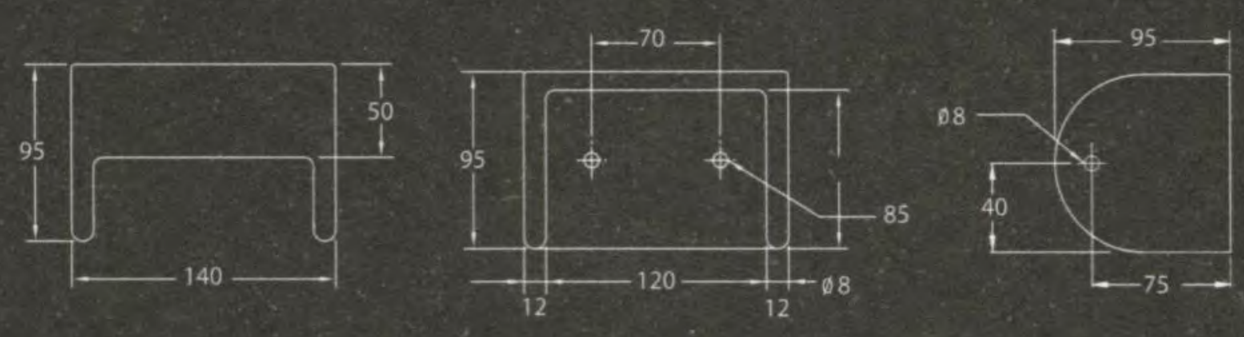

Single Soap Dish

59035

NM-9420

ที่วางสบู่ แบบเดี่ยว

UNIVERSAL Single soap-dish

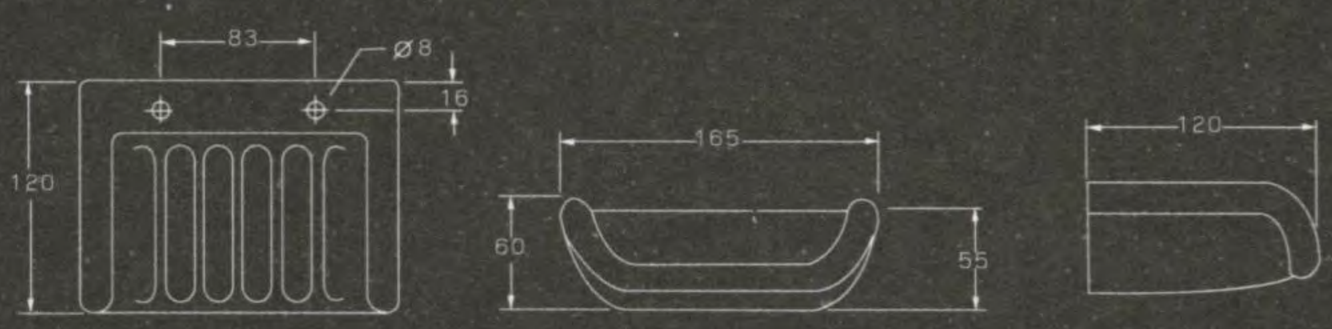

Paper Holder

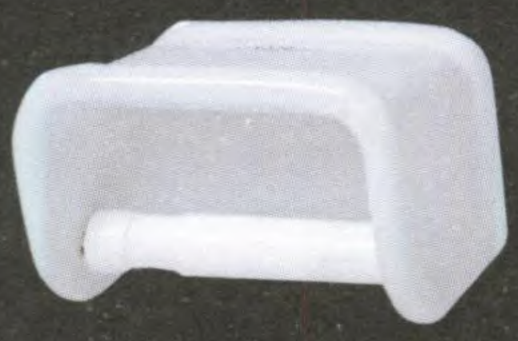

59034

NM-9421

ที่ใส่กระดาษ (เล็ก)

UNIVERSAL Paper Holder (Small)

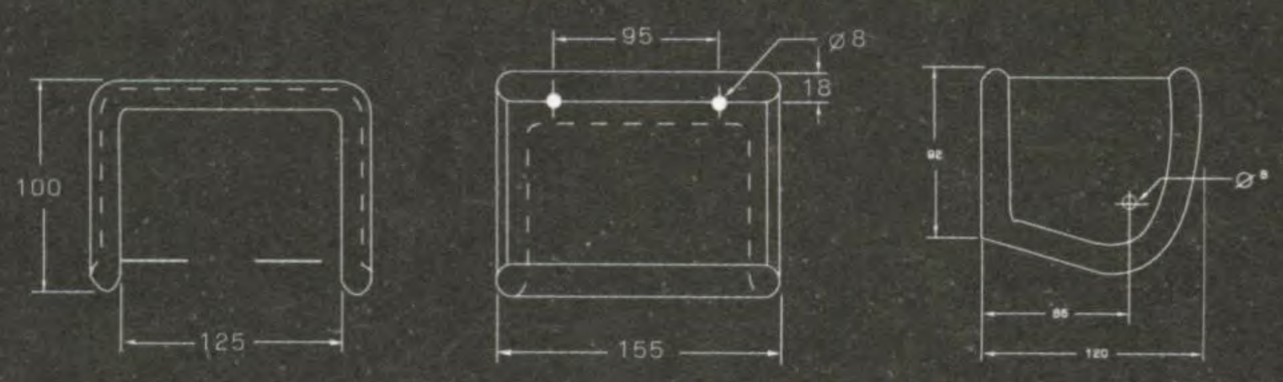

nahm Accessory

Paper Holder

NM-9441

ที่ใส่กระดาษ (ใหญ่)

UNIVERSAL Paper Holder (Large)

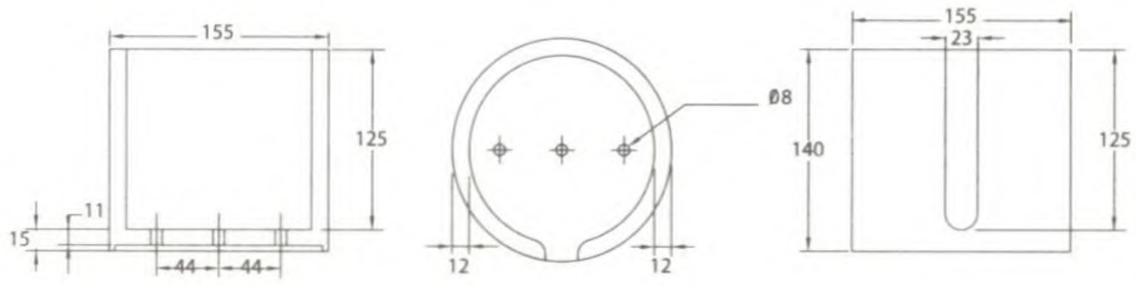

Towel Ring

NM-9433-TL

ห่วงแขวนผ้า

UNIVERSAL Towel Ring

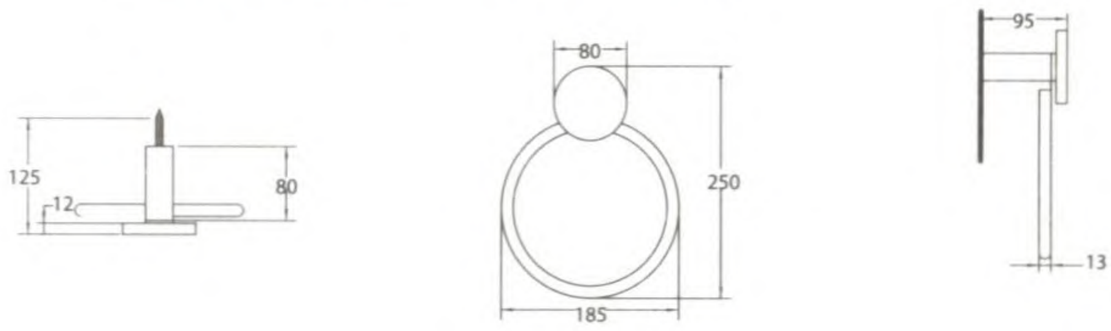

Towel Rail

NM-9433-TR

ราวแขวนผ้า

UNIVERSAL Tower Rail

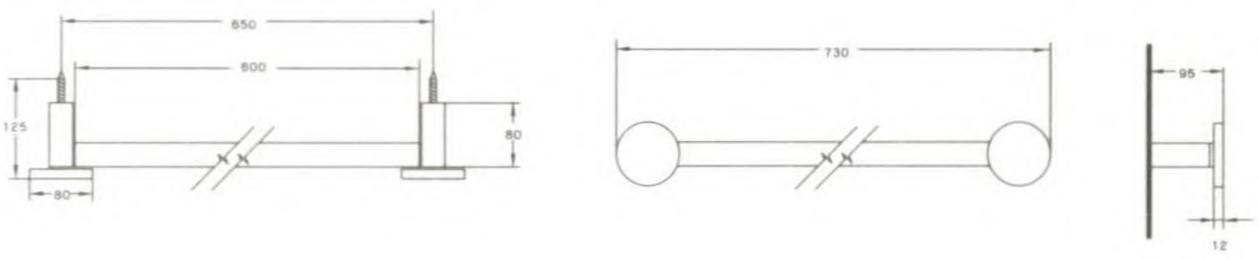

Towel Rail

NM-9423-TR

ราวแขวนผ้า

STANDARD Tower Rail

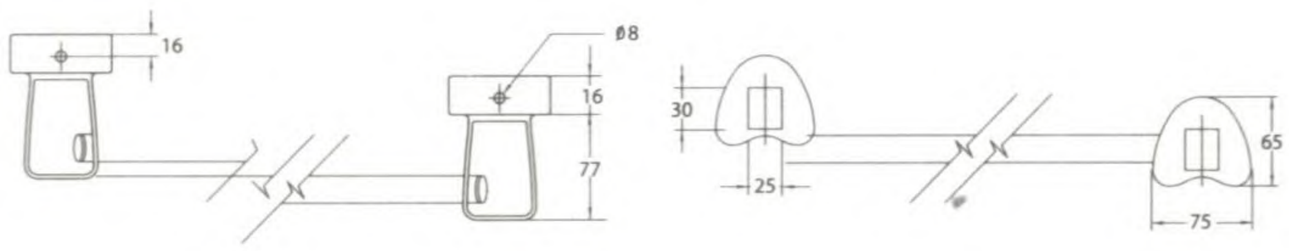

Shelf

NM-9422

หิ้งเคลือบ

STANDARD Shelf

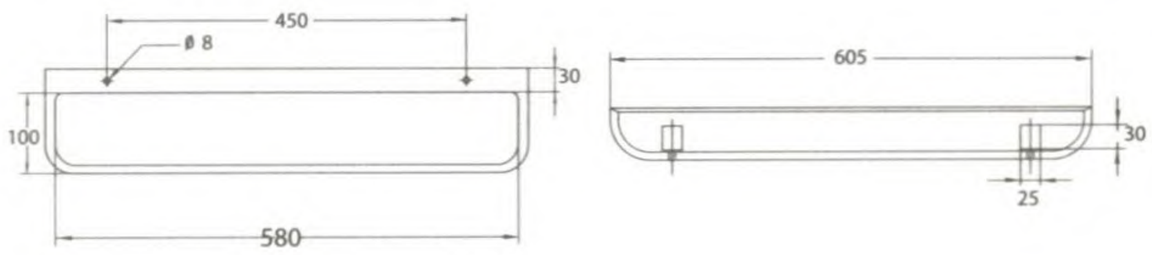

www. nahm – sanitaryware . com

NAHM SANITARYWARE CO., LTD.
65/6-7, Chamnan Phenjati Business Center Bldg.,
Rama 9 Rd, Huaykwang,Bkk 10310 Thailand
Tel; (662) 643-1571-9 Fax (662) 643-1570