Excellence of Italy

ELBA®

Harmonic of Life
from there to here.

ชาวอิตาลียึดถือในเรื่องความสัมพันธ์แห่งครอบครัว ความแน่นแฟ้นอบอุ่นถูกผูกพันกันด้วยความรัก สายใยที่เหนียวแน่นนี้ เป็นจารีตที่ยึดถือสืบทอดมานานนับหลายชั่วอายุคน เป็นความเหมือนในวิถีชีวิตของคนไทยที่ให้ความสำคัญของครอบครัวเป็นใหญ่ อยู่กันอย่างพร้อมหน้า ทั้ง 2 ถิ่นที่ห่างไกลกันนี้ เมื่อวันที่อยู่ครบพร้อมจะใช้ชีวิตร่วมกัน เที่ยวข้างนอก หรือใช้เวลาบนโต๊ะอาหาร ซึ่งความสุขนี้จะละเอียดอ่อนเป็นพิเศษตั้งแต่เลือกสรรเมนู เครื่องปรุง หรืออุปกรณ์ที่ใช้

นานตั้งแต่ปี 1950 ที่ครอบครัวในอิตาลี เลือกใช้เตาอบที่ชื่อ ELBA ตลอดนับสิบปีที่ผ่านมา จากรุ่นสู่รุ่น ELBA มีการพัฒนาไปทุกด้านดีไซน์และเทคโนโลยี ทั้ง Hood Hob เตาอบ สู่เครื่องล้างจาน ที่ตอบสนองความต้องการของชีวิตในแต่ละรุ่นได้อย่างลงตัว วันนี้ความพิถีพิถันเหล่านั้นอยู่ที่นี่แล้ว หากความสุขของครอบครัวให้ความสำคัญกับการอยู่ร่วมกันและมื้ออาหาร ให้ ELBA **เป็นส่วนหนึ่งของวิถีชีวิตคุณ**

The Growth of Elba

ปีคศ 1950 ณ มารอสติกา (Marostica) หมู่บ้านแห่งหนึ่งในเมืองวิเซนซา (Vicenza) ประเทศอิตาลีครอบครัว Baggio ได้ดำเนินธุรกิจเล็กๆ เกี่ยวกับ เครื่องครัว ก่อนเติบโตขึ้นอย่างมั่นคง ผลิตภัณฑ์ถูกผลิตขึ้นเพื่อตอบสนองความต้องการได้อย่างลงตัว เตาอบ ไมโครเวฟ เครื่องล้างจาน และซิงค์ ได้รับความนิยมอย่างมากในอิตาลี





ปีคศ 1980 บริษัทได้เริ่มการส่งผลิตภัณฑ์ทั้งหมดออกไปยังประเทศต่างๆ ทั่วโลก ปีคศ 1990 เพื่อที่จะรองรับความต้องการของผลิตภัณฑ์ที่สูงขึ้น บริษัทจึงย้ายฐานการผลิตไปยังโบรอสเดลกัปปา (Boros Del Gappa) สำนักงานแห่งใหม่นี้ มีพื้นที่ 30,000 ตร.ม. แบ่งเป็นสัดส่วน การผลิต การจัดเก็บสินค้า ห้องทดสอบและสำนักงาน มีการตรวจสอบมาตรฐานทุกขั้นตอน สามารถรองรับการผลิตได้สูงถึง 750,000 เครื่อง


COOKSHOW
12:34
ELBA

DOMINO HOBS

Ahead • Vitroceramic



DOMINO HOB / 30 cm.

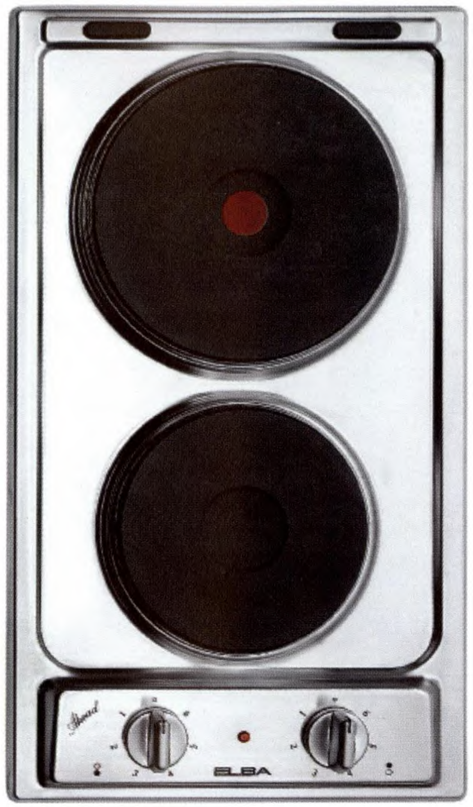

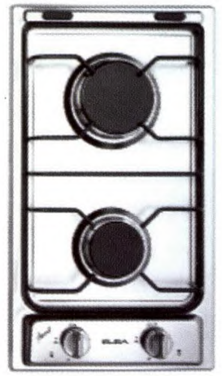

230-020 X
230-020 WH

- เตาไฟฟ้า ขนาด 30 ซม.
- 2 หัวเตาไฟฟ้า ขนาด 180 มม. กำลังไฟ 2,000 วัตต์ และ 145 มม. กำลังไฟ 1,500 วัตต์
- มีสัญญาณไฟแสดงการทำงานของเตาไฟฟ้า
- มีให้เลือกทั้งสีขาว(WH) และแสตนเลส(X)
- ตัวเตาผลิตจากแสตนเลส 18/10 สำหรับสีขาว ตัวเตาเคลือบด้วย Enamel ทนความร้อนสูง
- ตัวเตาสามารถใช้กับฝาครอบกระจกและเส้นเชื่อมโลหะ เพื่อความสวยงาม

230-210 X
230-210 WH

- เตาแก๊สโดมิโน ขนาด 30 ซม.
- 2 หัวแก๊ส ประกอบด้วย หัวเตาใหญ่ 3,000 วัตต์ และหัวเตาเล็ก 1,750 วัตต์
- มีตะแกรงรองสำหรับวางภาชนะ
- มีระบบจุดแก๊สอัตโนมัติ (Automatic Ignition System) ใช้งานสะดวก
- มีให้เลือกทั้งสีขาว(WH) และแสตนเลส(X)
- ตัวเตาผลิตจากแสตนเลส 18/10 สำหรับสีขาว ตัวเตาเคลือบด้วย Enamel ทนความร้อนสูง
- ตัวเตาสามารถใช้กับฝาครอบกระจกและเส้นเชื่อมโลหะ เพื่อความสวยงาม



230-110 X
230-110 WH

- เตาแก๊สโดมิโน ขนาด 30 ซม.
- หัวเตาแก๊สขนาดใหญ่ไฟแรง เปลวไฟ 3 ชั้น สามารถปรับความแรงของเปลวไฟได้ตามต้องการ
- หัวเตาแก๊สให้ความร้อนสูงถึง 4,200 วัตต์
- มีตะแกรงรองสำหรับวางภาชนะ
- มีระบบจุดแก๊สอัตโนมัติ (Automatic Ignition System) ใช้งานสะดวก
- มีให้เลือกทั้งสีขาว(WH) และแสตนเลส(X)
- ตัวเตาผลิตจากแสตนเลส 18/10 สำหรับสีขาว ตัวเตาเคลือบด้วย Enamel ทนความร้อนสูง
- ตัวเตาสามารถใช้กับฝาครอบกระจกและเส้นเชื่อมโลหะ เพื่อความสวยงาม

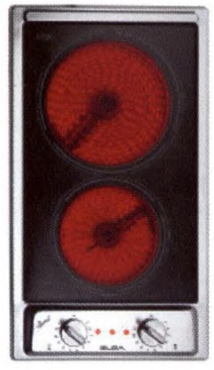

230-050X

- เตาไฟฟ้าโดมิโนฐานเซรามิก ขนาด 30 ซม.
- 2 หัวเตาไฟฟ้าฮาโลเจน ขนาด 180 มม. กำลังไฟ 1,800 วัตต์ และขนาด 145 มม. กำลังไฟ 1,200 วัตต์
- ฐานเซรามิกชนิด High-Trans ถ่ายเทความร้อนได้ดี
- มีสัญญาณไฟแสดงการทำงานของเตาไฟฟ้า
- ตัวเตาผลิตจากแสตนเลส 18/10
- ตัวเตาสามารถใช้กับฝาครอบกระจกและเส้นเชื่อมโลหะ เพื่อความสวยงาม



GL 230

ฝาครอบกระจก GLASS LIDS 30 CM.

- ฝาครอบกระจกรูปลักษณ์ใหม่ ดีไซน์โค้งมน
- ผลิตจากวัสดุกระจกทนความร้อน (Safty Glass)
- สามารถติดตั้งได้ง่ายและสะดวก เพิ่มความสวยงามให้กับชุดครัว
- ใช้สำหรับเตาแก๊สโดมิโน ขนาด 30 ซม. รุ่น 230-110 / 230-210 / 230-020 / 230-050
- มี 3 สีให้เลือก สีดำ(KK), สีขาว(WH) และกระจก(Mirror)



6303A12

เส้นเชื่อมต่อโดมิโน

- ผลิตจากอลูมินั่มอัลลอยด์ ใช้เป็นเส้นเชื่อมในการติดตั้งเตาโดมิโนให้ต่อกัน

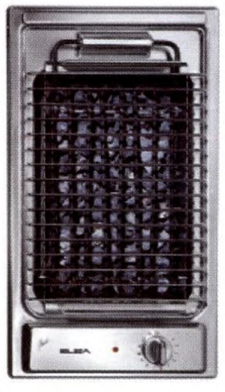

230-700 X

- เตาย่างบาร์บีคิวไฟฟ้า ขนาด 30 ซม.
- ขดลวดความร้อนที่ให้ความร้อนอย่างทั่วถึง สามารถย่างได้รวดเร็ว
- มีถาดรองความร้อนพร้อมหินภูเขาไฟ (Rava Rock) ช่วยอบกลิ่นหอมให้อาหาร
- ฐานเตา ถาดรองทำจากแสตนเลส ให้ความสวยงามและทนทาน
- ตะแกรงย่างผลิตจากเหล็กหล่อ
- มีสัญญาณไฟแสดงขณะเครื่องทำงาน
- ใช้กำลังไฟ 2,400 วัตต์ ปรับระดับความร้อนได้ 12 ระดับ

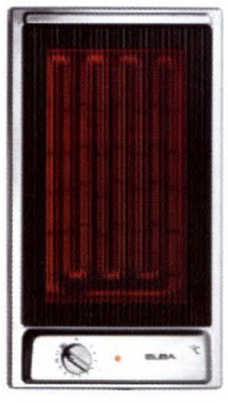

230-800 X

- เตาย่างบาร์บีคิวไฟฟ้า ขนาด 30 ซม.
- ขดลวดความร้อนที่ให้ความร้อนอย่างทั่วถึง สามารถย่างได้รวดเร็ว ให้ความร้อนสูงสุด 1,300 วัตต์
- ตัวเตาผลิตจากแสตนเลส 18/10
- สัญญาณไฟแสดงขณะเครื่องทำงาน
- ใช้กำลังไฟ 1,300 วัตต์ ปรับระดับความร้อนได้ 12 ระดับ

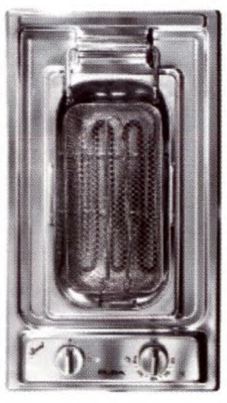

230-610 X

- เตาทอดไฟฟ้าโดมิโน ขนาด 30 ซม.
- ทอดอาหารด้วยระบบ Cold Zone ที่หมุนเวียนน้ำมันตลอดเวลา ช่วยให้อาหารสุกเร็ว ไม่อมน้ำมันและให้รสชาติอาหารที่อร่อย
- สามารถตั้งอุณหภูมิในการทอดได้
- ฐานเตา หม้อทอด และฝาปิด ทำจากแสตนเลส 18/10 ให้ความสวยงามทนทาน
- มีฝาปิดเมื่อไม่ใช้หม้อทอด ป้องกันสิ่งสกปรก
- สามารถยกหม้อทอดออกมาทำความสะอาดได้สะดวก
- สามารถใช้กับเส้นเชื่อมต่อโดมิโน เพื่อความสวยงาม
- ใช้กำลังไฟ 1,600 วัตต์
- สามารถเลือกระดับความร้อนเป็นองศา (110-200˚C)

HOBS

ALLURE 60 cm.

HOB 60 CM.



3 BURNERS
1 HOTPLATES

360-311 X
360-311 WH

- เตาแก๊สไฟฟ้า ขนาด 60 ซม.
- 3 หัวเตาแก๊ส 1 หัวเพลทไฟฟ้า
- หัวเตาแก๊สขนาดใหญ่ให้ความร้อนสูงถึง 4,200 วัตต์ เปลวไฟ 3 ชั้น
  หัวเตาแก๊สขนาดกลางให้ความร้อน 1,750 วัตต์
  และหัวเตาแก๊สขนาดเล็กให้ความร้อน 1,000 วัตต์
- หัวเพลทไฟฟ้าให้ความร้อน 1,500 วัตต์
- มีระบบจุดแก๊สอัตโนมัติ (Automatic Ignition System) ใช้งานสะดวก
- มีให้เลือกทั้งสีขาว(WH) และแสตนเลส(X)
- เตาผลิตจากแสตนเลส 18/10 สำหรับสีขาว
  ตัวเตาเคลือบด้วย Enamel ทนความร้อนสูง
- ตัวเตาสามารถใช้กับฝาครอบกระจกเพื่อความสวยงาม
- มีตะแกรงรองสำหรับวางภาชนะ



4 BURNERS

360-441 X
360-441 WH

- เตาแก๊ส ขนาด 60 ซม.
- 4 หัวเตาแก๊ส ประกอบด้วย หัวเตาไฟแรง 4,200 วัตต์ เปลวไฟ 3 ชั้น 1 หัว, หัวเตาขนาดกลาง 1,750 วัตต์ 2 หัว และหัวเตาขนาดเล็ก 1,000 วัตต์ 1 หัว
- ระบบจุดแก๊สอัตโนมัติ (Automatic Ignition System) ใช้งานสะดวก
- มีให้เลือกทั้งสีขาว(WH) และสีแสตนเลส(X)
- เตาผลิตจากสแตนเลส 18/10 สำหรับสีขาว
  ตัวเตาเคลือบด้วย Enamel ทนความร้อนสูง
- ตัวเตาสามารถใช้กับฝาครอบกระจกเพื่อความสวยงาม
- มีตะแกรงรองสำหรับวางภาชนะ



4 HOTPLATES

360-042 X

- เตาไฟฟ้า ขนาด 60 ซม.
- 4 หัวเตาไฟฟ้า หัวเตาไฟฟ้าชนิดร้อนเร็ว (จุดแดง) 2 หัว และหัวเตาไฟฟ้ามาตรฐาน 2 หัว
- หัวเตาไฟฟ้ามาตรฐาน ขนาด 180 มม. กำลังไฟ 1,500 วัตต์ และขนาด 145 มม. กำลังไฟ 1,000 วัตต์
- หัวเตาไฟฟ้าชนิดร้อนเร็ว (จุดแดง)
  ขนาด 180 มม. ให้ความร้อน 2,000 วัตต์
  และขนาด 145 มม. ให้ความร้อน 1,500 วัตต์
- มีสัญญาณแสดงการทำงานของเตาไฟฟ้า
- มีให้เลือกทั้งสีขาว(WH) และแสตนเลส(X)
- ตัวเตาผลิตจากแสตนเลส 18/10
- ตัวเตาสามารถใช้กับฝาครอบกระจกเพื่อความสวยงาม



4 HOTPLATES

360-044 X
360-044 WH

- เตาไฟฟ้า ขนาด 60 ซม.
- 4 หัวเตาไฟฟ้ามาตรฐาน
  ขนาด 180 มม. กำลังไฟ 1,500 วัตต์ จำนวน 2 หัว และ
  ขนาด 145 มม. กำลังไฟ 1,000 วัตต์ จำนวน 2 หัว
- มีสัญญาณแสดงการทำงานของเตาไฟฟ้า
- มีให้เลือกทั้งสีขาว(WH) และสีแสตนเลส(X)
- เตาผลิตจากสแตนเลส 18/10 สำหรับสีขาว
  ตัวเตาเคลือบด้วย Enamel ทนความร้อนสูง
- ตัวเตาสามารถใช้กับฝาครอบกระจกเพื่อความสวยงาม



- ฝาครอบกระจกรูปลักษณ์ใหม่ ดีไซน์โค้งมน
- ผลิตจากวัสดุกระจกทนความร้อน (Safty Glass)
- สามารถติดตั้งได้ง่ายและสะดวก เพิ่มความสวยงามให้กับชุดครัว
- ใช้สำหรับเตา ขนาด 60 ซม.
- มี 3 สีให้เลือก สีดำ(KK), สีขาว(WH) และกระจก(Mirror)

GL 360
GLASS LID 60 CM.



375-545 X | HEAVY DUTY

- เตาแก๊ส ขนาด 70 ซม.
- 5 หัวเตาแก๊สสำหรับประกอบอาหาร
- หัวเตาแก๊สขนาดใหญ่พิเศษ (หัวฟู่) เปลวไฟ 3 ชั้น ให้ความร้อนสูงถึง 4,200 วัตต์
- หัวเตาแก๊สขนาดใหญ่ 1 หัว ให้ความร้อนสูงถึง 3,000 วัตต์
- หัวเตาแก๊สขนาดกลาง 2 หัว ให้ความร้อน 1,750 วัตต์
- หัวเตาขนาดเล็กให้ความร้อน 1,000 วัตต์
- มีระบบจุดแก๊สอัตโนมัติ (Automatic Ignition System) ใช้งานสะดวก
- ตัวเตาขนาดใหญ่พิเศษ เพิ่มความสะดวกในการประกอบอาหาร พร้อมตะแกรงรองภาชนะ
- ตะแกรงชนิดเหล็กหล่อ แข็งแรงทนทานเป็นพิเศษ รองรับงานหนักได้
- ตัวเตาผลิตจากแสตนเลส 18/10 Design สวยงามทันสมัย

GL 370

ฝาครอบกระจก GLASS LIDS 60 CM.

- ฝาครอบกระจกรูปลักษณ์ใหม่ ดีไซน์โค้งมน
- ผลิตจากวัสดุกระจกทนความร้อน (Safty Glass)
- ติดตั้งง่าย สะดวก เพิ่มความสวยงามให้กับชุดครัว
- มี 3 สีให้เลือก สีดำ(KK), สีขาว(WH) และกระจก(Mirror)





370-331 X

- เตาแก๊ส ขนาด 70 ซม.
- 3 หัวเตาแก๊ส หัวเตาแก๊สขนาดใหญ่ เปลวไฟ 3 ชั้น จำนวน 1 หัว ให้ความร้อนสูงถึง 4,200 วัตต์, หัวเตาแก๊สขนาดกลาง จำนวน 1 หัว ให้ความร้อน 1,750 วัตต์ และหัวเตาแก๊สขนาดเล็กให้ความร้อน 1,000 วัตต์
- มีระบบจุดแก๊สอัตโนมัติ (Automatic Ignition System) ใช้งานสะดวก
- มีตะแกรงรองภาชนะ
- ตัวเตาผลิตจากแสตนเลส 18/10 Design สวยงามทันสมัย



370-281 X

- เตาแก๊ส ขนาด 70 ซม.
- 2 หัวเตาแก๊สขนาดใหญ่ เปลวไฟ 3 ชั้น ให้ความร้อน 4,200 วัตต์ เหมาะสำหรับครัวไทย
- มีระบบจุดแก๊สอัตโนมัติ (Automatic Ignition System) ใช้งานสะดวก
- มีตะแกรงรองภาชนะ
- ตัวเตาผลิตจากแสตนเลส 18/10 Design สวยงามทันสมัย



74-211 SS

- เตาแก๊ส-ไฟฟ้า สำหรับครัวไทย ขนาด 73 ซม.
- 2 หัวเตาแก๊ส 1 หัวเตาไฟฟ้า
- หัวเตาแก๊สใหญ่ให้ความร้อนสูงถึง 4,200 วัตต์ และหัวเตาแก๊สขนาดเล็กให้ความร้อน 1,750 วัตต์
- หัวเตาไฟฟ้า ขนาด 145 มม. กำลังไฟ 1,500 วัตต์
- มีระบบจุดแก๊สอัตโนมัติ (Automatic Ignition System) ใช้งานสะดวก
- มีตะแกรงรองภาชนะ และตัวเตามีขนาดกว้าง สามารถวางภาชนะได้สะดวก
- ตัวเตาผลิตจากแสตนเลส 18/10

GL 390

GLASS LIDS 90 cm.

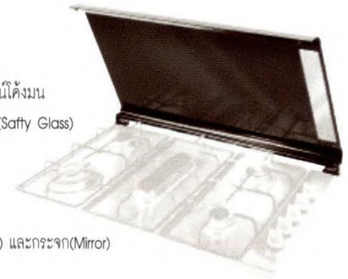

- ฝาครอบกระจกรูปลักษณ์ใหม่ ดีไซน์โค้งมน
- ผลิตจากวัสดุกระจกทนความร้อน (Safty Glass)
- สามารถติดตั้งได้ง่ายและสะดวก เพิ่มความสวยงามให้กับชุดครัว
- ใช้สำหรับเตา ขนาด 60 ซม.
- มี 3 สีให้เลือก สีดำ(KK), สีขาว(WH) และกระจก(Mirror)

390-331 X

- เตาแก๊ส ขนาด 90 ซม.
- 3 หัวเตาแก๊ส หัวเตาแก๊สขนาดใหญ่เปลวไฟ 3 ชั้น 2 หัว ให้ความร้อน 4,200 วัตต์ และหัวเตาแก๊สขนาดกลางให้ความร้อน 1,750 วัตต์
- มีระบบจุดแก๊สอัตโนมัติ (Automatic Ignition System) ใช้งานสะดวก
- มีตะแกรงรองภาชนะ และตัวเตามีขนาดกว้าง สามารถวางภาชนะได้สะดวก
- ตัวเตาผลิตจากแสตนเลส 18/10

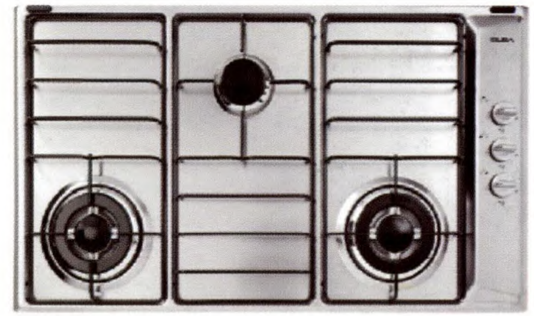

HOB 70 CM.



74-301 SS

- เตาแก๊สไฟแรง สำหรับครัวไทย ขนาด 73 ซม.
- 3 หัวเตาแก๊ส หัวเตาแก๊สขนาดใหญ่ เปลวไฟ 3 ชั้น ให้ความร้อนสูงถึง 4,200 วัตต์ หัวเตาแก๊สขนาดกลาง ให้ความร้อนสูงถึง 1,750 วัตต์ และหัวเตาแก๊สขนาดเล็ก ให้ความร้อนสูงถึง 1,000 วัตต์
- มีตะแกรงรองภาชนะ และตัวเตามีขนาดกว้าง สามารถวางภาชนะได้สะดวก
- มีระบบจุดแก๊สอัตโนมัติ (Automatic Ignition System) ใช้งานสะดวก
- ตัวเตาผลิตจากแสตนเลส 18/10



74-201 SS

- เตาแก๊สไฟแรง สำหรับครัวไทย ขนาด 73 ซม.
- 2 หัวเตาแก๊ส หัวเตาแก๊สขนาดใหญ่ เปลวไฟ 3 ชั้น ให้ความร้อนสูงถึง 4,200 วัตต์ และหัวเตาแก๊สขนาดเล็ก ให้ความร้อนสูงถึง 1,750 วัตต์
- มีตะแกรงรองภาชนะ และตัวเตามีขนาดกว้าง สามารถวางภาชนะได้สะดวก
- มีระบบจุดแก๊สอัตโนมัติ (Automatic Ignition System) ใช้งานสะดวก
- ตัวเตาผลิตจากแสตนเลส 18/10

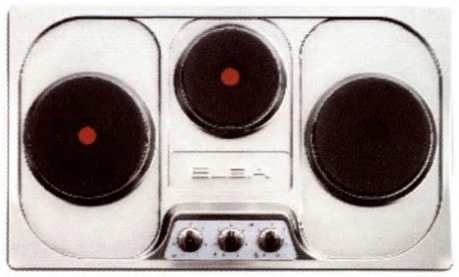

74-030 SS

- เตาไฟฟ้า ขนาด 73 ซม.
- 3 หัวเตาไฟฟ้า ขนาด 180 มม. จำนวน 2 หัว และขนาด 145 มม. จำนวน 1 หัว
- หัวเตาไฟฟ้าขนาดใหญ่ 180 มม. (จุดแดง) ให้ความร้อน 2,000 วัตต์
- หัวเตาไฟฟ้าขนาดใหญ่ 180 มม. (มาตรฐาน) ให้ความร้อน 1,500 วัตต์
- หัวเตาไฟฟ้าขนาดเล็ก ขนาด 145 มม. (จุดแดง) ให้ความร้อน 1,500 วัตต์
- มีสัญญาณไฟแสดงขณะเครื่องทำงาน
- ตัวเตาผลิตจากแสตนเลส 18/10

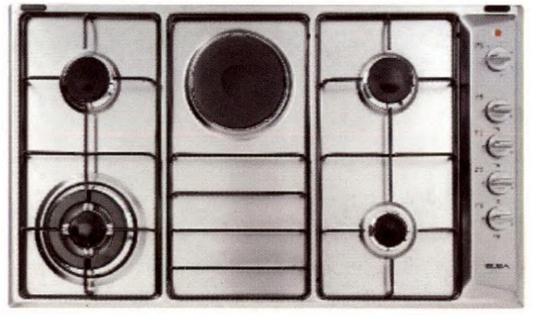

390-411 X

- เตาแก๊สไฟฟ้า ขนาด 90 ซม.
- 4 หัวเตาแก๊ส 1 หัวเตาไฟฟ้า
- หัวเตาแก๊สขนาดใหญ่ เปลวไฟ 3 ชั้น จำนวน 1 หัว ให้ความร้อนสูงถึง 4,200 วัตต์ หัวเตาแก๊สขนาดกลาง จำนวน 2 หัว ให้ความร้อน 1,750 วัตต์ และหัวเตาแก๊สขนาดเล็กให้ความร้อน 1,100 วัตต์
- หัวเตาไฟฟ้ากำลังไฟ 1,500 วัตต์
- มีระบบจุดแก๊สอัตโนมัติ (Automatic Ignition System) ใช้งานสะดวก
- ตัวเตาขนาดใหญ่ มีตะแกรงรองภาชนะ สามารถประกอบอาหารได้สะดวก
- ตัวเตาผลิตจากแสตนเลส 18/10



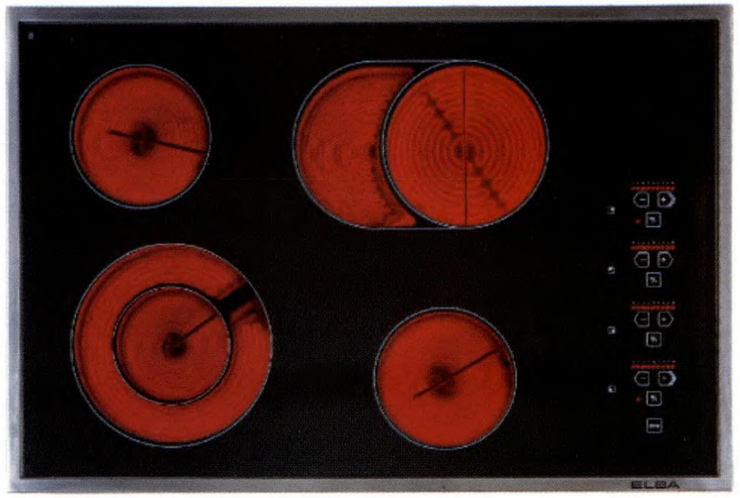

277-006 SS

4 HEATING ZONES
TOUCH CONTROLS

- เตาไฟฟ้าไฮไลท์ฐานเซรามิก ขอบแสตนเลส ขนาด 77 ซม.
- 4 หัวเตาไฟฟ้าไฮไลท์ ให้ความร้อนเร็ว
- หัวเตาไฟฟ้าไฮไลท์ 2 ขั้น ขนาด 120 มม. สามารถขยายวงให้ใหญ่ขึ้นเป็น 180 มม. 1 หัว, ขนาด 140 มม. สามารถขยายวงให้ใหญ่ขึ้นเป็น 210 มม. 1 หัว และขนาด 145 มม. 2 หัว
- มีระบบ Pan Sensing System ที่จะให้ความร้อนเมื่อวางภาชนะโลหะบนหัวเตา
- มีปุ่ม Safety Cut-out ที่ล็อกคำสั่งไม่ให้เปลี่ยนจากการแตะหรือสัมผัสโดยบังเอิญ
- สามารถตั้งเวลาในการประกอบอาหารได้
- ระบบสัมผัส Touch-Control สามารถปรับความร้อนได้ 9 ระดับ ให้ความสะดวกและปลอดภัย
- ฐานเซรามิกชนิด High-Trans ที่แข็งแกร่ง ถ่ายเทความร้อนได้ดี มีสัญญาณไฟแสดงการทำงาน และความร้อนคงเหลือบนตัวเตา



245-005 SS

- เตาไฟฟ้า ฐานเซรามิก ขอบแสตนเลส ขนาด 60 ซม.
- 4 หัวเตาไฟฟ้าไฮไลท์ ให้ความร้อนเร็ว
- หัวเตาไฟฟ้าไฮไลท์ 2 ขั้น ขนาด 120 มม. สามารถขยายวงให้ใหญ่ขึ้นเป็น 180 มม. 1 หัว, ขนาด 140 มม. สามารถขยายวงให้ใหญ่ขึ้นเป็น 210 มม. 1 หัว และขนาด 145 มม. 2 หัว
- ระบบสัมผัส Touch-Control สามารถปรับความร้อนได้ 7 ระดับ ให้ความสะดวกและปลอดภัย
- ฐานเซรามิกชนิด High-Trans ที่แข็งแกร่ง ถ่ายเทความร้อนได้ดี
- มีสัญญาณไฟแสดงการทำงานและความร้อนคงเหลือบนตัวเตา



245-440 SS

- เตาไฟฟ้า ฐานเซรามิก ขอบแสตนเลส ขนาด 60 ซม.
- 4 หัวเตาไฟฟ้าไฮไลท์ ให้ความร้อนเร็ว
- หัวเตาไฟฟ้าไฮไลท์ 2 ขั้น ขนาด 120 มม. สามารถขยายวงให้ใหญ่ขึ้นเป็น 180 มม. 1 หัว, ขนาด 140 มม. สามารถขยายวงให้ใหญ่ขึ้นเป็น 210 มม. 1 หัว และขนาด 145 มม. 2 หัว
- ฐานเซรามิกชนิด High-Trans ที่แข็งแกร่ง ถ่ายเทความร้อนได้ดี
- มีปุ่มควบคุมความร้อนที่ออกแบบพิเศษให้ความสวยงาม สามารถปรับความร้อนได้ 6 ระดับ
- มีสัญญาณไฟแสดงการทำงานและความร้อนคงเหลือบนตัวเตา

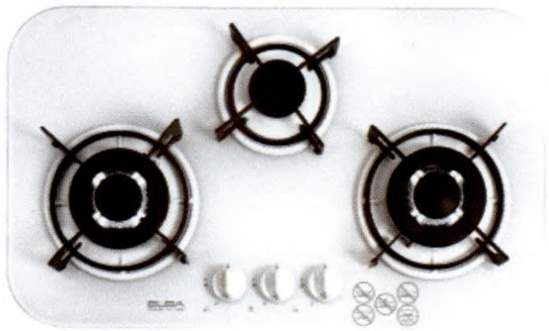

271-301 WW

- เตาแก๊ส กระจก ขนาด 71 ซม. สีขาว
- 3 หัวเตาแก๊ส เปลวไฟ 2 ชั้น
- หัวเตาแก๊สใหญ่ 2 หัว ให้ความร้อนสูงถึง 4,200 วัตต์
  และหัวเตาแก๊สเล็ก 1 หัว ให้ความร้อนสูงถึง 2,200 วัตต์
- มีระบบจุดแก๊สอัตโนมัติ (Automatic Ignition System)
- ตัวเตาผลิตจากกระจก Hi-Tran ให้ความแข็งแกร่ง ทนทาน และสวยงาม
- มีให้เลือก 3 สี สีขาว(WH) สีดำ(KK) และสีสแตนเลส(XX)



271-301 KK

- เตาแก๊ส กระจก ขนาด 71 ซม.
- 3 หัวเตาแก๊ส เปลวไฟ 2 ชั้น
- หัวเตาแก๊สใหญ่ 2 หัว ให้ความร้อนสูงถึง 4,200 วัตต์
  และหัวเตาแก๊สเล็ก 1 หัว ให้ความร้อนสูงถึง 2,200 วัตต์
- มีระบบจุดแก๊สอัตโนมัติ (Automatic Ignition System)
- ตัวเตาผลิตจากกระจก Hi-Tran ให้ความแข็งแกร่ง ทนทาน และสวยงาม
- มีให้เลือก 3 สี สีขาว(WH) สีดำ(KK) และสีสแตนเลส(XX)



271-301 XX

- เตาแก๊ส กระจก ขนาด 71 ซม.
- 3 หัวเตาแก๊ส เปลวไฟ 2 ชั้น
- หัวเตาแก๊สใหญ่ 2 หัว ให้ความร้อนสูงถึง 4,200 วัตต์
  และหัวเตาแก๊สเล็ก 1 หัว ให้ความร้อนสูงถึง 2,200 วัตต์
- มีระบบจุดแก๊สอัตโนมัติ (Automatic Ignition System)
- ตัวเตาผลิตจากกระจก Hi-Tran ให้ความแข็งแกร่ง ทนทาน และสวยงาม
- มีให้เลือก 3 สี สีขาว(WH) สีดำ(KK) และสีสแตนเลส(XX)



271-201 XX

- เตาแก๊ส กระจก ขนาด 71 ซม. สีดำขอบสแตนเลส
- 3 หัวเตาแก๊ส เปลวไฟ 2 ชั้น
- หัวเตาแก๊สใหญ่ 2 หัว ให้ความร้อนสูงถึง 4,200 วัตต์
- มีระบบจุดแก๊สอัตโนมัติ (Automatic Ignition System)
- ตัวเตาผลิตจากกระจก Hi-Tran ให้ความแข็งแกร่ง ทนทาน และสวยงาม
- มีให้เลือก 3 สี สีขาว(WH) สีดำ(KK) และสีสแตนเลส(XX)

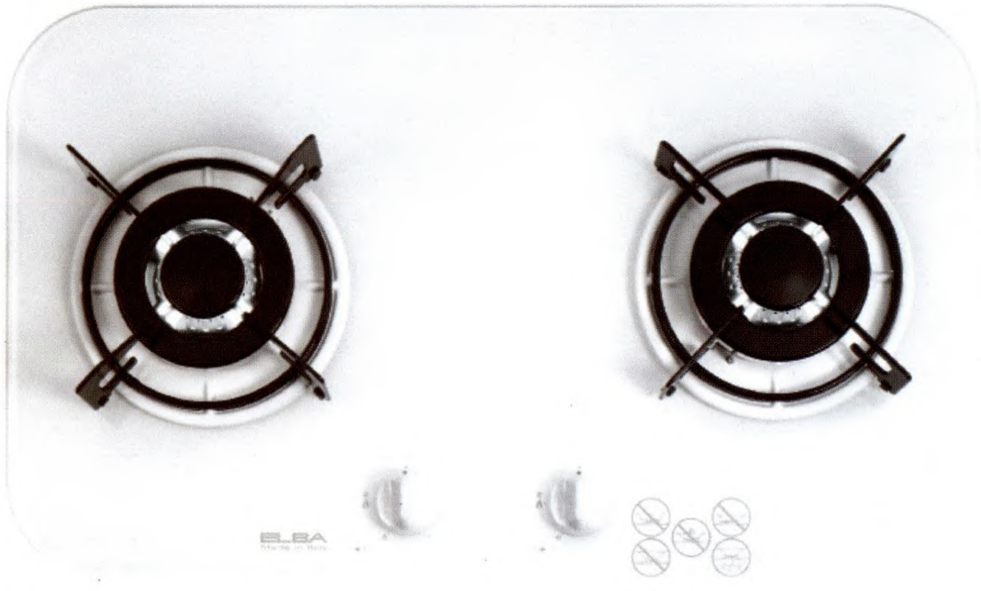

271-201 WW

- เตาแก๊ส กระจก ขนาด 71 ซม. สีขาว
- 2 หัวเตาแก๊สขนาดใหญ่ เปลวไฟ 2 ชั้น ให้ความร้อนสูงถึง 4,200 วัตต์
- มีระบบจุดแก๊สอัตโนมัติ (Automatic Ignition System)
- ตัวเตาผลิตจากกระจก Hi-Tran ให้ความแข็งแกร่ง ทนทาน และสวยงาม
- มีให้เลือก 3 สี สีขาว(WH) สีดำ(KK) และสีสแตนเลส(XX)



271-201 KK

- เตาแก๊ส กระจก ขนาด 71 ซม. สีดำ
- 2 หัวเตาแก๊สขนาดใหญ่ เปลวไฟ 2 ชั้น
  ให้ความร้อนสูงถึง 4,200 วัตต์
- มีระบบจุดแก๊สอัตโนมัติ (Automatic Ignition System)
- ตัวเตาผลิตจากกระจก Hi-Tran ให้ความแข็งแกร่ง ทนทาน และสวยงาม
- มีให้เลือก 3 สี สีขาว(WH) สีดำ(KK) และสีสแตนเลส(XX)

Oven

Microwave Oven Absolute
Gas Ovens With Gas Grill





*** AVAILABLE ALSO IN WHITE [WH] OR BLACK [BK] DESIGN

OVEN

608-100 X

NATURAL CONVECTION WITH GRILL

- เตาอบ ขนาด 60 ซม.
- ความจุ ขนาด 57 ลิตร
- 8 โปรแกรมสำหรับประกอบอาหาร
- สามารถปรับอุณภูมิได้ตั้งแต่ 50-250 ˚C
- ระบบกระจายความร้อนด้วยพัดลม Multi Function
- ประตูกระจก 3 ชั้น ไม่เป็นอันตรายเมื่อสัมผัส
- มีระบบระบายความร้อนรอบเตาอบออกทางด้านหน้า
- ระบบอบอาหารไฟฟ้าบน-ล่าง
- โปรแกรมละลายอาหารแช่แข็ง
- มอเตอร์หมุนอาหารขณะปิ้ง-ย่าง
- มีระบบตั้งสัญญาณเตือนพร้อมหลอดไฟแสดงสถานการณ์ทำงาน
- ไฟส่องสว่างภายในขณะประกอบอาหาร

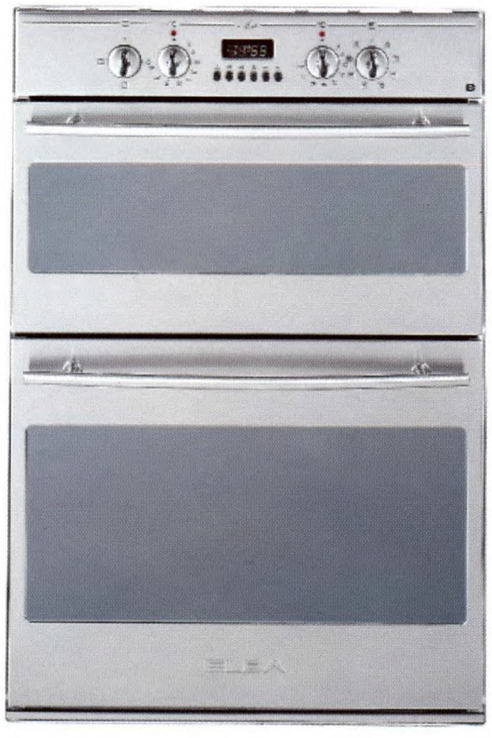

910-800 X

เตาอบ 2 ชั้น แสตนเลสสตีล เตาอบชั้นล่าง

- ความจุ ขนาด 57 ลิตร
- ระบบมัลติฟังก์ชั่น 7 โปรแกรมสำหรับประกอบอาหาร
- สามารถปรับอุณภูมิได้ตั้งแต่ 50-250 ˚C
- สามารถตั้งเวลาในการประกอบอาหารและหน้าจอแสดงตัวเลขแบบดิจิตอล
- ประตูกระจก 3 ชั้น ไม่เป็นอันตรายเมื่อสัมผัส
- มีถาดเคลือบสำหรับอบ
- มีระบบระบายความร้อนรอบเตาอบออกทางด้านหน้า
- มีแผงทำความสะอาดตัวเองภายในเตาอบ

เตาอบเสริมชั้นบน

- ความจุ ขนาด 34 ลิตร
- 2 โปรแกรมสำหรับประกอบอาหาร
- ระบบกระจายความร้อนด้วยพัดลม Multi Function
- ประตูกระจก 3 ชั้น ไม่เป็นอันตรายเมื่อสัมผัส
- มีระบบระบายความร้อนรอบเตาอบออกทางด้านหน้า
- มีแผงทำความสะอาดตัวเองภายในเตาอบ

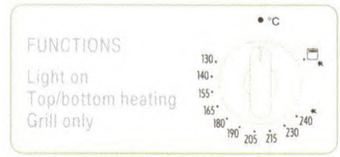

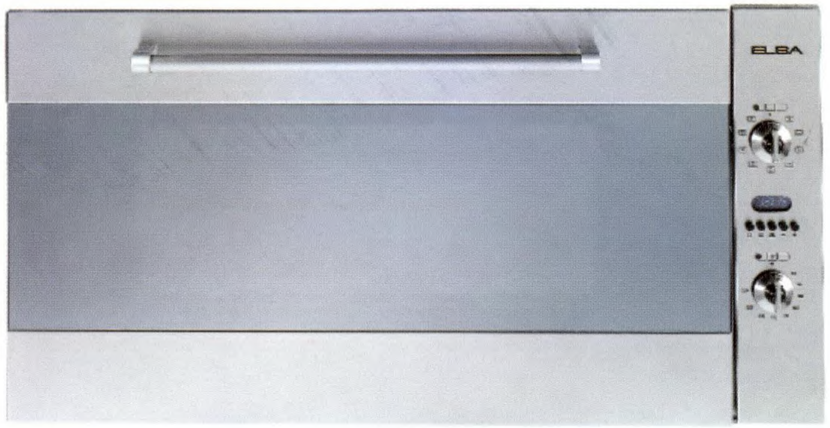

*** AVAILABLE ALSO IN WHITE [WH] OR BLACK [BK] DESIGN

101-80 X

- เตาอบ ขนาด 90 ซม.
- 8 โปรแกรมสำหรับประกอบอาหาร
- มีระบบระบายความร้อนรอบเตาอบออกทางด้านหน้า
- สามารถตั้งเวลาในการประกอบอาหารพร้อมสัญญาณเตือน
- มีพัดลมกระจายความร้อน ช่วยให้ปรุงอาหารได้รวดเร็ว
- ประตูกระจก 3 ชั้น ไม่เป็นอันตรายเมื่อสัมผัส
- มอเตอร์หมุนอาหารขณะปิ้ง-ย่าง
- มีแผงทำความสะอาดด้วยตัวเองภายในเตาอบ
- มีปุ่มสำหรับควบคุมความร้อน สามารถตั้งอุณหภูมิได้
- ให้ความร้อนในการประกอบอาหาร สูงสุด 250 ˚C

110-722 WH
110-722 SS

- เตาอบ ขนาด 60 ซม. ความจุ 57 ลิตร
- 4 โปรแกรมสำหรับประกอบอาหาร
- ระบบการทำงานแบบ Nutural Convection ระบายความร้อนรอบเตาอบ
- มีมอเตอร์หมุนอาหารขณะปิ้ง-ย่าง
- มีนาฬิกาเตือน และสามารถตั้งเวลาได้ 60 นาที
- ประตูกระจก 2 ชั้นไม่เป็นอันตรายเมื่อสัมผัส
- มีถาดเคลือบสำหรับอบ
- ระบบควบคุมความร้อนด้วยเทอร์โมสตาร์ท
- ให้ความร้อนในการประกอบอาหารสูงสุด 250 ˚C
- มี 2 สีให้เลือก สีขาว(WH) และแสตนเลส(XX)

210-600 X

- เตาอบ ขนาด 60 ซม. ความจุ 57 ลิตร
- 4 โปรแกรมสำหรับประกอบอาหาร
- ตัวเตาผลิตจากแสตนเลส ให้ความสวยงามและทนทาน
- ระบบกระจายความร้อนด้วยพัดลม Multi Function
- มีระบบระบายความร้อนรอบเตาอบออกทางด้านหน้า
- ประตูกระจก 2 ชั้นไม่เป็นอันตรายเมื่อสัมผัส
- มีถาดเคลือบสำหรับอบ
- หลอดไฟส่องสว่างภายในขณะเครื่องทำงาน
- มีปุ่มสำหรับควบคุมความร้อน สามารถตั้งอุณหภูมิได้
- ให้ความร้อนในการประกอบอาหารสูงสุด 250 ˚C

210-800 X

- เตาอบ ขนาด 60 ซม. ความจุ 57 ลิตร
- 7 โปรแกรมสำหรับประกอบอาหาร
- ตัวเตาผลิตจากแสตนเลส ให้ความสวยงามและทนทาน
- มีระบบระบายความร้อนรอบเตาอบออกทางด้านหน้า
- แผงกันเปื้อนทำความสะอาดด้วยตัวเองที่ผนังด้านข้างทั้ง 3 ด้าน
- มอเตอร์หมุนอาหารขณะปิ้ง-ย่าง
- ประตูกระจก 2 ชั้น ไม่เป็นอันตรายเมื่อสัมผัส
- มีถาดเคลือบสำหรับอบ
- ไฟส่องสว่างภายในขณะประกอบอาหาร
- สามารถตั้งเวลาและหน้าจอแสดงเวลาแบบดิจิตอล
- มีปุ่มสำหรับควบคุมความร้อน สามารถตั้งอุณหภูมิได้
- ให้ความร้อนในการประกอบอาหาร สูงสุด 250 ˚C







*** AVAILABLE ALSO IN WHITE [WH] OR BLACK [BK] DESIGN

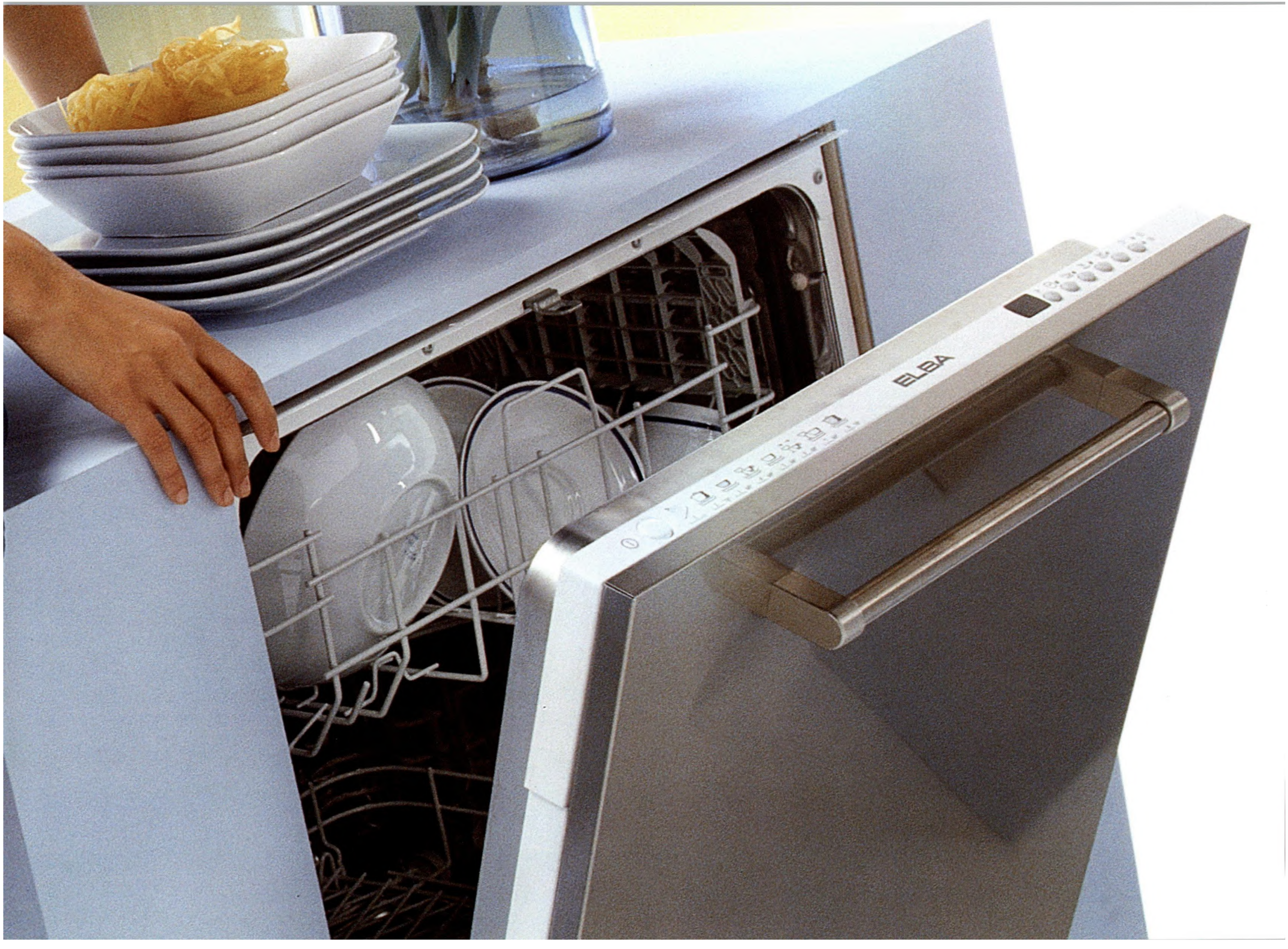
ELBA



IDW 128

- 8 โปรแกรม การทำงาน
- ความจุ 12 ชุดอาหารมาตรฐาน
- สามารถปรับอุณหภูมิในขณะล้างได้ 3 ระดับ 40-60-70 °C
- ควบคุมการทำงานด้วยระบบอิเลคทรอนิค
- ปลอดภัยด้วยระบบป้องกันน้ำรั่ว Aqua Stop
- ตัวเครื่องทำจากแสตนเลสพร้อมแผ่นกรองเศษอาหาร ทำจากแสตนเลส
- หน้าจอแสดงผลการทำงานแบบ Digital
- ประหยัดไฟระดับ Class A
- สามารถปรับโปรแกรมการล้างได้ 5 ระดับ ตามลักษณะการใช้งาน
- มีช่องสำหรับเติมน้ำยาสำหรับการล้าง
- อัตราการใช้ไฟสูงสุด 2,100 วัตต์
- ระดับความดังเสียงสูงสุด 37 เดซิเบล
- ระบบตัดน้ำอัตโนมัติเมื่อมีน้ำรั่ว



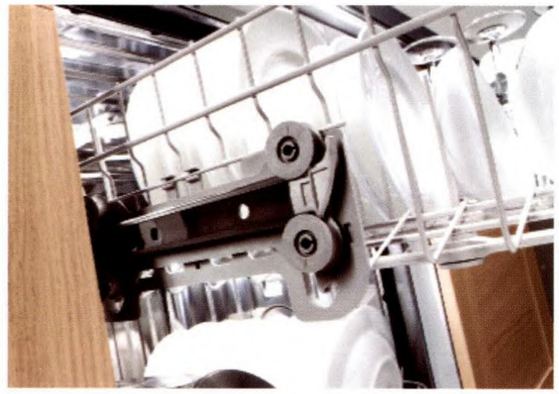

630PL02

- ตู้เฟอร์นิเจอร์ Build-In เครื่องล้างจาน Design สวยงาม ทันสมัย
- ผลิตจากวัสดุแสตนเลส



ABSOLUTE MULTIFUNCTION ELECTRONIC MICROWAVE & FAN OVEN

FUNCTIONS

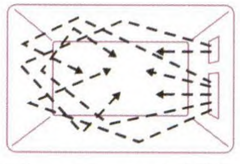

Microwave only [5 levels]

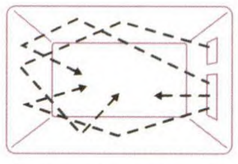

Automatic defrosting

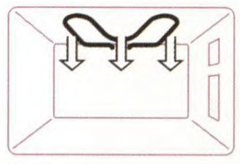

Grill only

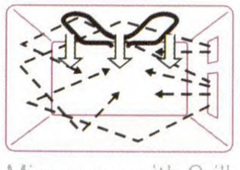

Microwave with Grill

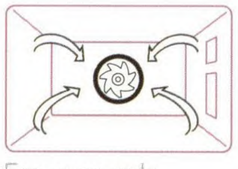

Fan oven only

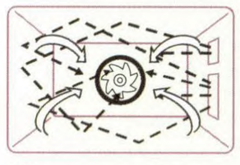

Microwave with Fan



300-00 SS

- เตาอบไมโครเวฟ ความจุ 30 ลิตร
- ประตูกระจก 2 ชั้น
- ฟังก์ชั่นในการปรุงอาหาร 8 โปรแกรม
- ระบบตั้งเวลาอิเลคทรอนิค
- ตัวเตามีพัดลมระบายความร้อน
- ตัวเครื่องด้านในและถาดรองสามารถถอดล้างทำความสะอาดได้
- หลอดไฟส่องสว่างภายใน 2 ดวง
- ที่สุดแห่งเทคโนโลยีสามารถใช้เป็นทั้งเตาอบและไมโครเวฟในเครื่องเดียวกัน

อีกหนึ่งความสมบูรณ์แบบที่ ELBA ภูมิใจนำเสนอ
โดยคำนึงถึงรูปแบบที่ล้ำสมัย กับความลงตัวในการใช้งานที่
เป็นทั้งเตาไมโครเวฟและเตาอบในเครื่องเดียวกัน

Excellence



Excellence Conjunction between Design & functionality

ด้วยปรัชญาในการทำงานที่ทำอย่างต่อเนื่องสม่ำเสมอ นำมาซึ่งคุณภาพระดับสูงของผลิตภัณฑ์เกิดจากความมั่นคงอยู่บนการทำงาน 4 ประการที่ยึดถือเป็นหลักสำคัญความถูกต้องแม่นยำ ทุกโปรเจคการทำงาน การพัฒนาคุณภาพสินค้าในทุกๆ ครั้งเกิดจากความยึดมั่นในทัศนคติ เลือกวัตถุดิบที่ถูกต้องตามมาตรฐาน จนถึงสีเคลือบต้องเฉดสีคงทนและยึดติดถาวร

การออกแบบ สัมผัสความคลาสสิกที่แสดงออกซึ่งความหรูหราในขนาดกระทัดรัด หากกลมกลืนไปในความหนักแน่น แต่งเติมบรรยากาศพิเศษให้กับห้องครัว การทำงานใช้งานง่าย ให้การทำงานที่เยี่ยมยอดตอบสนองในสิ่งที่ผู้ใช้ต้องการสูงสุด นี่คือขอบเขตใหม่แห่งการใช้งานของเครื่องครัว ความปลอดภัย เป็นเรื่องปกติที่เครื่องไฟฟ้าให้ความสำคัญในเรื่องนี้ แต่เราใส่ใจลึกลงไปกว่านั้น เพื่อลดอุบัติเหตุที่จะเป็นอันตรายต่างๆ ในการใช้งาน

136 EX 634

- เตาตั้งพื้น สีแสตนเลส ขนาด 130 ซม.
- ความจุเตาอบ 70 ลิตร
- 6 หัวเตาแก๊ส 1 หัวเตาย่างเซรามิค
- มีตะแกรงรองภาชนะเป็นเหล็กหล่อสวยงามและแข็งแกร่ง
- เตาอบขนาดใหญ่ 2 เตา และเตาอบขนาดเล็ก 1 เตา
- ประตูกระจก 2 ชั้นไม่เป็นอันตรายเมื่อสัมผัส
- มีมอเตอร์หมุนอาหารขณะปิ้ง-ย่าง
- ระบบอบอาหารไฟฟ้าบน-ล่าง
- สามารถตั้งอุณหภูมิในการประกอบอาหารได้ตั้งแต่ 50-250˚C
- นาฬิการะบบดิจิตอลสามารถตั้งเวลาปรุงอาหารอัตโนมัติ
- มีแผงกันเปื้อนในเตาอบและลิ้นชักเก็บของด้านล่าง
- เตาอบมีไฟส่องสว่างภายใน
- มีพัดลมระบายความร้อนออกด้านข้าง



Excellence







126 EX 634 T

- เตาตั้งพื้น สีสเตนเลส ขนาด 100 ซม.
- 6 หัวเตาแก๊ส 1 หัวฟู่ เปลวไฟ 3 ชั้น
- เตาอบขนาดใหญ่และเตาอบขนาดเล็กสามารถเลือกใช้งานได้สะดวกตามความต้องการ
- ทั้ง 2 เตาทำงานอิสระจากกัน
- มีตะแกรงรองภาชนะเป็นเหล็กหล่อสวยงามและแข็งแกร่ง
- เตาอบขนาดใหญ่พร้อมกระจกนิรภัย 2 ชั้น ไม่เป็นอันตรายเมื่อสัมผัส
- มอเตอร์หมุนอาหารขณะปิ้ง-ย่าง
- อบด้วยระบบไฟฟ้าบน-ล่าง
- ความจุ 100 ลิตร
- สามารถตั้งอุณหภูมิในการประกอบอาหารได้ตั้งแต่ 50-250 °C
- นาฬิการะบบดิจิตอลสามารถตั้งเวลาปรุงอาหารอัตโนมัติ
- มีแผงกันเปื้อนในเตาอบและลิ้นชักเก็บของด้านล่าง



Stainless Steel Splash Back	
BPS 100	BPS 130

106 EX 939

- มีแกนหมุนสำหรับย่างอาหาร
- ประตูกระจก 2 ชั้น ไม่เป็นอันตรายเมื่อสัมผัส
- มีแกนหมุนสำหรับย่างอาหาร
- มอเตอร์หมุนอาหารขณะปิ้ง-ย่าง
- อบด้วยระบบไฟฟ้าบน-ล่าง
- สามารถตั้งอุณหภูมิในการประกอบอาหารได้ตั้งแต่ 50-250 °C
- มีแผงกันเปื้อนในเตาอบและลิ้นชักเก็บของด้านล่าง



106 EX 970T

- เตาตั้งพื้น สีสเตนเลส ขนาด 100 ซม.
- ความจุ 135 ลิตร
- 5 หัวเตาแก๊ส 1 หัวเตาพิเศษ สำหรับประกอบอาหาร
- มีตะแกรงรองภาชนะเป็นเหล็กหล่อสวยงามและแข็งแกร่ง
- เตาอบขนาดใหญ่พร้อมกระจกนิรภัย 2 ชั้น ไม่เป็นอันตรายเมื่อสัมผัส
- มอเตอร์หมุนอาหารขณะปิ้ง-ย่าง
- อบด้วยระบบไฟฟ้าบน-ล่าง
- สามารถตั้งอุณหภูมิในการประกอบอาหารได้ตั้งแต่ 50-250 °C
- นาฬิการะบบดิจิตอลสามารถตั้งเวลาปรุงอาหารอัตโนมัติ
- มีแผงกันเปื้อนในเตาอบและลิ้นชักเก็บของด้านล่าง



Freestanding Cooker




ELBA



96X540PB

- เตาตั้งพื้นสแตนเลส ขนาด 90 ซม.
- เตาอบความจุ 100 ลิตร
- 4 โปรแกรมประกอบอาหาร
- 4 หัวเตาแก๊ส 1 หัวเตาไฟฟ้า
- หัวเตาแก๊สด้านหน้าขวา ให้ความร้อน 1,000 วัตต์
  หัวเตาแก๊สด้านหลังขวา ให้ความร้อน 1,900 วัตต์
- หัวเตาแก๊สด้านหน้าซ้าย (หัวเตาฟู่ เปลวไฟ 3 ชั้น) ให้ความร้อน 4,200 วัตต์
  หัวเตาแก๊สด้านหลังซ้าย ให้ความร้อน 1,900 วัตต์
- หัวเตาไฟฟ้า ขนาด 180 มม. ให้ความร้อน 2,000 วัตต์
- สัญญาณไฟแสดงขณะหัวเตาไฟฟ้าทำงาน
- ตะแกรงรองภาชนะ และฝาครอบกระจกกันความร้อน (Safty Glass)
- ไฟแสดงสถานะการทำงานของเตาอบและควบคุมความร้อน
- โปรแกรมปรุง-อบ มาตรฐาน ตั้งอุณหภูมิได้ตั้งแต่ 50-250 °C
  ควบคุมอุณหภูมิด้วยระบบ Thermostat
- ลิ้นชักสำหรับอุ่นอาหาร
- มอเตอร์ย่างพร้อมเหล็กเสียบอาหาร
- นาฬิกาบอกเวลาและตั้งเวลาปรุงอาหารล่วงหน้าได้ 60 นาที
- หลอดไฟส่องสว่างภายในเตาอบ และมีถาดเคลือบสำหรับอบ
- ประตูกระจก 2 ชั้น ทนความร้อนและช่องระบายอากาศใต้มือจับ
- ขาตั้งสามารถปรับระดับได้

96W541PB

- เตาตั้งพื้นสีขาว ขนาด 90 ซม.
- เตาอบความจุ 100 ลิตร
- 4 โปรแกรมประกอบอาหาร
- 4 หัวเตาแก๊ส 1 หัวเตาไฟฟ้า
- หัวเตาแก๊สด้านหน้าขวา ให้ความร้อน 1,000 วัตต์
  หัวเตาแก๊สด้านหลังขวา ให้ความร้อน 1,900 วัตต์
- หัวเตาแก๊สด้านหน้าซ้าย (หัวเตาฟู่ เปลวไฟ 3 ชั้น) ให้ความร้อน 4,200 วัตต์
  หัวเตาแก๊สด้านหลังซ้าย ให้ความร้อน 1,900 วัตต์
- หัวเตาไฟฟ้า ขนาด 180 มม. ให้ความร้อน 2,000 วัตต์
- ตัวเตาผลิตจากโลหะเคลือบ Enamel ปลอดสนิม
- สัญญาณไฟแสดงขณะหัวเตาไฟฟ้าทำงาน
- ตะแกรงรองภาชนะ และฝาครอบกระจกกันความร้อน (Safty Glass)
- ไฟแสดงสถานะการทำงานของเตาอบและควบคุมความร้อน
- โปรแกรมปรุง-อบ มาตรฐาน ตั้งอุณหภูมิได้ตั้งแต่ 50-250 °C
  ควบคุมอุณหภูมิด้วยระบบ Thermostat
- ลิ้นชักสำหรับอุ่นอาหาร
- มอเตอร์ย่างพร้อมเหล็กเสียบอาหาร
- นาฬิกาบอกเวลาและตั้งเวลาปรุงอาหารล่วงหน้าได้ 60 นาที
- หลอดไฟส่องสว่างภายในเตาอบ และมีถาดเคลือบสำหรับอบ
- ประตูกระจก 2 ชั้น ทนความร้อนและช่องระบายอากาศใต้มือจับ
- ขาตั้งสามารถปรับระดับได้



85X820 DR

- เตาตั้งพื้นแสตนเลส ขนาด 80 ซม.
- อบด้วยแก๊ส
- 4 หัวเตาแก๊ส 1 หัวเตาไฟฟ้า
- หัวเตาแก๊สด้านหน้าขวา หัวฟู่ เปลวไฟ 3 ชั้น ให้ความร้อน 4,200 วัตต์
  หัวเตาแก๊สด้านหน้าซ้าย ให้ความร้อน 2,550 วัตต์
- หัวเตาแก๊สด้านหลังขวา ให้ความร้อน 900 วัตต์
- หัวเตาไฟฟ้าด้านหลังซ้าย ขนาด 145 มม. ให้ความร้อน 1,000 วัตต์
- ระบบจุดอัตโนมัติ (Automatic Ignition) ใช้งานสะดวก
- สัญญาณไฟแสดงขณะหัวเตาไฟฟ้าทำงาน
- มีตะแกรงรองภาชนะ และฝาครอบกระจกกันความร้อน (Safty Glass)
- ตัวเตาอบสามารถตั้งเวลาได้ 60 นาที
- สามารถตั้งอุณหภูมิในการอบได้ตั้งแต่ 50-250 °C (อบแก๊ส)
- ไฟแสดงสถานะการทำงานของเตาอบและควบคุมความร้อน
- มอเตอร์ย่างพร้อมเหล็กเสียบอาหาร และถาดเคลือบสำหรับอบ
- หลอดไฟส่องสว่างภายในเตาอบขณะเครื่องทำงาน
- ตัวเตาผลิตจากแสตนเลส 18/10 ปลอดสนิม 100%





66X935

- เตาตั้งพื้นสแตนเลส ขนาด 60 ซม.
- เตาอบความจุ 59 ลิตร
- 7 โปรแกรมประกอบอาหาร
- 4 หัวเตาเซรามิค
- หัวเตาไฮไลท์ขนาด 180 มม. ให้ความร้อน 3,500 วัตต์
  ขนาด 145 มม. ให้ความร้อน 2,200 วัตต์
  และขนาด 125 มม. ให้ความร้อน 1000 วัตต์
- สัญญาณไฟแสดงขณะหัวเตาทำงาน
- ตะแกรงรองภาชนะ และฝาครอบกระจกกันความร้อน (Safty Glass)
- ระบบกระจายความร้อนแบบ Multi Function
- โปรแกรมปรุง-อบ มาตรฐาน ตั้งอุณหภูมิได้ตั้งแต่ 50-250 °C
  ควบคุมอุณหภูมิด้วยระบบ Thermostat
- โปรแกรมละลายอาหารแช่แข็ง
- นาฬิกาบอกเวลาและตั้งเวลาปรุงอาหารล่วงหน้า
- หลอดไฟส่องสว่างภายในเตาอบ และมีถาดเคลือบสำหรับอบ
- ประตูกระจก 2 ชั้น ทนความร้อนและช่องระบายอากาศได้มือจับ
- แผงกันเปื้อน ทำความสะอาดด้วยตัวเองภายในเตาอบ
- ตัวเตาผลิตจากแสตนเลส 18/10 ปลอดสนิม 100%



66X331PB

- เตาตั้งพื้นสีแสตนเลส ขนาด 60 ซม.
- 3 หัวเตาแก๊ส 1 หัวเตาไฟฟ้า
- หัวเตาแก๊สด้านหน้าขวา (หัวฟู่ เปลวไฟ 3 ชั้น) ให้ความร้อน
  4,200 วัตต์ หัวเตาแก๊สด้านหน้าซ้ายให้ความร้อน 2,550 วัตต์
- หัวเตาแก๊สด้านหลังขวา ให้ความร้อน 900 วัตต์
- หัวเตาไฟฟ้าด้านหลังซ้ายขนาด 145 มม. ให้ความร้อน 1,000 วัตต์
- ระบบจุดอัตโนมัติ (Automatic Ignition) ใช้งานสะดวก
- สัญญาณไฟแสดงขณะหัวเตาไฟฟ้าทำงาน
- ตะแกรงรองภาชนะ และฝาครอบกระจกกันความร้อน (Safty Glass)
- ตัวเตาอบสามารถตั้งเวลาได้ 60 นาที
- สามารถตั้งอุณหภูมิในการอบได้ตั้งแต่ 50-250 °C
- ไฟแสดงสถานะการทำงานของเตาอบและควบคุมความร้อน
- มอเตอร์ย่างพร้อมเหล็กเสียบอาหารและถาดเคลือบสำหรับอบ
- หลอดไฟส่องสว่างภายในเตาอบขณะเครื่องทำงาน
- ตัวเตาผลิตจากแสตนเลส 18/10 ปลอดสนิม 100%



66W331PB

- เตาตั้งพื้นสีขาว ขนาด 60 ซม.
- 3 หัวเตาแก๊ส 1 หัวเตาไฟฟ้า
- หัวเตาแก๊สด้านหน้าขวา หัวฟู่ เปลวไฟ 3 ชั้น ให้ความร้อน
  4,200 วัตต์ หัวเตาแก๊สด้านหน้าซ้ายให้ความร้อน 2,550 วัตต์
- หัวเตาแก๊สด้านหลังขวา ให้ความร้อน 1,000 วัตต์
  หัวเตาไฟฟ้าด้านหลังซ้ายขนาด 145 มม. ให้ความร้อน 1,000 วัตต์
- ระบบจุดอัตโนมัติ (Automatic Ignition) ใช้งานสะดวก
- ตัวเตาผลิตจากโลหะเคลือบ Enamel ปลอดสนิม
- สัญญาณไฟแสดงขณะหัวเตาไฟฟ้าทำงาน
- ตะแกรงรองภาชนะ และฝาครอบกระจกกันความร้อน (Safty Glass)
- ตัวเตาอบสามารถตั้งเวลาได้ 60 นาที
- สามารถตั้งอุณหภูมิในการอบได้ตั้งแต่ 50-250 °C
- ไฟแสดงสถานะการทำงานของเตาอบและควบคุมความร้อน
- มอเตอร์ย่างพร้อมเหล็กเสียบอาหารและถาดเคลือบสำหรับอบ
- หลอดไฟส่องสว่างภายในเตาอบขณะเครื่องทำงาน



66W042

- เตาตั้งพื้นสีขาว ขนาด 60 ซม.
- 4 หัวเตาไฟฟ้า
- หัวเตาไฟฟ้าให้ความร้อน 4,200 วัตต์
  หัวเตาไฟฟ้าด้านหน้าซ้าย ให้ความร้อน 2,550 วัตต์
- หัวเตาไฟฟ้าด้านหลังขวา ให้ความร้อน 900 วัตต์
  หัวเตาไฟฟ้าด้านหลังซ้ายขนาด 145 มม. ให้ความร้อน 1,000 วัตต์
- ระบบจุดอัตโนมัติ (Automatic Ignition) ใช้งานสะดวก
- ตัวเตาสีขาวผลิตจากโลหะเคลือบ Enamel ปลอดสนิม
- สัญญาณไฟแสดงขณะหัวเตาไฟฟ้าทำงาน
- ตะแกรงรองภาชนะ และฝาครอบกระจกกันความร้อน (Safty Glass)
- ตัวเตาอบสามารถตั้งเวลาได้ 60 นาที
- สามารถตั้งอุณหภูมิในการอบได้ตั้งแต่ 50-250 °C
- ไฟแสดงสถานะการทำงานของเตาอบและควบคุมความร้อน
- มอเตอร์ย่างพร้อมเหล็กเสียบอาหารและถาดเคลือบสำหรับอบ
- หลอดไฟส่องสว่างภายในเตาอบขณะเครื่องทำงาน
- มีให้เลือก 2 สี สีขาว(WH) และสีแสตนเลส(SS)



55 X 340 DR

- เตาตั้งพื้นสีแสตนเลส ขนาด 50 ซม.
- 3 หัวเตาแก๊ส 1 หัวเตาไฟฟ้า
- หัวเตาแก๊สด้านหน้าขวา หัวฟู่ เปลวไฟ 3 ชั้น ให้ความร้อน
  4,200 วัตต์ หัวเตาแก๊สด้านหน้าซ้าย ให้ความร้อน 2,550 วัตต์
- หัวเตาแก๊สด้านหลังขวา ให้ความร้อน 900 วัตต์
  หัวเตาไฟฟ้าด้านหลังซ้ายขนาด 145 มม. ให้ความร้อน 1,000 วัตต์
- ระบบจุดอัตโนมัติ (Automatic Ignition) ใช้งานสะดวก
- สัญญาณไฟแสดงขณะหัวเตาไฟฟ้าทำงาน
- ตะแกรงรองภาชนะ และฝาครอบกระจกกันความร้อน (Safty Glass)
- ตัวเตาอบสามารถตั้งเวลาได้ 60 นาที
- สามารถตั้งอุณหภูมิในการอบได้ตั้งแต่ 50-250 °C
- ไฟแสดงสถานะการทำงานของเตาอบและควบคุมความร้อน
- มอเตอร์ย่างพร้อมเหล็กเสียบอาหารและถาดเคลือบสำหรับอบ
- หลอดไฟส่องสว่างภายในเตาอบขณะเครื่องทำงาน
- ตัวเตาผลิตจากแสตนเลส 18/10 ปลอดสนิม 100%



55 WL342 DR

- เตาตั้งพื้นสีขาว ขนาด 50 ซม.
- 3 หัวเตาแก๊ส 1 หัวเตาไฟฟ้า
- หัวเตาแก๊สด้านหน้าขวา หัวฟู่ เปลวไฟ 3 ชั้น ให้ความร้อน
  4,200 วัตต์ หัวเตาแก๊สด้านหน้าซ้าย ให้ความร้อน 2,550 วัตต์
- หัวเตาแก๊สด้านหลังขวา ให้ความร้อน 900 วัตต์
  หัวเตาไฟฟ้าด้านหลังซ้ายขนาด 145 มม. ให้ความร้อน 1,000 วัตต์
- ระบบจุดอัตโนมัติ (Automatic Ignition) ใช้งานสะดวก
- ตัวเตาผลิตจากโลหะเคลือบ Enamel ปลอดสนิม
- สัญญาณไฟแสดงขณะหัวเตาไฟฟ้าทำงาน
- ตะแกรงรองภาชนะ และฝาครอบกระจกกันความร้อน (Safty Glass)
- ตัวเตาอบสามารถตั้งเวลาได้ 60 นาที
- สามารถตั้งอุณหภูมิในการอบได้ตั้งแต่ 50-250 °C
- ไฟแสดงสถานะการทำงานของเตาอบและควบคุมความร้อน
- มอเตอร์ย่างพร้อมเหล็กเสียบอาหารและถาดเคลือบสำหรับอบ
- หลอดไฟส่องสว่างภายในเตาอบขณะเครื่องทำงาน

HOOD

Chimney Island &
Conventional Hood

90 cm • ISLAND HOOD

IS 7388 XS F90

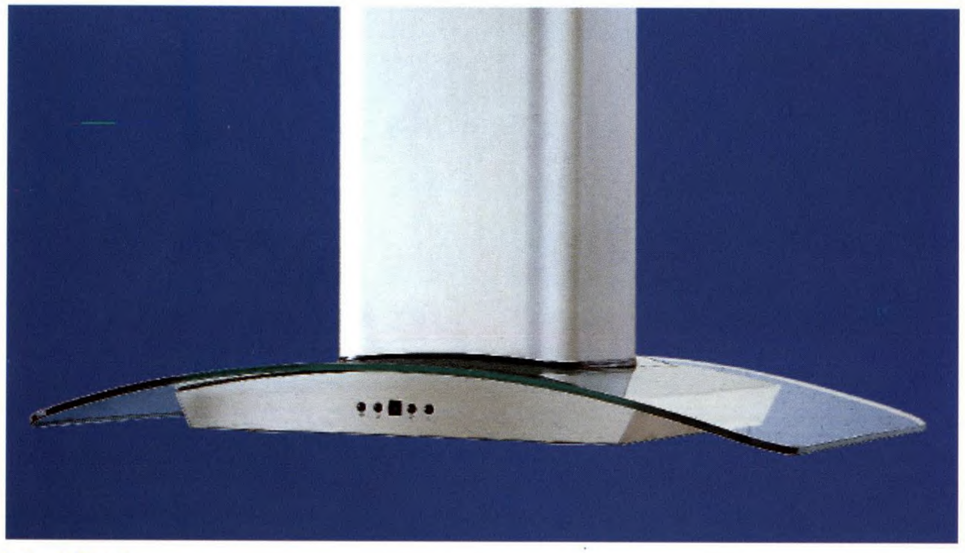

Island Hood

เครื่องดูดควันกลางห้อง รุ่น IS 7388 XS F90

- เครื่องดูดควันชนิดแขวนฝ้ากลางห้อง ขนาด 90 ซม.
- ผลิตจากกระจกนิรภัยโค้งขึ้นรูป รองรับด้วยฐานแสตนเลส
- กำลังดูด 800 ลูกบาศก์เมตร/ชั่วโมง
- สามารถปรับกำลังดูดได้ 4 ระดับ
- แผ่นกรองน้ำมัน (Aluminum Crease Filter) แยกชิ้น 3 แผ่น ถอดล้างทำความสะอาดได้
- ติดตั้งได้ทั้งระบบหมุนเวียนภายในบ้านหรือเจาะปล่องออกภายนอก
- หลอดไฟส่องสว่าง (Halogen) 4 ดวง

100 cm • ISLAND HOOD

IS 502

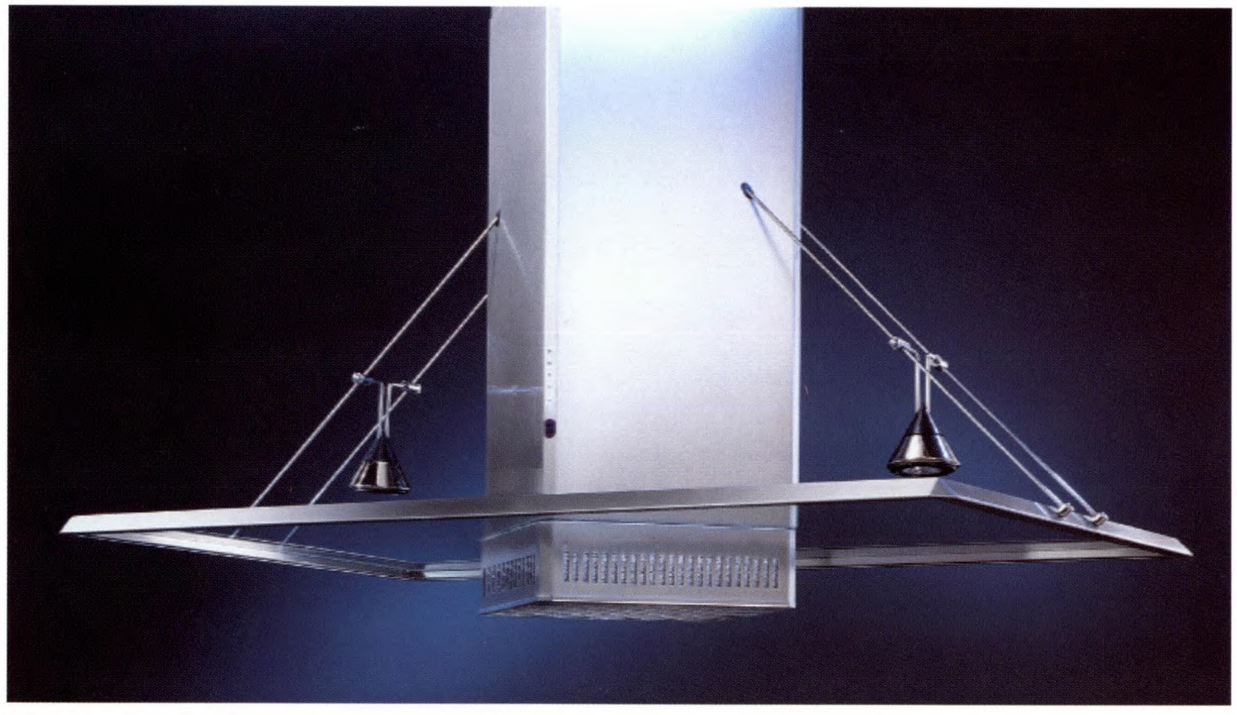

เครื่องดูดควันกลางห้อง รุ่น IS 502 L
พร้อม Remote Control

- เครื่องดูดควันชนิดแขวนฝ้ากลางห้อง ขนาด 100 ซม.
- ผลิตจากกระจกนิรภัยโค้งขึ้นรูป รองรับด้วยฐานแสตนเลส
- กำลังดูด 800 ลูกบาศก์เมตร/ชั่วโมง
- สามารถปรับกำลังดูดได้ 4 ระดับ
- ควบคุมการทำงานของตัวเครื่องด้วย Remote Control
- ระดับความดังของเสียงสูงสุด 50 เดซิเบล
- ติดตั้งได้ทั้งระบบหมุนเวียนภายในบ้านหรือเจาะปล่องออกภายนอก
- หลอดไฟส่องสว่าง (Halogen) 2 ดวง

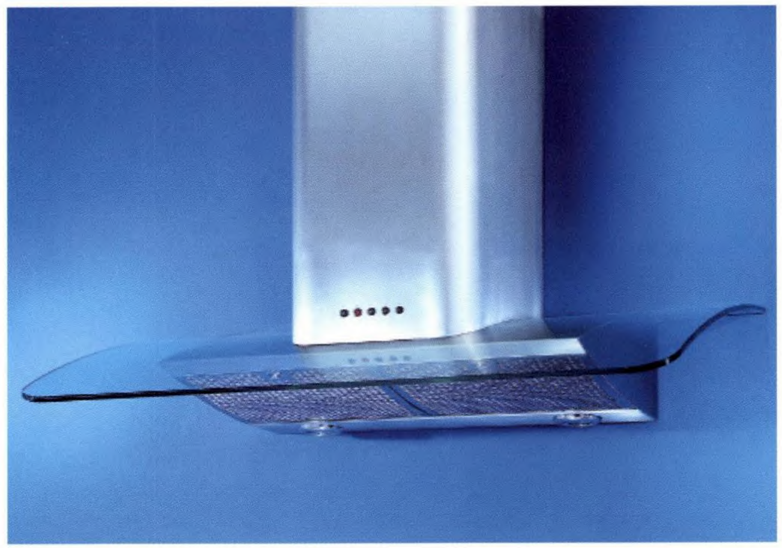

90 cm • CHIMNEY HOOD

K7487 XS F90

เครื่องดูดควันกระโจม รุ่น **K7487 XS F90**

- เครื่องดูดควันกระโจม ขนาด 90 ซม.
- ผลิตจากกระจกนิรภัยโค้งขึ้นรูป รองรับด้วยฐานแสตนเลส
- กำลังดูด 1,000 ลูกบาศ์กเมตร/ชั่วโมง
- ระบบการทำงานของเครื่องแบบมอเตอร์ใบพัดคู่ให้ประสิทธิภาพสูง
- มีปุ่มควบคุมการทำงานของตัวเครื่องทั้งระบบ
- แผ่นกรองไอน้ำมัน (Aluminum Crease Filter) 2 แผ่น สามารถถอดล้างทำความสะอาดได้
- มีตลับ Carbon สำหรับกรองกลิ่น ในกรณีติดตั้งระบบหมุนเวียนอากาศภายใน
- ติดตั้งได้ทั้งระบบหมุนเวียนภายในและเจาะปล่อง
- ระดับความดังของเสียงสูงสุด 60 เดซิเบล

90 cm • CHIMNEY HOOD

K8388 XS F90

เครื่องดูดควันกระโจม รุ่น **K8388 XS F90**

- เครื่องดูดควันกระโจม ขนาด 90 ซม.
- กำลังดูด 850 ลูกบาศ์กเมตร/ชั่วโมง
- มีปุ่มควบคุมการทำงานของตัวเครื่องทั้งระบบ
- แผ่นกรองไอน้ำมัน (Aluminum Crease Filter) 3 แผ่น สามารถถอดล้างทำความสะอาดได้
- มีตลับ Carbon สำหรับกรองกลิ่น ในกรณีติดตั้งระบบหมุนเวียนอากาศภายใน
- ติดตั้งได้ทั้งระบบหมุนเวียนภายในและเจาะปล่อง
- ระดับความดังของเสียงสูงสุด 56 เดซิเบล
- ตัวเครื่องผลิตจากแสตนเลสชนิด 18/10



90 cm • CHIMNEY HOOD

K3039-99 XS F90

เครื่องดูดควันกระโจม รุ่น K3039-99 XS F90

- เครื่องดูดควันกระโจม ขนาด 90 ซม.
- กำลังดูด 1,100 ลูกบาศ์กเมตร/ชั่วโมง
- ระบบการทำงานของเครื่องแบบมอเตอร์ใบพัดคู่ให้ประสิทธิภาพสูง
- มีปุ่มควบคุมการทำงานของตัวเครื่องทั้งระบบ
- แผ่นกรองไขน้ำมัน (Aluminum Crease Filter) สามารถถอดล้างทำความสะอาดได้
- มีตลับ Carbon สำหรับกรองกลิ่น ในกรณีติดตั้งระบบหมุนเวียนอากาศภายใน
- สามารถปรับแรงดูดได้ 4 ระดับ พร้อมหลอดไฟส่องสว่าง
- ติดตั้งได้ทั้งระบบหมุนเวียนภายในและเจาะปล่อง
- ระดับความดังของเสียงสูงสุด 50 เดซิเบล
- ตัวเครื่องผลิตจากแสตนเลสชนิด 18/10



90 cm • CHIMNEY HOOD

KT5020-99 XS F90

เครื่องดูดควันกระโจม รุ่น KT5020-99 XS F90

- เครื่องดูดควันกระโจม ขนาด 90 ซม.
- กำลังดูด 1,100 ลูกบาศ์กเมตร/ชั่วโมง
- สามารถปรับแรงดูดได้ 3 ระดับ พร้อมหลอดไฟส่องสว่าง
- มีปุ่มควบคุมการทำงานของตัวเครื่องทั้งระบบ
- แผ่นกรองไขน้ำมัน (Aluminum Crease Filter) 3 แผ่น สามารถถอดล้างทำความสะอาดได้
- มีตลับ Carbon สำหรับกรองกลิ่น ในกรณีติดตั้งระบบหมุนเวียนอากาศภายใน
- ติดตั้งได้ทั้งระบบหมุนเวียนภายในและเจาะปล่อง
- ระดับความดังของเสียงสูงสุด 56 เดซิเบล
- ตัวเครื่องผลิตจากแสตนเลสชนิด 18/10



90 cm • CHIMNEY HOOD

K3039 XS F90

เครื่องดูดควันกระโจม รุ่น K3039 XS F90

- เครื่องดูดควันกระโจม ขนาด 90 ซม.
- กำลังดูด 800 ลูกบาศ์กเมตร/ชั่วโมง
- ระบบการทำงานของเครื่องแบบมอเตอร์ใบพัดคู่ให้ประสิทธิภาพสูง
- มีปุ่มควบคุมการทำงานของตัวเครื่องทั้งระบบ
- แผ่นกรองไขน้ำมัน (Aluminum Crease Filter) สามารถถอดล้างทำความสะอาดได้
- มีตลับ Carbon สำหรับกรองกลิ่น ในกรณีติดตั้งระบบหมุนเวียนอากาศภายใน
- สามารถปรับแรงดูดได้ 4 ระดับ พร้อมหลอดไฟส่องสว่าง
- ติดตั้งได้ทั้งระบบหมุนเวียนภายในและเจาะปล่อง
- ระดับความดังของเสียงสูงสุด 50 เดซิเบล
- ตัวเครื่องผลิตจากแสตนเลสชนิด 18/10





90 cm • CHIMNEY HOOD

K3120 C XS F90

เครื่องดูดควันกระโจม รุ่น **K3120 C XS F90**

- เครื่องดูดควันกระโจม ขนาด 90 ซม.
- กำลังดูด 800 ลูกบาศ์กเมตร/ชั่วโมง
- มีปุ่มควบคุมการทำงานของตัวเครื่องทั้งระบบ
- มีตลับ Carbon สำหรับกรองกลิ่น ในกรณีติดตั้งระบบหมุนเวียนอากาศภายใน
- สามารถปรับแรงดูดได้ 3 ระดับ พร้อมหลอดไฟส่องสว่าง
- ติดตั้งได้ทั้งระบบหมุนเวียนภายในและเจาะปล่อง
- ระดับความดังของเสียงสูงสุด 50 เดซิเบล
- ตัวเครื่องผลิตจากแสตนเลสชนิด 18/10

90 cm • CHIMNEY HOOD

KEY20 HP XS F90

เครื่องดูดควันกระโจม รุ่น **KEY20 HP XS F90**

- เครื่องดูดควันกระโจม ขนาด 90 ซม.
- ตัวเครื่องผลิตจากแสตนเลสชนิด 18/10
- กำลังดูด 800 ลูกบาศ์กเมตร/ชั่วโมง
- สามารถปรับแรงดูดได้ 3 ระดับ
- มีปุ่มกดสำหรับควบคุมการทำงานของเครื่อง พร้อมหลอดไฟส่องสว่าง 2 ดวง
- ติดตั้งได้ทั้งระบบหมุนเวียนภายในและเจาะปล่อง
- มีตลับ Carbon สำหรับกรองกลิ่น ในกรณีติดตั้งระบบหมุนเวียนอากาศภายใน
- ระดับความดังของเสียงสูงสุด 63 เดซิเบล





90 cm • CHIMNEY HOOD

SYNTHESIS HIP XS F90

เครื่องดูดควันกระโจม รุ่น **Synthesis HIP 90 XS F90**

- เครื่องดูดควันกระโจม ขนาด 90 ซม.
- กำลังดูด 1,000 ลูกบาศ์กเมตร/ชั่วโมง
- ระบบการทำงานแบบมอเตอร์ใบพัดคู่ ให้ประสิทธิภาพสูง
- มีปุ่มควบคุมการทำงานของตัวเครื่องทั้งระบบ
- แผ่นกรองไอน้ำมัน (Aluminum Crease Filter) สามารถถอดล้างทำความสะอาดได้
- มีตลับ Carbon สำหรับกรองกลิ่น ในกรณีติดตั้งระบบหมุนเวียนอากาศภายใน
- สามารถปรับแรงดูดได้ 3 ระดับ พร้อมหลอดไฟส่องสว่าง
- ติดตั้งได้ทั้งระบบหมุนเวียนภายในและเจาะปล่อง
- ระดับความดังของเสียงสูงสุด 50 เดซิเบล
- ตัวเครื่องผลิตจากแสตนเลสชนิด 18/10

90 cm • CHIMNEY HOOD

K3139 F90 XS

เครื่องดูดควันกระโจม รุ่น K3139 F90 XS

- เครื่องดูดควันกระโจม ขนาด 90 ซม.
- กำลังดูด 800 ลูกบาศ์กเมตร/ชั่วโมง
- แผ่นกรองไอน้ำมัน (Aluminum Crease Filter) สามารถถอดล้างทำความสะอาดได้
- สามารถปรับแรงดูดได้ 3 ระดับ พร้อมหลอดไฟส่องสว่าง
- ระบบการทำงานของเครื่องแบบมอเตอร์ใบพัดคู่ ให้ประสิทธิภาพสูง
- ติดตั้งได้ทั้งระบบหมุนเวียนภายในและเจาะปล่อง
- ระดับความดังของเสียงสูงสุด 53 เดซิเบล
- ตัวเครื่องผลิตจากแสตนเลสชนิด 18/10







90 cm • CHIMNEY HOOD

K224-1 PU F90 XS

เครื่องดูดควันกระโจม รุ่น K224-1 PU F90 XS

- เครื่องดูดควันกระโจม ขนาด 90 ซม.
- กำลังดูด 600 ลูกบาศ์กเมตร/ชั่วโมง
- สามารถปรับแรงดูดได้ 3 ระดับ พร้อมหลอดไฟส่องสว่าง
- แผ่นกรองไอน้ำมัน (Aluminum Crease Filter) สามารถถอดล้างทำความสะอาดได้
- ติดตั้งได้ทั้งระบบหมุนเวียนภายในและเจาะปล่อง
- ระดับความดังของเสียงสูงสุด 53 เดซิเบล
- ตัวเครื่องผลิตจากแสตนเลสชนิด 18/10



60 cm • CHIMNEY HOOD

K240L PU F60 XS / WH

เครื่องดูดควันกระโจม รุ่น K240L PU F60 XS

- เครื่องดูดควันกระโจม ติดผนัง ขนาด 60 ซม.
- กำลังดูด 800 ลูกบาศ์กเมตร/ชั่วโมง
- สามารถปรับกำลังดูดได้ 3 ระดับ
- ผลิตจากแสตนเลสเนื้อดี ให้ความสวยงาม ทนทาน
- แผ่นกรองน้ำมัน (Aluminun Crease Filter) แยกชิ้น 3 แผ่น ถอดล้างทำความสะอาดได้
- ติดตั้งได้ทั้งระบบหมุนเวียนภายในและเจาะปล่อง
- หลอดไฟส่องสว่าง (Halogen) 3 ดวง
- ระดับความดังของเสียงสูงสุด 50 เดซิเบล
- ตัวเครื่องผลิตจากแสตนเลสชนิด 18/10 สำหรับสีขาว เคลือบด้วย Enamel ให้ความทนทาน

90 cm • CHIMNEY HOOD

K240L PU F90 XS / WH

เครื่องดูดควันกระโจม รุ่น K240L PU F90 XS

- เครื่องดูดควันกระโจม ติดผนัง ขนาด 90 ซม.
- กำลังดูด 800 ลูกบาศ์กเมตร/ชั่วโมง
- สามารถปรับกำลังดูดได้ 3 ระดับ
- ผลิตจากแสตนเลสเนื้อดี ให้ความสวยงาม ทนทาน
- แผ่นกรองน้ำมัน (Aluminun Crease Filter) แยกชิ้น 3 แผ่น ถอดล้างทำความสะอาดได้
- ติดตั้งได้ทั้งระบบหมุนเวียนภายในและเจาะปล่อง
- หลอดไฟส่องสว่าง (Halogen) 3 ดวง
- ระดับความดังของเสียงสูงสุด 50 เดซิเบล
- ตัวเครื่องผลิตจากแสตนเลสชนิด 18/10 สำหรับสีขาว เคลือบด้วย Enamel ให้ความทนทาน

130 cm • CHIMNEY TYPE

HMC 1366X

เครื่องดูดควัน รุ่น HMC 1366 X

- เครื่องดูดควันกระโจมติดผนัง ขนาด 100 ซม.
- กำลังดูด 950 ลูกบาศก์เมตร/ชั่วโมง
- สามารถปรับกำลังดูดได้ 3 ระดับ พร้อมปุ่มกดควบคุมการทำงานของตัวเครื่อง
- ผลิตจากแสตนเลสเนื้อดี ให้ความสวยงาม ทนทาน
- แผ่นกรองน้ำมัน (Aluminum Crease Filter) แยกชิ้น 4 แผ่น ถอดล้างทำความสะอาดได้
- ติดตั้งได้ทั้งระบบหมุนเวียนภายในและเจาะปล่อง
- หลอดไฟส่องสว่าง (Halogen) 2 ดวง
- ระดับความดังของเสียงสูงสุด 70 เดซิเบล

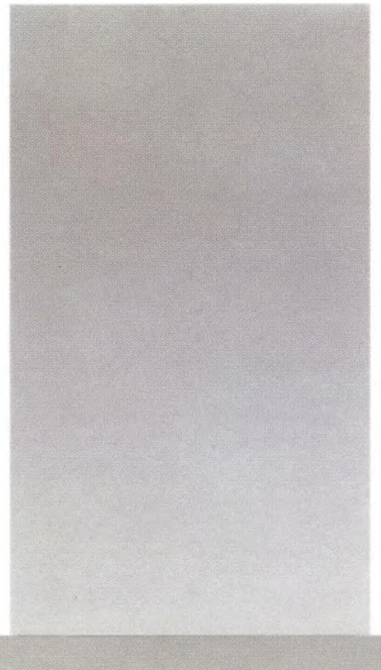



100 cm • CHIMNEY HOOD

HMC 10144X

120 cm • CHIMNEY HOOD

HMC 12144X

เครื่องดูดควัน รุ่น HMC12144 X

- เครื่องดูดควันกระโจมติดผนัง ขนาด 120 ซม.
- กำลังดูด 750 ลูกบาศก์เมตร/ชั่วโมง
- สามารถปรับกำลังดูดได้ 3 ระดับ พร้อมปุ่มกดควบคุมการทำงานของตัวเครื่อง
- ผลิตจากแสตนเลสเนื้อดี ให้ความสวยงาม ทนทาน
- แผ่นกรองน้ำมัน (Aluminum Crease Filter) แยกชิ้น 4 แผ่น ถอดล้างทำความสะอาดได้
- ติดตั้งได้ทั้งระบบหมุนเวียนภายในและเจาะปล่อง
- หลอดไฟส่องสว่าง (Halogen) 2 ดวง
- ระดับความดังของเสียงสูงสุด 62 เดซิเบล



K20 LS ST | 100 CM

เครื่องดูดควัน รุ่น K20 LS ST

- เครื่องดูดควันกระโจม ขนาด 100 ซม.
- กำลังดูด 800 ลูกบาศก์เมตร/ชั่วโมง
- สามารถปรับกำลังดูดได้ 3 ระดับ พร้อมปุ่มกดควบคุมการทำงานของตัวเครื่อง
- ติดตั้งได้ทั้งระบบหมุนเวียนภายในและเจาะปล่อง
- แผ่นกรองน้ำมัน (Aluminum Crease Filter) แยกชิ้น 4 แผ่น ถอดล้างทำความสะอาดได้
- ระดับความดังของเสียงสูงสุด 53 เดซิเบล
- ตัวเครื่องผลิตจากแสตนเลสชนิด 18/10

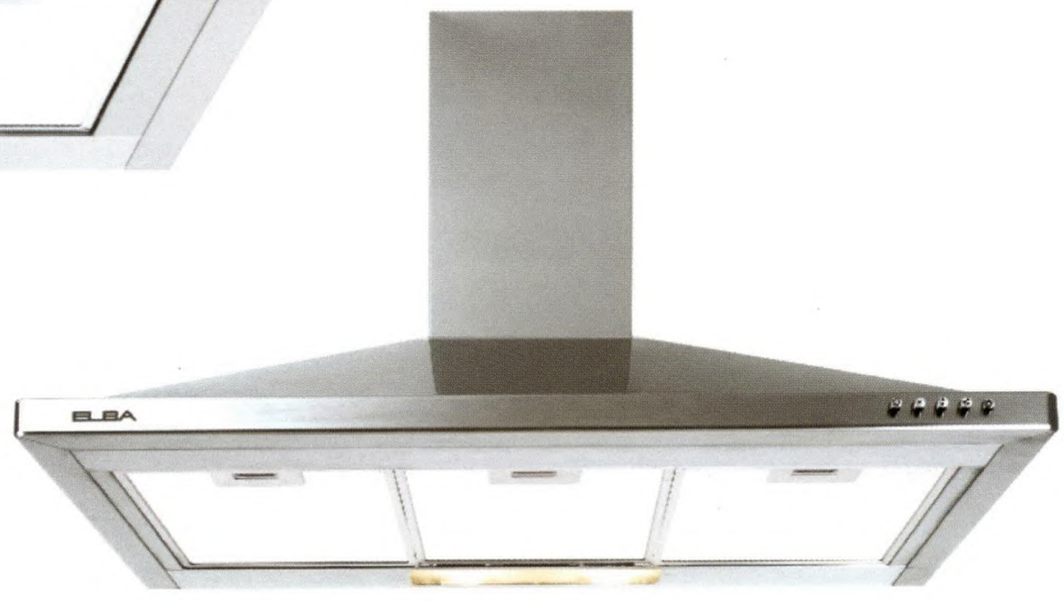

60 cm • PULL- OUT HOOD

98/413 PU F60 XS/WH

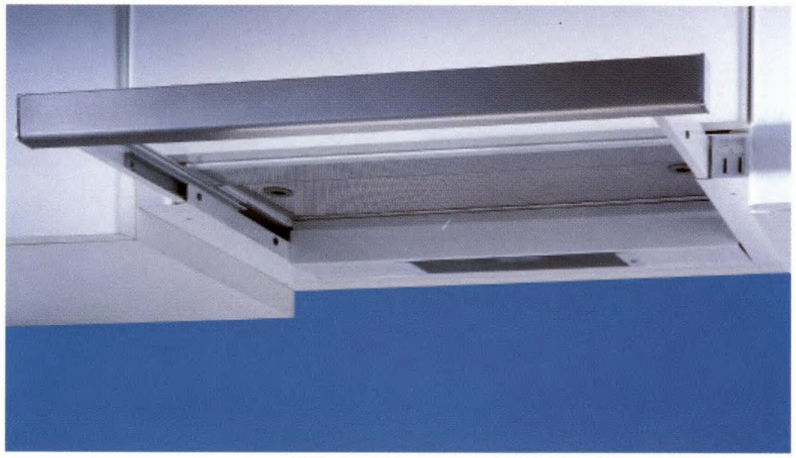

เครื่องดูดควันมาตรฐาน
รุ่น 98/413 PU F60 XS/WH

- กำลังดูด 800 ลูกบาศ์กเมตร/ชั่วโมง
- สามารถปรับกำลังดูดได้ 3 ระดับ
- ผลิตจากแสตนเลสเนื้อดี ให้ความสวยงาม ทนทาน
- แผ่นกรองน้ำมัน (Aluminun Crease Filter) ถอดล้างทำความสะอาดได้
- หลอดไฟส่องสว่าง 2 ดวง
- ระดับความดังของเสียงสูงสุด 50 เดซิเบล

60 90 cm • CONVENTIONAL HOOD

SP 2002-1 S2L2 XS F90

SP 2002-1 S2L2 XS F60

87135

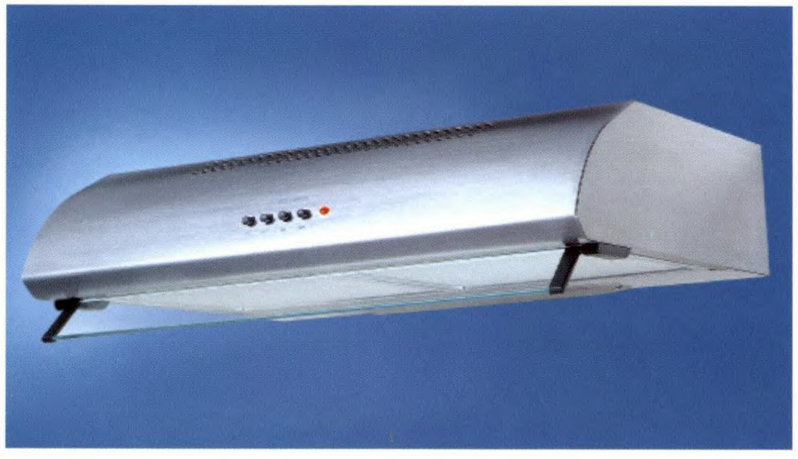

เครื่องดูดควันมาตรฐาน
รุ่น SP2002 S2L2

- เครื่องดูดควันมาตรฐาน ขนาด 60 ซม. และ 90 ซม.
- ตัวเครื่องผลิตจากแสตนเลสชนิด 18/10
- กำลังดูด 500 ลูกบาศ์กเมตร/ชั่วโมง
- สามารถปรับแรงดูดได้ 3 ระดับ
- ระบบการทำงานของเครื่องชนิด 2 มอเตอร์ ให้ประสิทธิภาพสูง
- แผ่นกรองไอน้ำมัน (Aluminum Crease Filter) 2 แผ่น ที่ขนาด 60 ซม. 3 แผ่นที่ขนาด 90 ซม. สามารถถอดล้างทำความสะอาดได้
- มีตลับ Carbon สำหรับกรองกลิ่น ในกรณีติดตั้งระบบหมุนเวียนอากาศภายใน
- ติดตั้งได้ทั้งระบบหมุนเวียนภายในและเจาะปล่อง
- หลอดไฟส่องสว่าง 2 ดวง
- ระดับความดังของเสียงสูงสุด 58 เดซิเบล

60 80 90 cm • CONVENTIONAL HOOD

SP 2195-3 S2L2 F90

SP 2195-3 S2L2 F80

SP 2195-3 S2L2 F60

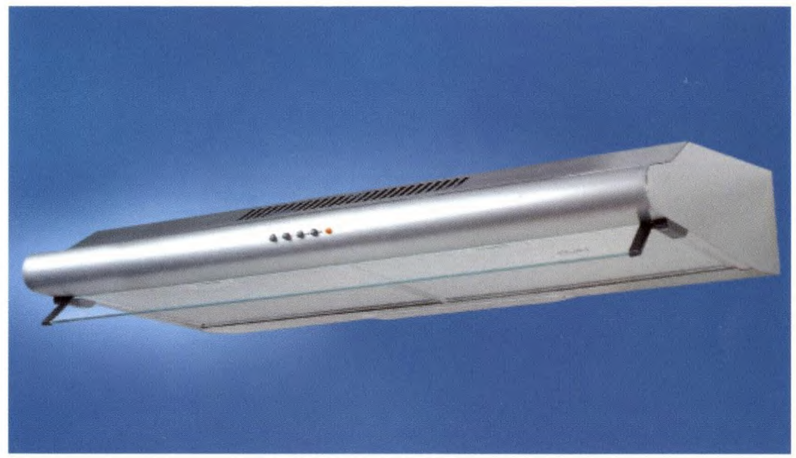

เครื่องดูดควันมาตรฐาน
รุ่น SP2195 S2L2

- เครื่องดูดควันมาตรฐาน ขนาด 60 ซม. 80 ซม. และ 90 ซม.
- มี 3 สี ให้เลือก สีขาว(WH) สีน้ำตาล(BR) และแสตนเลส(X)
- ตัวเครื่องผลิตจากแสตนเลสชนิด 18/10 สำหรับสีขาวและสีน้ำตาล เคลือบด้วย Enamel ให้ความทนทาน
- กำลังดูด 500 ลูกบาศ์กเมตร/ชั่วโมง
- สามารถปรับแรงดูดได้ 3 ระดับ
- ระบบการทำงานของเครื่องชนิด 2 มอเตอร์ ให้ประสิทธิภาพสูง
- แผ่นกรองไอน้ำมัน (Aluminum Crease Filter) 2 แผ่นที่ขนาด 60-80 ซม. 3 แผ่นที่ขนาด 90 ซม. สามารถถอดล้างทำความสะอาดได้
- มีตลับ Carbon สำหรับกรองกลิ่น ในกรณีติดตั้งระบบหมุนเวียนอากาศภายใน
- ติดตั้งได้ทั้งระบบหมุนเวียนภายในและเจาะปล่อง
- หลอดไฟส่องสว่าง 2 ดวง
- ระดับความดังของเสียงสูงสุด 60 เดซิเบล

60 90 cm • CONVENTIONAL HOOD

SP 2196 PU XS F90

SP 2196 PU XS F60

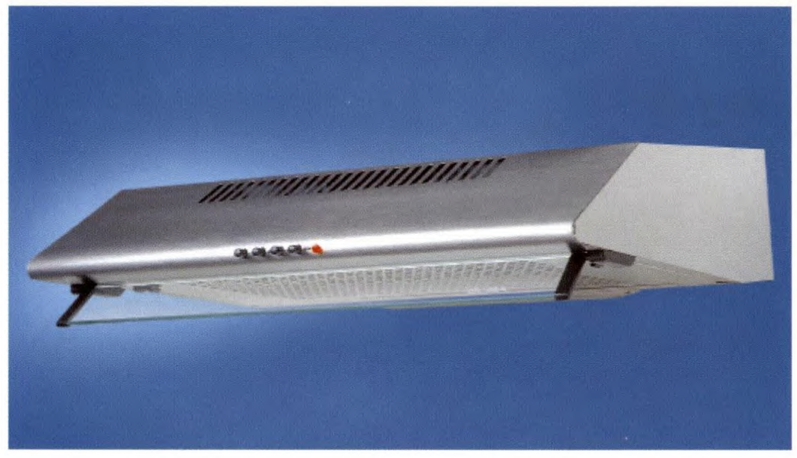

เครื่องดูดควันมาตรฐาน
รุ่น SP 2196 PU XS

- กำลังดูด 500 ลูกบาศ์กเมตร/ชั่วโมง
- สามารถปรับกำลังดูดได้ 3 ระดับ
- ผลิตจากแสตนเลสเนื้อดี ให้ความสวยงาม ทนทาน
- แผ่นกรองน้ำมัน (Aluminun Crease Filter) ถอดล้างทำความสะอาดได้
- ติดตั้งได้ทั้งระบบหมุนเวียนภายในและเจาะปล่อง
- หลอดไฟส่องสว่าง 2 ดวง
- ระดับความดังของเสียงสูงสุด 50 เดซิเบล

SINK



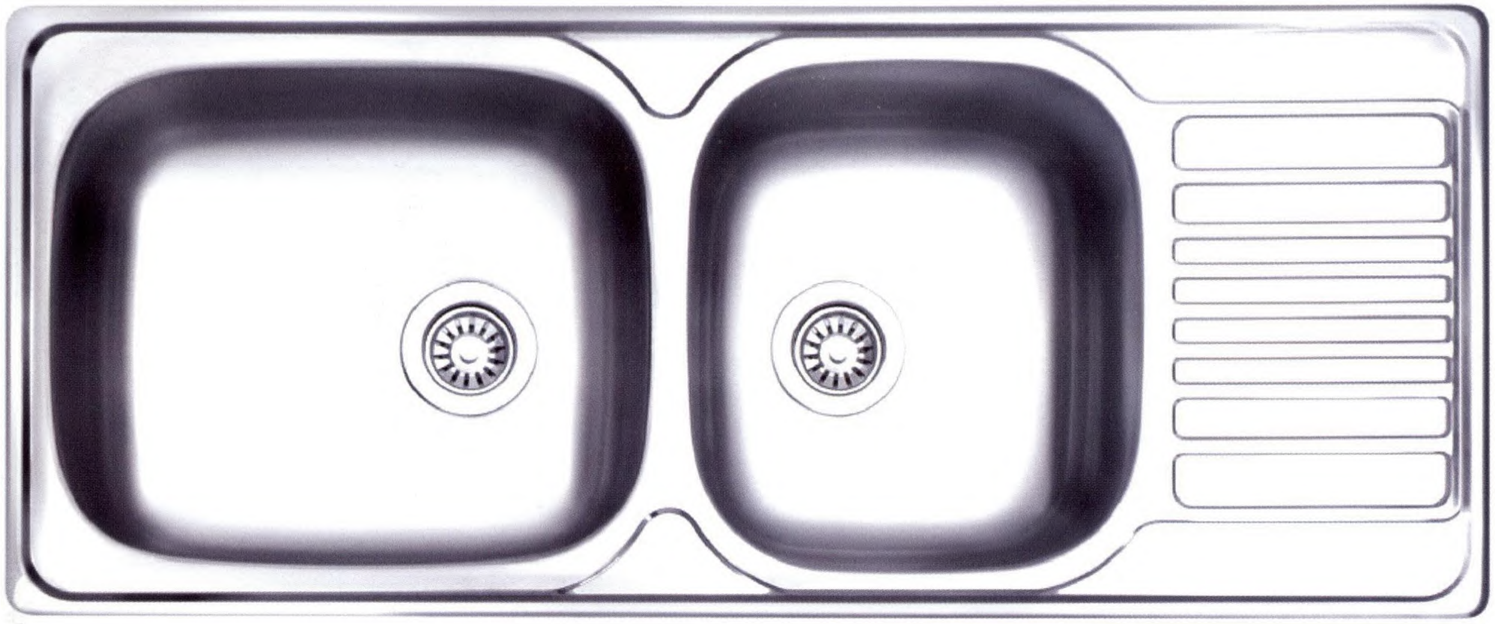

XXL 9S ST

- ผลิตจากวัสดุแสตนเลส
- ชนิด 2 หลุม 1 ที่พักจาน
- ขนาด 1,200 X 500 มม.(กว้างxลึก)

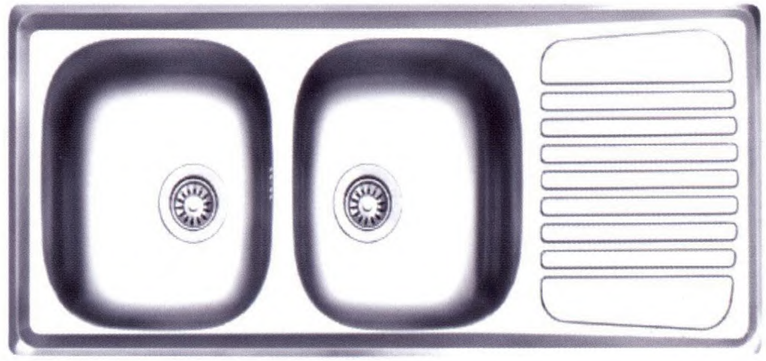

CR 99 ST

- ผลิตจากวัสดุแสตนเลส
- ชนิด 2 หลุม 1 ที่พักจาน
- ขนาด 1,200 X 500 มม.(กว้างxลึก)

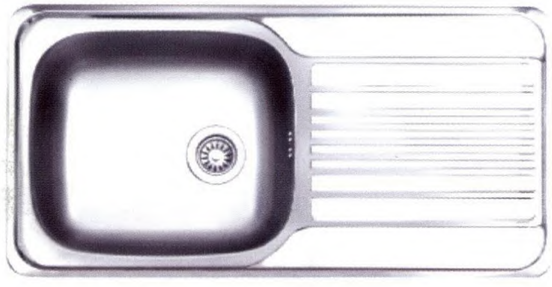

XXL 8S ST

- ผลิตจากวัสดุแสตนเลส
- ชนิด 1 หลุม 1 ที่พักจาน
- ขนาด 1,000 X 500 มม.(กว้างxลึก)

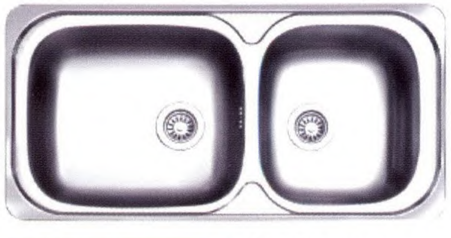

XXL 5 ST

- ผลิตจากวัสดุแสตนเลส
- ชนิด 2 หลุม
- ขนาด 1,000 x 500 มม.(กว้างxลึก)



ECON 2S ST

- ผลิตจากวัสดุแสตนเลส
- ชนิด 1 หลุม 1 ที่พักจาน
- ขนาด 800 X 450 มม.(กว้างxลึก)



ECON 3S ST

- ผลิตจากวัสดุแสตนเลส
- ชนิด 2 หลุม 1 ที่พักจาน
- ขนาด 1,200 X 500 มม.(กว้างxลึก)



ECON 1S ST

- ผลิตจากวัสดุแสตนเลส
- ชนิด 1 หลุม 1 ที่พักจาน
- ขนาด 1,000 X 500 มม.(กว้างxลึก)

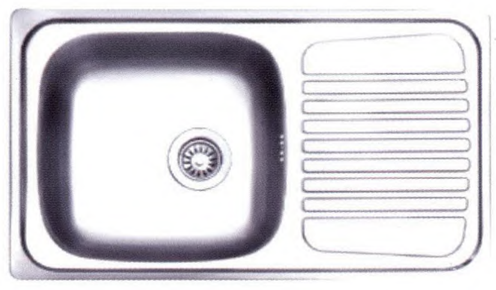

CR 55 ST

- ผลิตจากวัสดุแสตนเลส
- ชนิด 1 หลุม 1 ที่พักจาน
- ขนาด 820 X 470 มม.(กว้างxลึก)

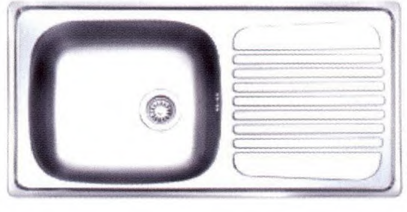

CR 88 ST

- ผลิตจากวัสดุแสตนเลส
- ชนิด 1 หลุม 1 ที่พักจาน
- ขนาด 1,000 X 500 มม.(กว้างxลึก)



CR 11 ST

- ผลิตจากวัสดุแสตนเลส
- ชนิด 1 หลุม
- ขนาด 600 X 500 มม.(กว้างxลึก)

	ADVANTAGE				ACE		MATCHLESS			
	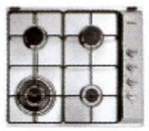	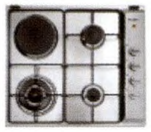	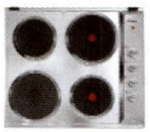	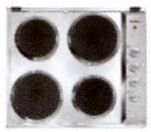	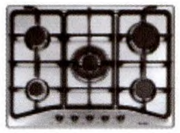	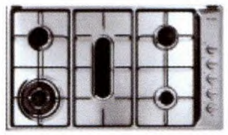				
	360-441 360-440	360-311 360-310	360-042	360-044	375-545 395-545	390-551 395-545	74-201	74-301	74-211	74-030
Side Control	●	●	●	●	●	●	●	●	●	●
Front Control							●	●	●	●
Metal Top	●	●	●	●	●	●	●	●	●	●
White [WH/WW]	●	●	●	●		●				
Black [BK-KK]	●	●	●	●		●				
Stainless Steel [X-SS]	●	●	●	●	●	●	●	●	●	●
Manual/Switch-on Ignition			●	●						●
Electric Ignitionl [Automation]	●	●			●	●	●	●		
Safty Devices	●	●			●	●	●	●		
Number of gas burners	4	3			5	5	2	3	2	
Pan - Supports [Nº]	2	2			3	3	2	3	2	
Cast - Iron Pan - Supports						●				
Enameled Steel Pan - Supports	●	●				●	●	●	●	
Wok Stand	●	●			●	●				
Small Aparter Grate	●	●				●				
Enamel Burner - Caps	●	●			●	●	●	●	●	
Burner Input [kW] :										
Auxiliary A 1,00 kW	1	1			1	1		1		
Semirapid SR1,75 kW	2	1			2	2	1	1	1	
Rapid SR 3,00 kW			1							
Triple - Ring TR 3,50 kW				1	1	1	1	1	1	
Fish -Burner FB 2,95 kW						1				
Total Gas Input [kW]	8.00	6.25			11.00	10.95	5.25	6.25	5.25	
Number of Hotplates		1	4	4					1	3
Number of Indicator Lamps		1	1	1					1	1
Hotplates Input [W] : Standard 145/1,000 w		1	1	2						
Standard 180/1,500 w			1	2						1
Rapid 145/1,500 w						1			1	1
Rapid 150/2,000 w							1			
Total Electric Input [kW] :		1.00	6.00	5.00					1.50	5.00
Voltage 230 V - 50/60 Hz	●	●	●	●	●	●	●	●	●	●
CE Mark	●	●	●	●	●	●			●	
Glass Lid GL 360 [Mirror/ White/ Black]	●	●	●	●						
Glass Lid GL 390 [Mirror/ White/ Black]						●				

หมายเหตุ : บริษัทฯ ขอสงวนสิทธิ์ในการเปลี่ยนแปลงรายละเอียดต่างๆ ที่ระบุในเอกสารนี้ได้ตามความเหมาะสม โดยไม่ต้องแจ้งให้ทราบล่วงหน้า

HOBS

	ALLURE		ALWAYS		ACROSS			AHEAD						
	 375-545 395-545	 370 331 X	 271-301 KK	 271-201 KK	 277-006 SS	 245-005 SS	 245-440 SS	 230-110	 230-210	 230-020	 230-050	 230-800	 230-700	 230-610
Side Control					●	●	●							
Front Contro	●	●	●	●				●	●	●	●	●	●	●
Glass Top			●	●	●	●	●					●	●	
White [WH/WW]		●	●	●			●	●	●	●	●	●	●	●
Black [BK-KK]		●	●	●			●	●	●	●	●			
Mirror [XX]			●	●										
Stainless Steel [X-SS]	●	●			●	●	●	●	●	●	●	●	●	●
Manual/Switch-on Ignition							●			●	●	●	●	●
Electric Ignition[Automatic]	●	●	●	●				●	●					
Touch Control					●	●								
Safty Devices	●	●	●	●			●	●	●					
Number of gas burners	5	3	3	2				1	2					
Pan - Supports [Nº]	3	2	3	2				1	1					
Cast - Iron Pan - Supports	●													
Enameled Steel Pan - Supports		●	●	●				●	●					
Wok Stand	●	●												
Central Grid		●												
Small Aparter Grate		●												
Enamel Burner - Caps	●	●	●	●				●	●					
Burner Input [kW] :														
Auxiliary A 1,00 kW	1													
Semirapid SR1,75 kW	2	1	1						1					
Rapid SR 3,05 kW	1	1							1					
Triple - Ring TR 3,50 kW	1	1	2	2				1						
Total Gas Input [kW]	11.00	8.25	8.75	7.00				3.50	4.75					
Number of Hotplates										2				
Number Heating Zones/ Elements					4	4	4				2	1	1	1
Number of Indicator Lamps					4	4	5			1	3	1	1	2
Hotplates Input [W] :														
Standard 145/1,000 w										1				
Rapid 150/2,000 w										1				
Heating Zone Input [W] :														
Double Circular Radiant Heater 120/210 700/ 2,100 w					1									
Double Circular Radiant Heater 140/245 1,000/ 1,800 w						1								
Double Oval Radiant Heater 170/265 1,000/ 2,200 w					1									
Radiant Heater [1-6] 145 1,200 w							2							
Radiant Heater [1-6] 180 1,700 w							2							
Hi-Light Heater [1-12] 145 1,200 w					2	2					1			
Heating Zone [Rectangular] 1,300 w												1		
Heater Element 1,600 w														1
Heater Element 2,400 w													1	
Total Electric Input [kW] :					6.70	6.00	5.80			37.00	3.00	1.30	2.40	1.60
Voltage 230 V - 50/60 Hz	●	●	●	●	●	●	●	●	●	●	●	●	●	●
CE Mark	●	●	●	●	●	●	●	●	●	●	●	●	●	●
Glass Lid GL 230 [Mirror/ White/ Black]								●	●	●				
Glass Lid GL 370 [Mirror/ White/ Black]	●	●												

หมายเหตุ : บริษัทฯ ขอสงวนสิทธิ์ในการเปลี่ยนแปลงรายละเอียดต่างๆ ที่ระบุในเอกสารนี้ได้ตามความเหมาะสม โดยไม่ต้องแจ้งให้ทราบล่วงหน้า













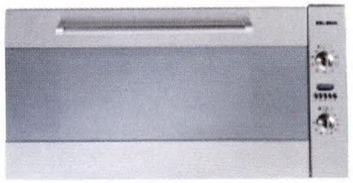

Feature Chart

	ADVANTAGE 110-722 WH	ASSET 210-800 X	210-600 X	ADVENT 910-800	608-100	ABSOLUTE 300-00 SS	GRANDVIEW 101-80
STAINLESS STEEL [X]	●	●	●	●	●	●	●
White [WH]	●						
Black [KK]	●						
MICROWAVE						●	
Multifunction [8 Functions]					●		●
Multifunction [7 Functions]		●		Bottom oven			
Multifunction [4 Functions]			●				
Forced convection with grill						●	
Natural convection with grill	●			Top oven			
Frameless					●	●	
Stainless Steel Facia	●	●	●	●	●	●	
Metal Enamel Facia	WH/KK						
Stainless Steel with glass door	●	●	●	●	●	●	
Glass door	WH/KK						
Circular fan element [kW]		2.50	2.50	2.50	2.20	2.50	
Top element [kW]	1.00	1.00	1.00	1.00+0.80	1.00		1.05
Grill element [kW]	2.50	2.50	2.50	2.50+2.10	2.00	1.50	2.50
Bottom element [kW]	1.40	1.40	1.40	1.40+1.00	1.30		1.55
Electronic Programmer [start/end]		●	●	●	●		●
Electronic Programmer [end]						●	
Alram 60'	●						
Cooking Functions	4	7	4	7+2	8	6	8
Thermostat	●	●	●	●	●	●	●
Cooling Fan / Exhaust Fan		●	●	●	●	●	●
Thermal Cut-Out	●	●	●	●	●	●	●
Interior light	●	●	●	●/●	●	●	●
Rotisserie	●				●		
Catalytic Self-Clean Panels		●					
Telescopic Racking System					●		
Tray	●	●	●	●	●	●	●
Shelves [Nº]	1	2	2	2+1	2	3	2
Pastry Plate	●	●	●	●	●		
Grill Pan				●			
Net Volume [Liters]	62	57	57	57+34	52	30	70
230 Volt 50 Hz Voltage	●						
Max Electric Input[W]	2,519	2,565	2,565	4,680	2,365	3,000	2,750
CE Mark	●	●	●	●	●	●	●

หมายเหตุ : บริษัทฯ ขอสงวนสิทธิ์ในการเปลี่ยนแปลงรายละเอียดต่างๆ ที่ระบุในเอกสารนี้ได้ตามความเหมาะสม โดยไม่ต้องแจ้งให้ทราบล่วงหน้า

DISHWASHER



IDW 128

Fully Integrated	●
Nº Place Settings	12
Nº Programmes	8
Temperatures	40-60-70
Multifunction Digital Display	●
Residual Washing Time Indication	●
Delay Timer	●
Half Load	●
Intensive Wash Light	●
Salt Light	●
Polisher Light	●
End of Cycle Sound Signal	●
Height Adjustable Top Basket	●
Bottom Basket With Tip-up Plate Holder Racks	●
Removable Cultlery Basket	●
Electronic Control Operation	●
Direct Water Injection	●
Stainless Steel Tub And Filter	●
Heating Element Outside Tub	●
Total Aquastop	●
Top Spray Arm	●
Adjustable Water Solftener [Nº Positions]	6
Energy Class [1]	A
Energy Consumption kWh	1.05
Washing Efficiency [2]	A
Drying Efficiency [2]	C
Water Consumtion [Liters-Cycle]	14
Noise Level dB [A]	37
Voltage 230 V - 50 Hz	●
CE Mark	●

COOK

ASSET



96X540PB 96W541PB

Overall Dimentions 850x900x60 cm.	●	●
Finish Stainless Steel	●	
Color White [WH]		●
Cooktop Features		
Removable Glass Lid	●	●
Stainless steel cooktop 18/10	●	●
Porcelain enameled cooktop		●
Enameled Steel pan support [Nº]	2	2
Enameled burner-caps	●	●
Burner		
Double ring: 3.50 kW	1	1
Semirapid: 1.75 kW	2	2
Auxiliary: 1.00 kW	1	1
Electronic ignition	●	●
Electric solid plates		
Standard o 180: 1,500 W	1	1
Electric		
Oven elements [2]: 3,300 w	●	●
Grill elements [1]: 2,200 w	●	●
Thermostat	●	●
Equipment		
Interior light	●	●
Dual spit rotisserie	●	●
Rotisserie	●	
Tray	●	●
Shelf	●	●
Usable Volume [liters]	110	110
General Features		
Alarm 60'	●	●
Rock guide cavity	●	●
Dishwarmer	●	●
Load-bearing Legs	●	●
LPG setting	●	●
Convertable to natural gas [on request]	●	●
Convertable to town gas [on request]	●	●
Voltage 230 v - 50Hz	●	●
Total gas input [kW]	8.30	8.30
Total electric rating [W]	4,819	4,819
CE mark	●	●

STARLINE



66X331PB
66X481

Overall Dimentions 850x600x600 cm.	●
Finish Stainless steel satin	●
Color White [WH]	●
Cooktop Features	
Removable Glass Lid	●
Stainless steel cooktop	●
Enameled Steel pan support [Nº]	2
Enameled burner-caps	●
Burner	
Ultrarapid: 3.50 kW [triple ring]	●
Double ring: 3.50 kW	●
Semirapid: 1.75 kW	2
Auxiliary: 1.00 kW	1
Electronic ignition	●
Oven Feature	
Gas	
Oven Burner: 3.70 kW	●
Grill Burner: 2.50 kW	●
Thermostat	●
Electronic ignition	●
Safety devices	●
Equipment	
Interior light	●
Dual spit rotisserie	●
Rotisserie	●
Tray	●
Shelf [Nº]	1
Pastry plate	●
Usable Volume [liters]	61
General Features	
Alarm 60'	●
Double glass door	●
Rock guide cavity	●
Self-cleaning catalytic panels	●
Sliding Drawer	●
Adjust leveling legs	●
LPG setting	●
Convertable to natural gas [on request]	●
Convertable to town gas [on request]	●
Voltage 230 v - 50Hz	●
Total gas input [kW]	11.70
Total electric rating [W]	19
CE mark	●



55 X 340

Overall Dimentions [HxWxD] 850x500x500 cm.	●
Finish Stainless Steel	●
Cooktop Features	
Glass Lid	●
Stainless steel cooktop 18/10	●
Enameled Steel pan support [Nº]	●
Cost-iron burner-caps	●
Burner	
Ultrarapid: 3.05 kW	1
Semirapid: 1.75 kW	2
Auxiliary: 0.90 kW	1
Electronic ignition	●
Electric solid plates	●
Standard o 145: 1,000 W	●
Oven Feature	
Electric	●
Oven elements [2]: 2,300 w	●
Grill elements [1]: 1,900 w	●
Thermostat	●
Equipment	
Interior light	●
Rotisserie	●
Tray	●
Shelf	●
Usable Volume [liters]	37
General Features	
Alarm 60'	●
Double glass oven door	●
Dishwarmer	●
LPG setting	●
Convertable to natural gas [on request]	●
Convertable to town gas [on request]	●
Voltage 230 v - 50Hz	●
Total gas input [kW]	5.50
Total electric rating [W]	3,319

หมายเหตุ : บริษัทฯ ขอสงวนสิทธิ์ในการเปลี่ยนแปลงรายละเอียดต่างๆ ที่ระบุ
ในเอกสารนี้ได้ตามความเหมาะสม โดยไม่ต้องแจ้งให้ทราบล่วงหน้า

OVEN

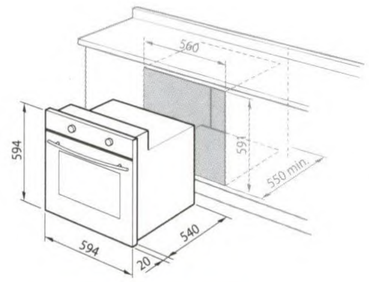

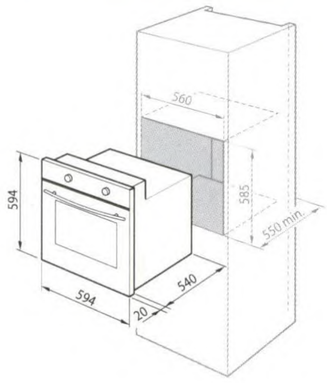

ASSET 910-800

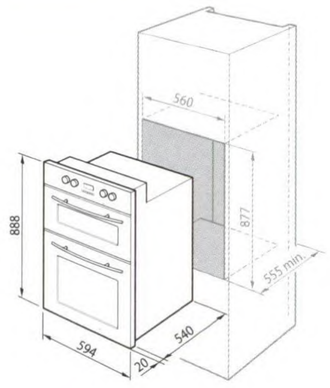

ABSOLUTE 300-00 SS

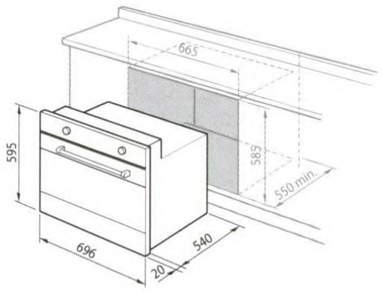

GRANDVIEW 108-90 X
107-90 W, K

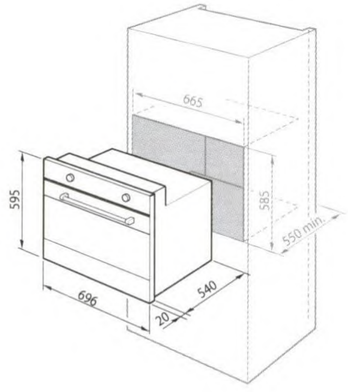

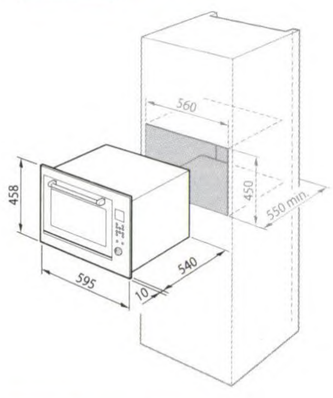

ASSET DISHWASHER

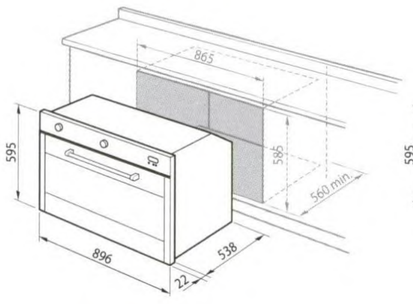

GRANDVIEW 101-80 X

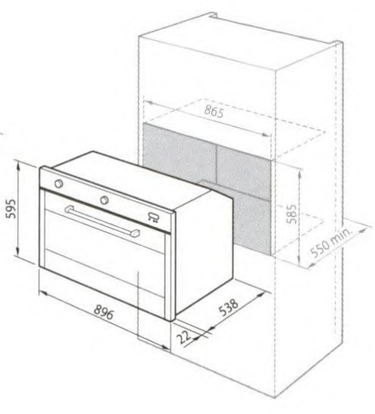

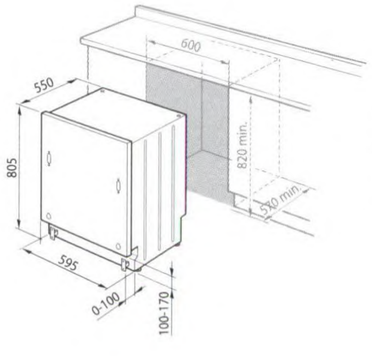

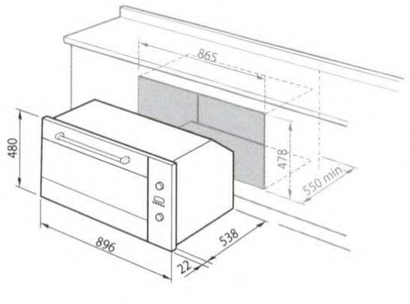

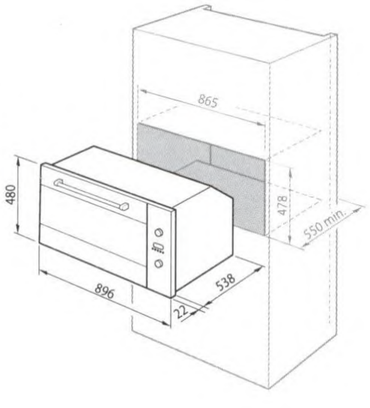

HOBS

ADVANTAGE

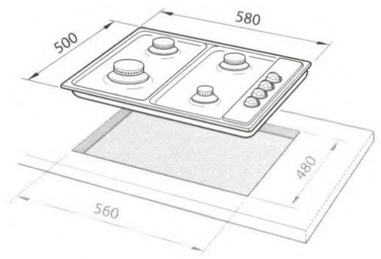

ACE 60 cm.

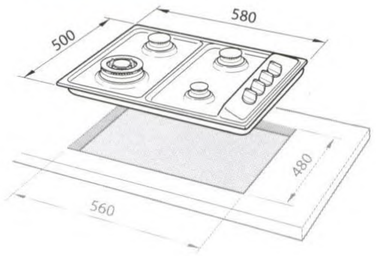

ALLURE 60 cm.

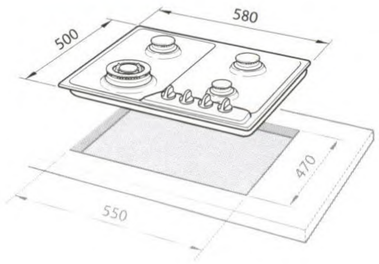

ALLURE 70 cm.

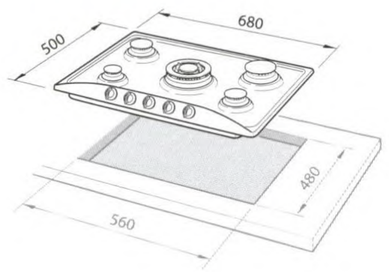

ACE 90 cm.

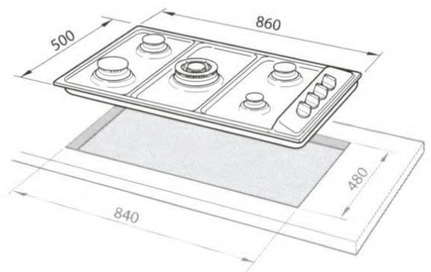

MATCHLESS

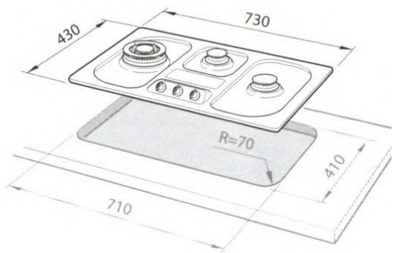

ALWAYS 60 cm.

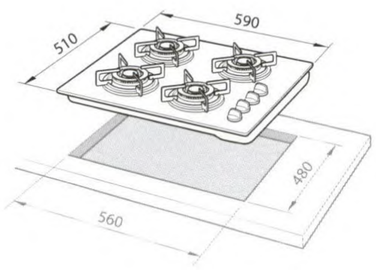

ALWAYS 73 cm.

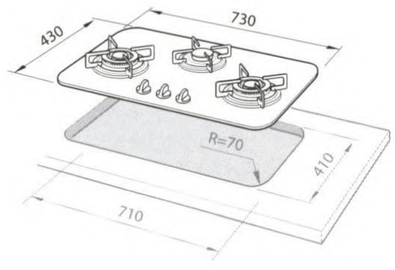

ACROSS 77 cm.

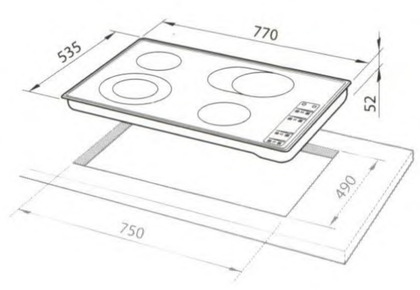

ACROSS 60 cm.

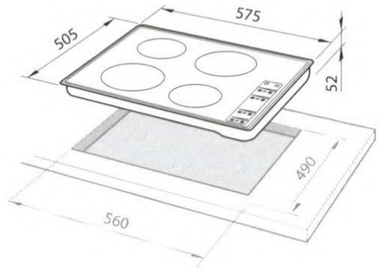

AHEAD DOMINO

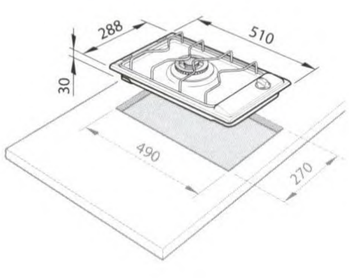

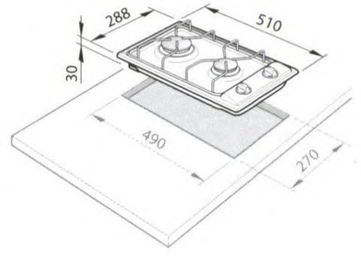

ISLAND HOOD IS 7388

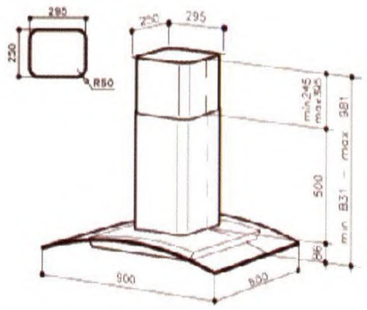

ISLAND HOOD IS 502

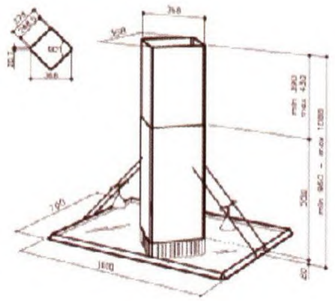

CHIMNEY HOOD K7487 XS F 90 cm.

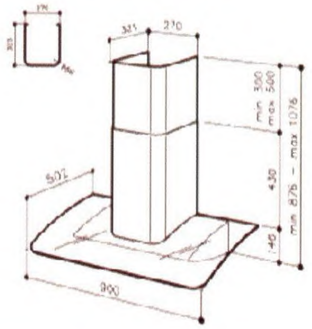

CHIMNEY HOOD K8388 XS F 90 cm.

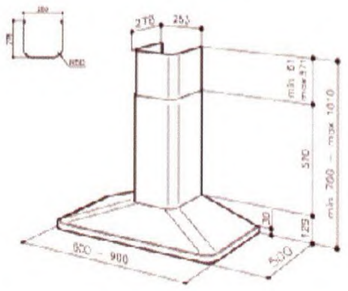

CHIMNEY HOOD K3039-99 XS F 90 cm. K3039 XS F 90 cm. K3139

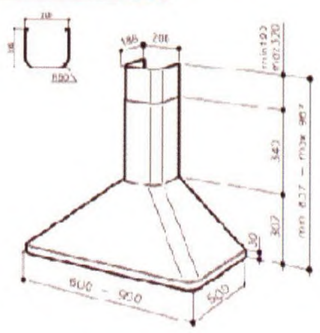

CHIMNEY HOOD KT5020

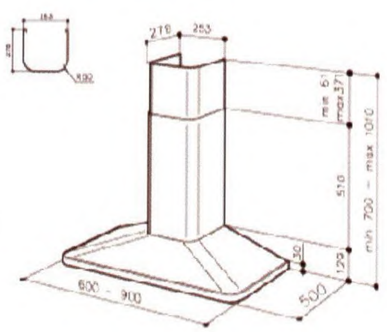

CHIMNEY HOOD K3120 C

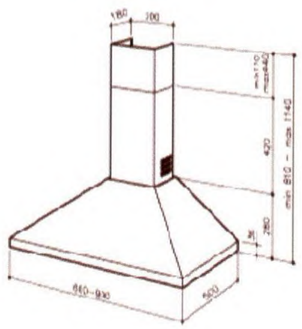

CHIMNEY HOOD K240

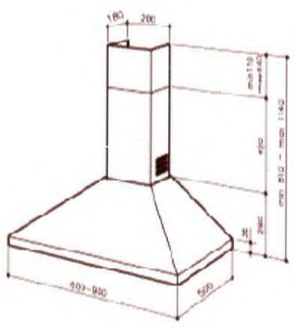

ALLURE HMC 6144 X (600) HMC 9144 X (900) HMC 10144 X (1000) HMC 12144 X (1200)

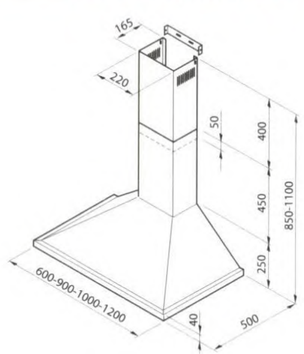

KEY IX F90

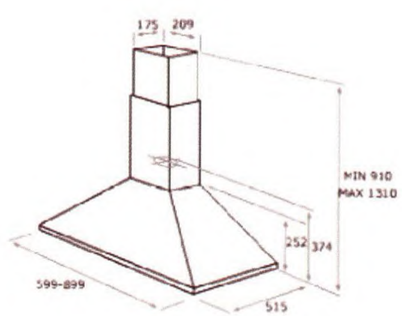

SYNTHESIS HOOD A27 032

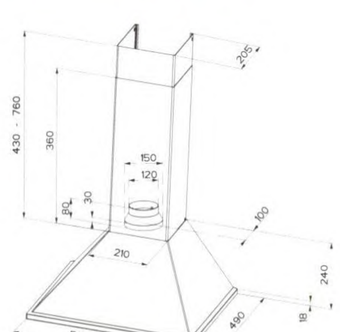

CONVENTIONAL HOOD 98/413

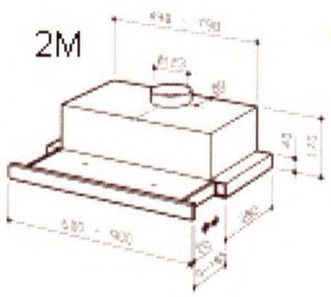

CHIMNEY HOOD K224

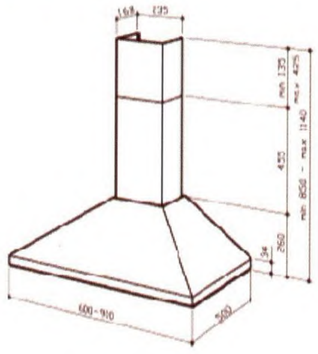

ASSET HMC 1366 X

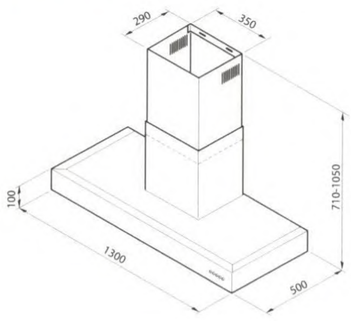

CONVENTIONAL HOOD SP 2002

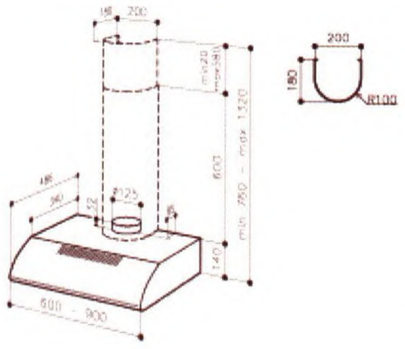

CONVENTIONAL HOOD SP 2196

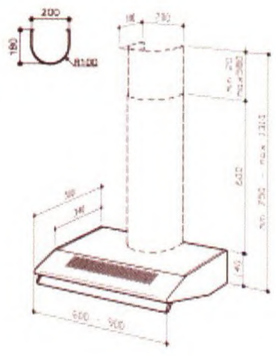

CONVENTIONAL HOOD SP 2195

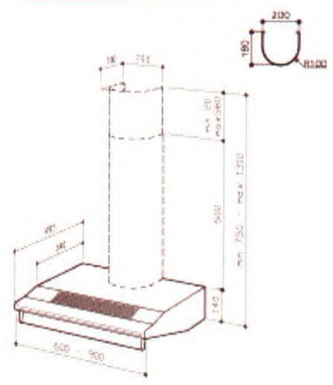

AHEAD DOMINO

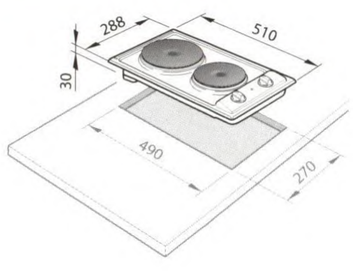

AHEAD DOMINO

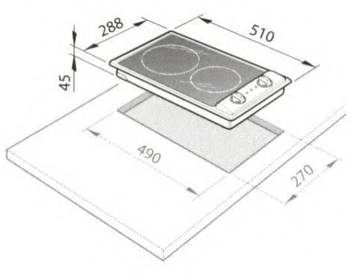

AHEAD DOMINO

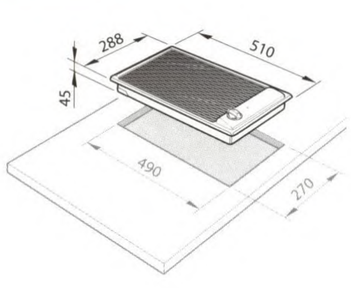

AHEAD DOMINO

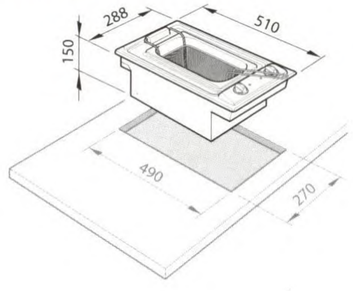

AHEAD DOMINO

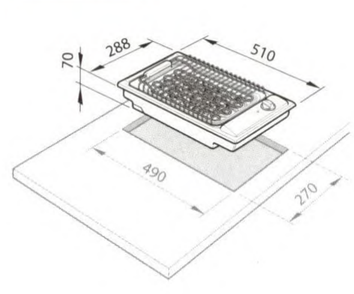

ECON 1S ST

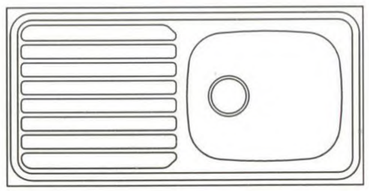

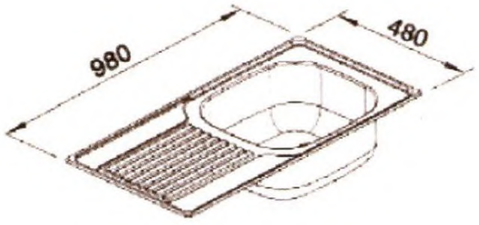

ECON 2S ST

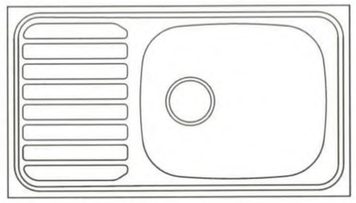

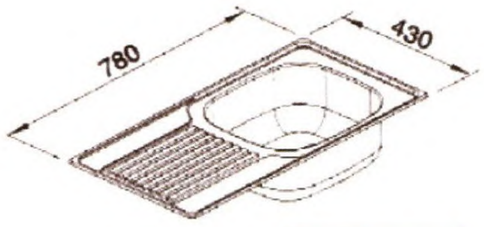

ECON 3S ST

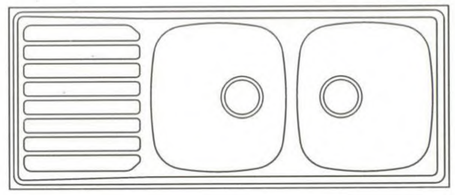

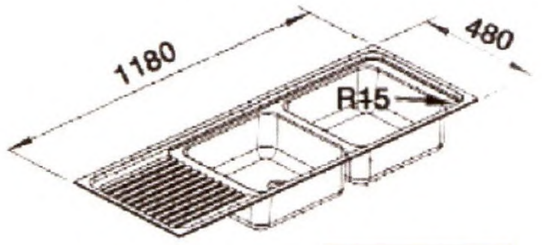

XXL 5 ST

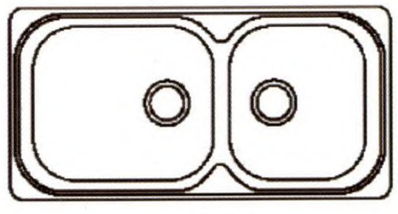

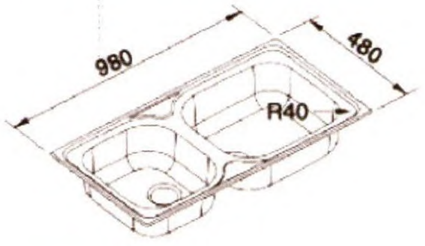

XXL 8S ST

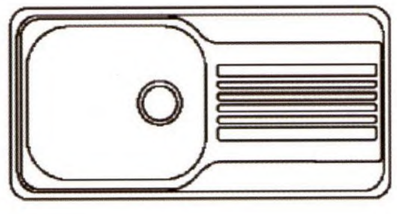

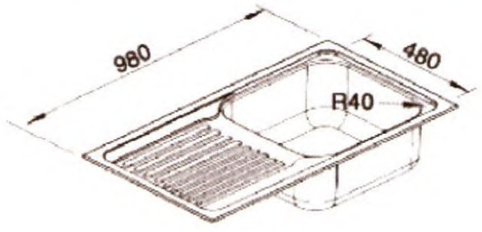

XXL 9S ST

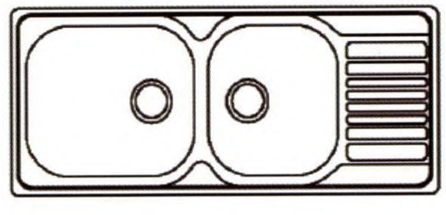

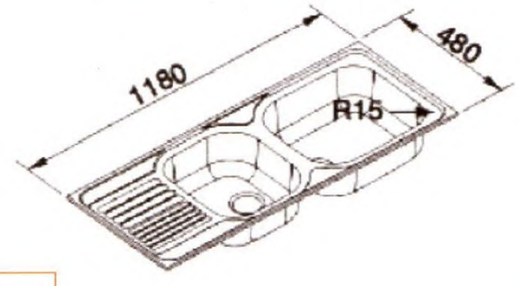

CR 11 ST

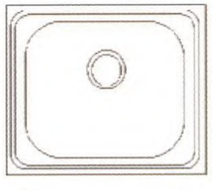

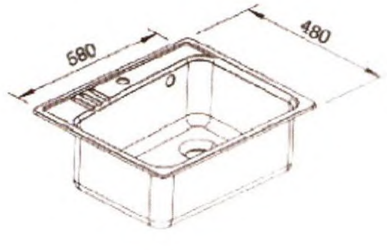

CR 55 ST

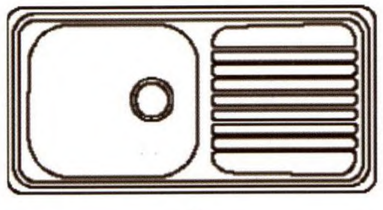

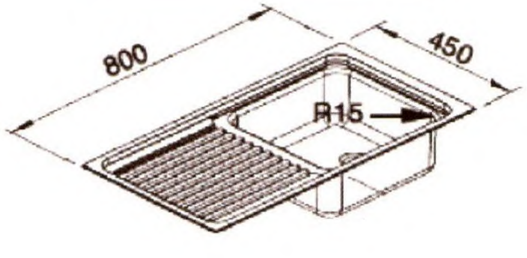

CR 88 ST

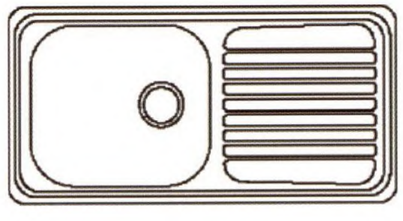

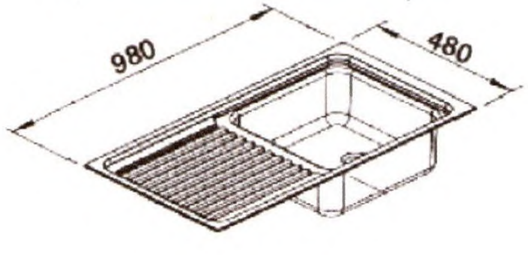

CR 99 ST

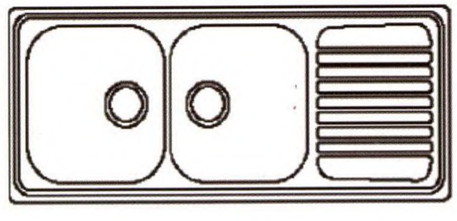

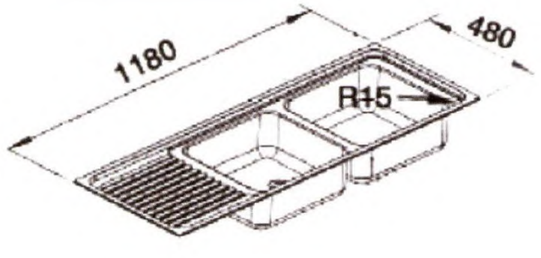

ELBA



IQNet

THE INTERNATIONAL CERTIFICATION NETWORK

IQNet Registration No. IT-1481

This is to state that

ELBA S.p.A.

Via Fabbian Matteo, 7 – 31030 BORSO DEL GRAPPA (TV)

holds the

Quality System Certificate

CISQ/CSQ 9130.ELB2

for the scope specified thereon and for the standard

ISO 9001

Signed for and on behalf of IQNet

Klaus Petrick
President of IQNet

1998-09-11
Date

CISQ

Gianrenzo Prati
CISQ President

This document and the underlying certificate are recognized by all IQNet members:

AENOR Spain AFAQ France AIB-Vinçotte Inter Belgium APCER Portugal BSI-QA United Kingdom CISQ Italy DQS Germany DS Denmark ELOT Greece JQA Japan KEMA Netherlands KSA-QA Korea NCS Norway NSAI Ireland ÖQS Austria PSB Singapore QAS Australia QMI Canada SFS Finland STI Israel SIQ Slovenia SIS Sweden SQS Switzerland

This document is only valid when presented with the member's certificate above.
The issuing member indemnifies all other members from any claims arising from the existence of this document.



AUTORISATION DE LABORATOIRE

NF

CE

LABORATORY AUTHORIZATION

n° 100/001

délivrée à *issuèd to*

ELBA S.p.A.
Via Fabbian Mattéo, 7
31030 BORSO DEL GRAPPA (TV)
ITALIE

AFNOR CERTIFICATION autorise ce laboratoire à effectuer les essais définis dans l'annexe au présent certificat conformément aux Réglements de Certification concernés.

AFNOR Certification authorize this laboratory to conduct the tests herewith listed in the appendix of this certificate, according to related Certification Rules.

Fait à Paris le 14 juin 2000

Thierry LACOME
Responsable Certification Gaz

Cette autorisation est valable 2 ans à compter du 04/04/00
This authorization is valid for two years starting from 04/04/00

AFNOR
Association Française de Normalisation
Certification gaz
58 rue du Rocher
75008 Paris
Tél. : 33 (1) 47 94 22 95
Télécopie : 33 (1) 42 64 04 30

LTLAB 08 rév. 1

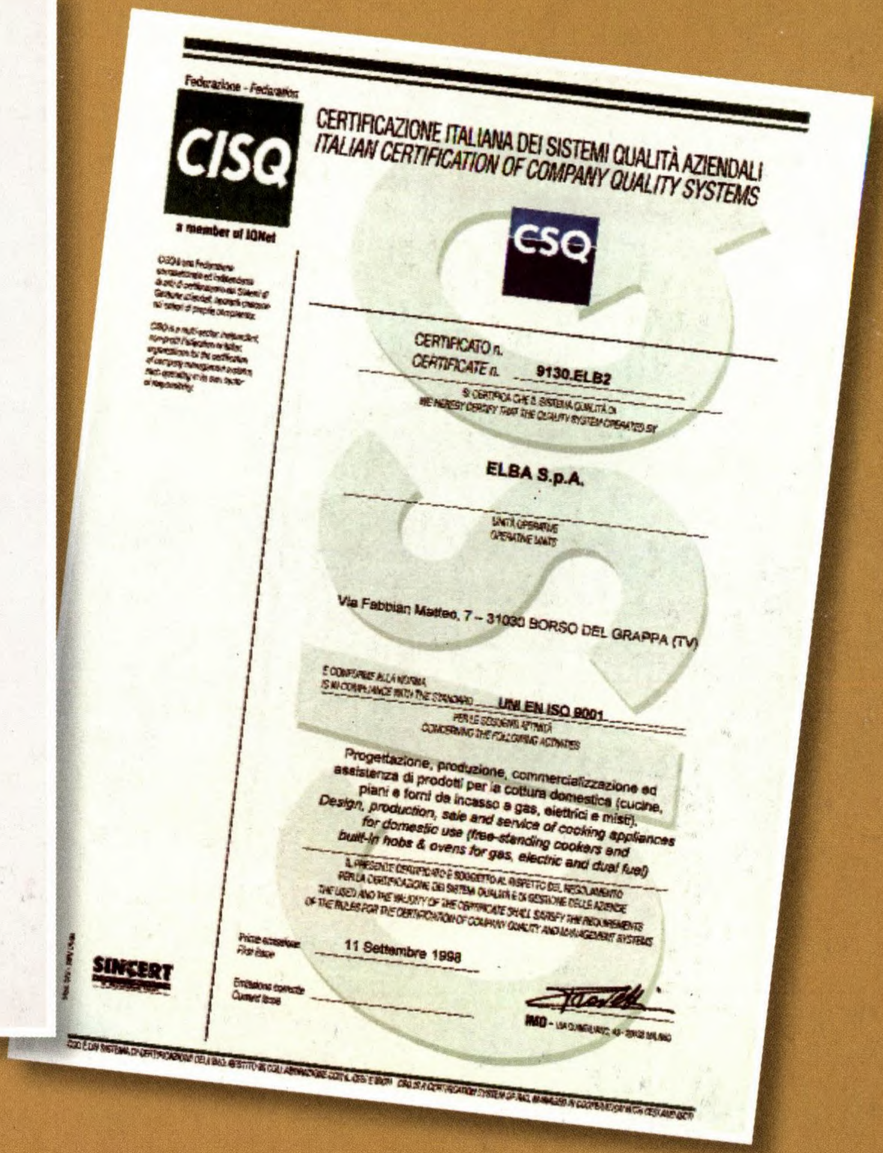

Federazione - Federation

CISQ

a member of IQNet

CERTIFICAZIONE ITALIANA DEI SISTEMI QUALITÀ AZIENDALI
ITALIAN CERTIFICATION OF COMPANY QUALITY SYSTEMS

CSQ

CERTIFICATO n.
CERTIFICATE n. 9130.ELB2

SI CERTIFICA CHE IL SISTEMA QUALITÀ DI
WE HEREBY CERTIFY THAT THE QUALITY SYSTEM OPERATED BY

ELBA S.p.A.

UNITÀ OPERATIVE
OPERATIVE UNITS

Via Fabbian Matteo, 7 – 31030 BORSO DEL GRAPPA (TV)

È CONFORME ALLA NORMA
IS IN COMPLIANCE WITH THE STANDARD UNI EN ISO 9001

PER LE SEGUENTI ATTIVITÀ
CONCERNING THE FOLLOWING ACTIVITIES

Progettazione, produzione, commercializzazione ed assistenza di prodotti per la cottura domestica (cucine, piani e forni da incasso a gas, elettrici e misti).
Design, production, sale and service of cooking appliances for domestic use (free-standing cookers and built-in hobs & ovens for gas, electric and dual fuel)

IL PRESENTE CERTIFICATO È SOGGETTO AL RISPETTO DEL REGOLAMENTO PER LA CERTIFICAZIONE DEI SISTEMI QUALITÀ E DI GESTIONE DELLE AZIENDE
THE USED AND THE VALIDITY OF THE CERTIFICATE SHALL SATISFY THE REQUIREMENTS OF THE RULES FOR THE CERTIFICATION OF COMPANY QUALITY AND MANAGEMENT SYSTEMS

Prima emissione
First issue 11 Settembre 1998

Emissione corrente
Current issue

SINCERT

IMQ - USA QUINTILIANO, 43 - 20138 MILANO

ELBA®

Excellence of Italy

บริษัท ทิพย์รนาพร จำกัด
Thiptanaporn Co.,Ltd.

947/164 Moo12, Bangna Complex, Bangna-Trad Road, Bangna, Bangkok 10260 Thailand.
Tel. 0-2361-9035 to 0-2361-9043 Fax 0-2361-9044, 0-2744-1030

www.thiptanaporn.com