ELBA

Axia

Built In Kitchen Appliances

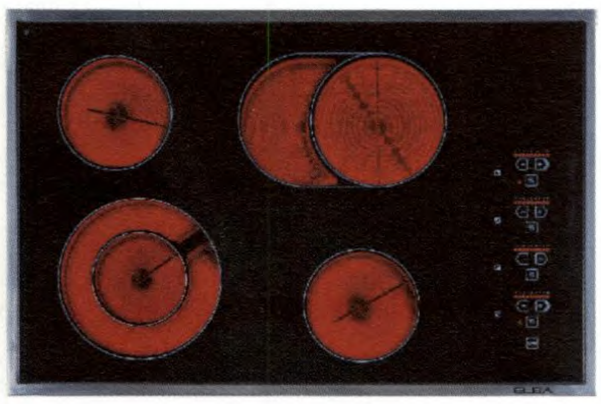

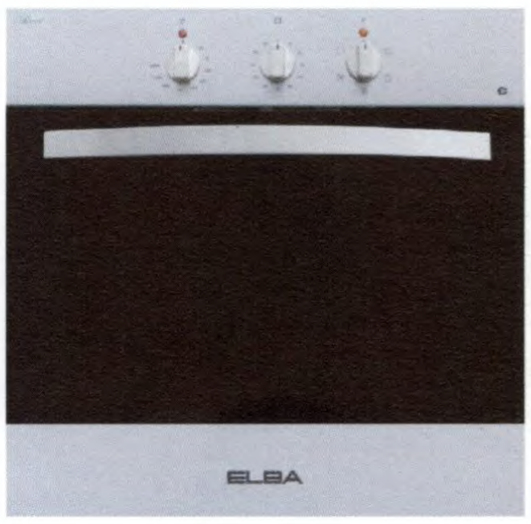

Made in Italy

AUGUST - OCTOBER 2009

Domino/Hob 30cm.

เตาแก๊ส-ไฟฟ้าฝังเฟอร์นิเจอร์

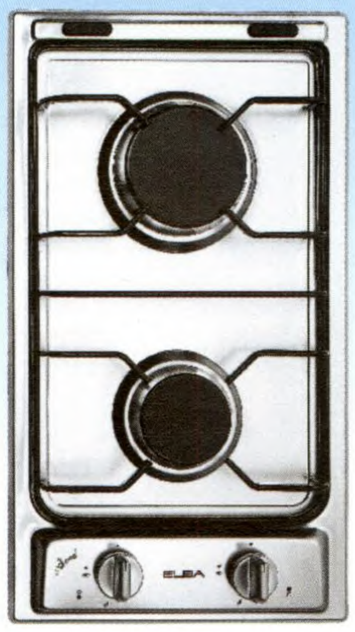

เตาฝัง รุ่น 230-210 X

- 2 หัวแก๊ส
- สีสแตนเลส
- ขนาด 30 ซม. (288x510x30 มม.)
- ตัวเตาผลิตจากวัสดุสแตนเลส 18/10

ปกติ ~~8,020~~ **พิเศษ 6,190**

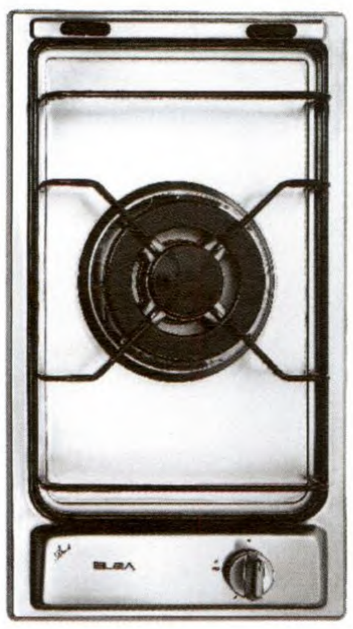

เตาฝัง รุ่น 230-110 X

- 1 หัวแก๊สใหญ่เปลวไฟ 3 ชั้น
- ระบบจุดติดอัตโนมัติ
- สีสแตนเลส
- ขนาด 30 ซม. (288x510x30 มม.)

ปกติ ~~10,400~~ **พิเศษ 7,960**

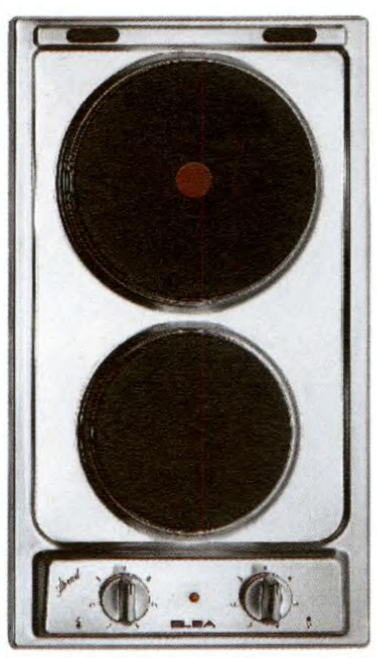

เตาฝัง รุ่น 230-020 X

- 2 หัวเพลทไฟฟ้า
- มีสัญญาณไฟแสดงขณะเครื่องทำงาน
- สีสแตนเลส
- ขนาด 30 ซม. (288x510x30 มม.)
- ตัวเตาผลิตจากวัสดุสแตนเลส 18/10

ปกติ ~~7,550~~ **พิเศษ 5,590**

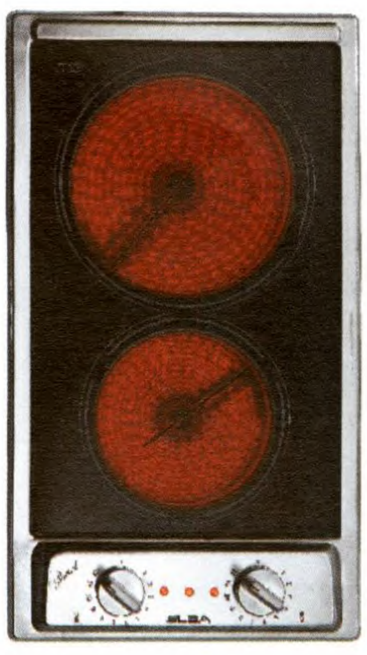

เตาเซรามิค รุ่น 230-050 X

- หัวเตาไฮไลท์ 2 หัว
- มีสัญญาณไฟแสดงขณะเครื่องทำงาน
- สีสแตนเลส
- ขนาด 30 ซม. (288x510x30 มม.)
- หัวใหญ่เส้นผ่าศูนย์กลาง 18 ซม.
- หัวเล็กเส้นผ่าศูนย์กลาง 14.5 ซม.

ปกติ ~~19,000~~ **พิเศษ 13,900**

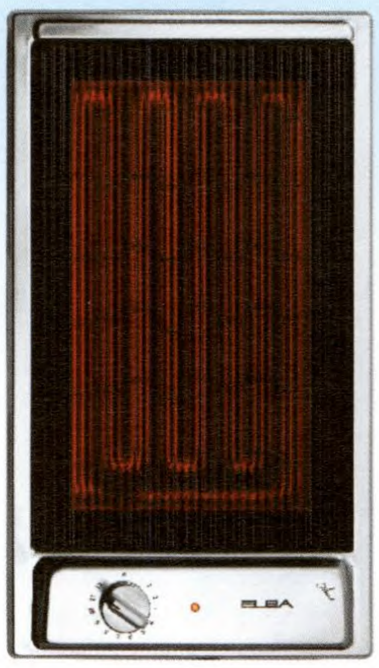

เตาย่างบาร์บีคิวไฟฟ้า รุ่น 230-800 X

- ขดลวดความร้อนที่ให้ความร้อนอย่างทั่วถึง สามารถย่างได้เร็ว
- มีสัญญาณไฟแสดงขณะเครื่องทำงาน
- ปรับระดับความร้อนได้ 12 ระดับ
- ตัวเตาผลิตจากวัสดุสแตนเลส 18/10
- ใช้กำลังไฟ 1,300 วัตต์

ปกติ ~~22,000~~ **พิเศษ 15,900**

เตาย่างบาร์บีคิวไฟฟ้า รุ่น 230-700 X

- ขดลวดความร้อนที่ให้ความร้อนอย่างทั่วถึง สามารถย่างได้รวดเร็ว
- มีถาดรองความร้อนพร้อมหินภูเขาไฟ (Rava Rock) ช่วยอบกลิ่นหอมให้อาหาร
- ฐานเตา ถาดรองทำจากแสตนเลส ให้ความสวยงามและทนทาน
- ตะแกรงย่างผลิตจากเหล็กหล่อ
- มีสัญญาณไฟแสดงขณะเครื่องทำงาน
- ใช้กำลังไฟ 2,400 วัตต์ ปรับระดับความร้อนได้ 12 ระดับ

ปกติ ~~16,500~~ **พิเศษ 11,900**

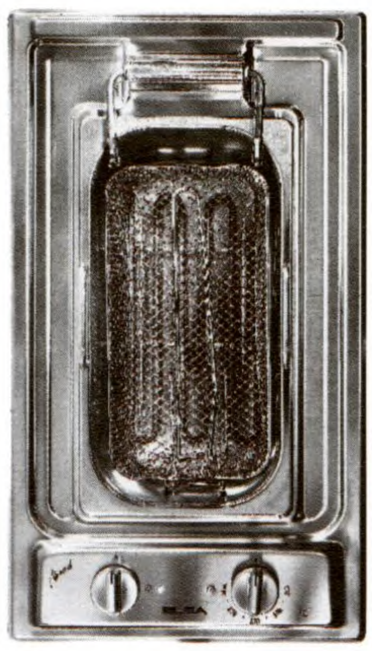

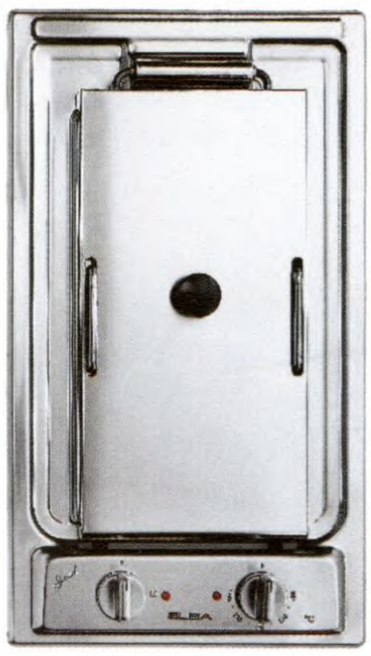

เตาทอดไฟฟ้า รุ่น 230-610 X

- สามารถตั้งอุณหภูมิในการทอดได้
- ทอดอาหารด้วยระบบ Cold Zone ที่หมุนเวียน น้ำมันตลอดเวลา ช่วยให้อาหารสุกเร็ว
- ฐานเตา หม้อทอด และฝาปิด ทำจากสแตนเลส 18/10
- ใช้กำลังไฟ 1,600 วัตต์

ปกติ ~~25,500~~ **พิเศษ 18,500**

Hob/60cm.

เตาแก๊ส-ไฟฟ้าฝังเฟอร์นิเจอร์

เตาฝัง รุ่น 360-441 X

- 4 หัวแก๊ส 1 หัวฟู่
- สีสแตนเลส
- ระบบจุดอัตโนมัติ
- ขนาด 60 ซม. (580x500x30 มม.)
- ตัวเตาผลิตจากวัสดุสแตนเลส 18/10

ปกติ ~~13,700~~ **พิเศษ 9,990**

เตาฝัง รุ่น 360-044 X

- 4 หัวเพลทไฟฟ้า
- สีสแตนเลส
- มีสัญญาณไฟแสดงขณะเครื่องทำงาน
- ขนาด 60 ซม. (580x500x30 มม.)
- ตัวเตาผลิตจากวัสดุสแตนเลส 18/10

HOT Price

ปกติ ~~12,100~~ **พิเศษ 7,990**

เตาฝัง รุ่น 360-311 X

- 3 หัวแก๊ส 1 หัวเพลทไฟฟ้า
- สีสแตนเลส
- ระบบจุดอัตโนมัติ
- ขนาด 60 ซม. (580x500x30 มม.)
- ตัวเตาผลิตจากวัสดุสแตนเลส 18/10

ปกติ ~~13,700~~ **พิเศษ 9,990**

เตาฝัง รุ่น 360-042 X(Reddot)

- 4 หัวเพลทไฟฟ้า
- สีสแตนเลส
- มีสัญญาณไฟแสดงขณะเครื่องทำงาน
- 2 หัวเตาร้อนเร็ว (จุดแดง)
- ตัวเตาผลิตจากวัสดุสแตนเลส 18/10

ปกติ ~~13,700~~ **พิเศษ 9,990**

Hob/70 cm.

เตาแก๊ส-ไฟฟ้าฝังเฟอร์นิเจอร์

HEAVY DUTY

เตาฝัง รุ่น 375-545 X

- 5 หัวแก๊ส 1 หัวฟู่
- ตะแกรงวางภาชนะผลิตจากเหล็กหล่อให้ความแข็งแรงและทนทานในการใช้งาน
- สีสแตนเลส
- ระบบจุดอัตโนมัติ
- ขนาด 73 ซม. (680X480X30 มม.)
- ตัวเตาผลิตจากวัสดุสแตนเลส 18/10

ปกติ ~~27,500~~ **พิเศษ 19,900**

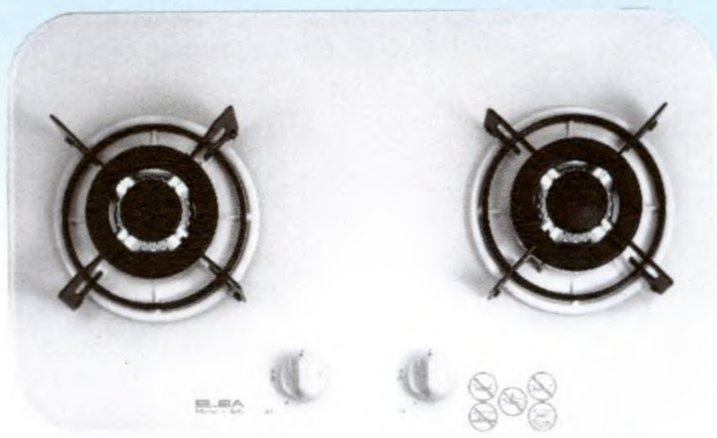

เตาฝัง รุ่น 271-201 KK/WW/XX

- 2 หัวแก๊ส (หัวฟู่)
- เปลวไฟ 3 ชั้น
- สีขาว, ดำ,กระจกเงา
- ระบบจุดอัตโนมัติ
- ขนาด 73 ซม. (710x410x30 มม.)
- ตัวเตาผลิตจากวัสดุทนความร้อน (SAFTY GLASS)

ปกติ ~~17,550~~ **พิเศษ 13,420**

BEST BUY

เตาฝัง รุ่น 370-281 X

- 2 หัวแก๊สไฟแรง เปลวไฟ 3 ชั้น
- สีสแตนเลส
- ระบบจุดอัตโนมัติ
- ขนาด 73 ซม. (680X480X30 มม.)
- ตัวเตาผลิตจากวัสดุสแตนเลส 18/10

ปกติ ~~16,800~~ **พิเศษ 12,200**

เตาฝัง รุ่น 271-301 KK/WW/XX

- 3 หัวแก๊ส (2 หัวฟู่)
- เปลวไฟ 3 ชั้น
- สีขาว, ดำ,กระจกเงา
- ระบบจุดอัตโนมัติ
- ขนาด 73 ซม. (710x410x30 มม.)
- ตัวเตาผลิตจากวัสดุทนความร้อน (SAFTY GLASS)

ปกติ ~~19,450~~ **พิเศษ 14,910**

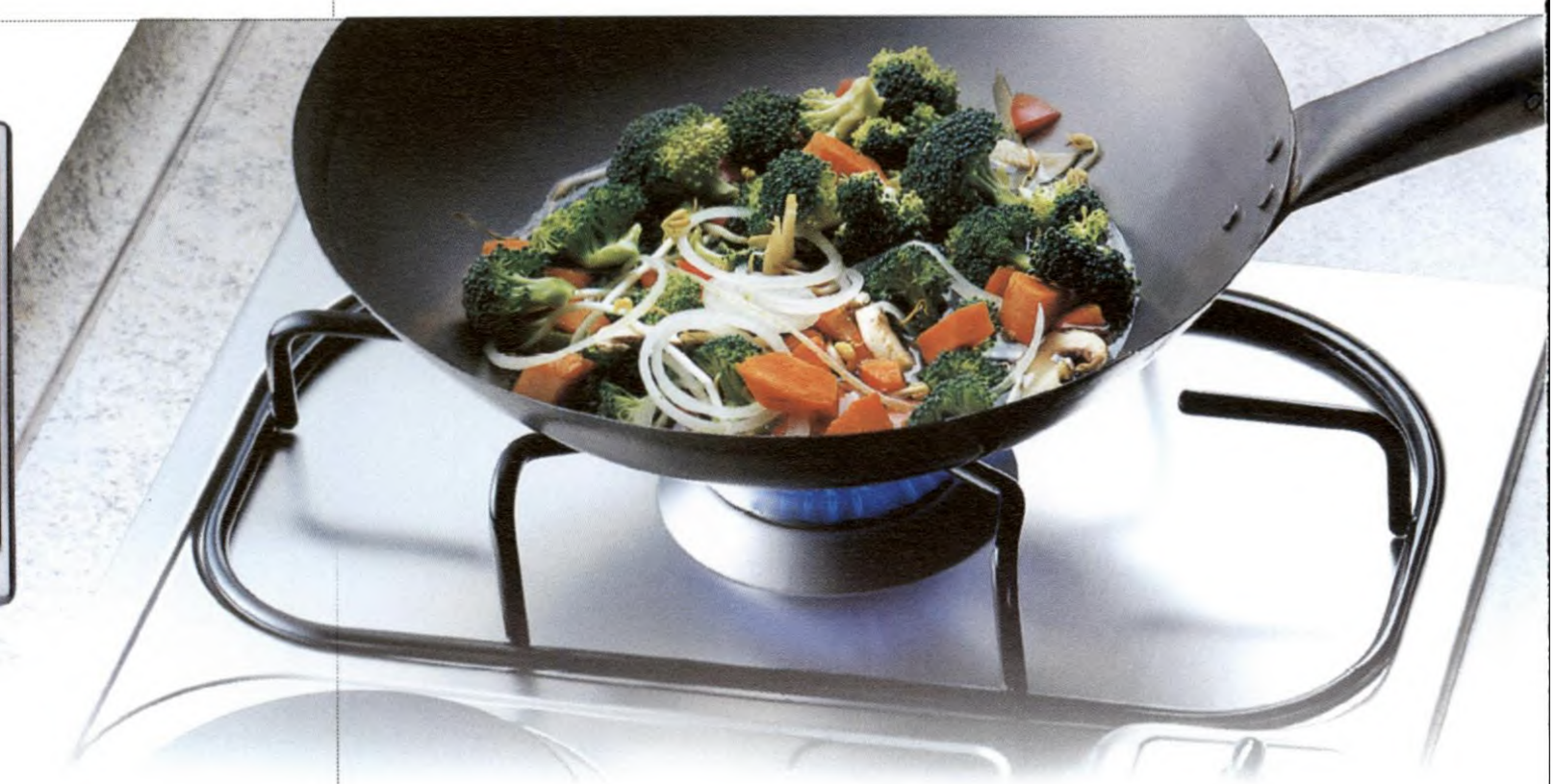

เตาฝัง รุ่น 370-331 X

- 3 หัวแก๊ส 1 หัวฟู่
- สีสแตนเลส
- ระบบจุดอัตโนมัติ
- ขนาด 73 ซม. (680X480X30 มม.)
- ตัวเตาผลิตจากวัสดุสแตนเลส 18/10

ปกติ ~~17,000~~ **พิเศษ 12,350**

เตาฝัง รุ่น 74-201 SS

- 2 หัวแก๊ส 1 หัวฟู่
- สีสแตนเลส
- ระบบจุดอัตโนมัติ
- ขนาด 73 ซม. (710X410X30 มม.)
  ตัวเตาผลิตจากวัสดุสแตนเลส 18/10

ปกติ ~~10,200~~ **พิเศษ 7,790**

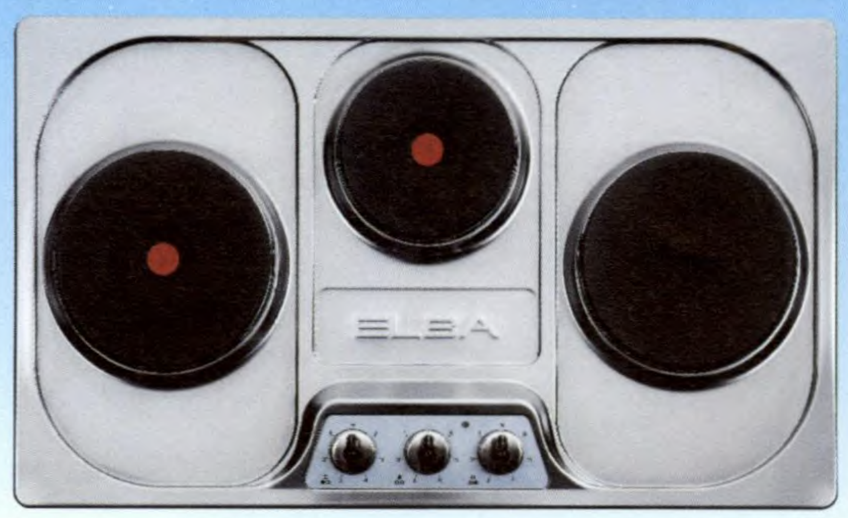

เตาฝัง รุ่น 74-030 SS

- 3 หัวเพลทไฟฟ้า
- สีสแตนเลส
- ขนาด 73 ซม. (710X410X30 มม.)
- ตัวเตาผลิตจากวัสดุสแตนเลส 18/10

ปกติ ~~16,300~~ **พิเศษ 12,490**

เตาฝัง รุ่น 74-211 SS

- 2 หัวแก๊ส 1 หัวเพลทไฟฟ้า
- สีสแตนเลส
- ระบบจุดอัตโนมัติ
- ขนาด 73 ซม. (710X410X30 มม.)
- ตัวเตาผลิตจากวัสดุสแตนเลส 18/10

ปกติ ~~12,050~~ **พิเศษ 8,990**

เตาฝัง รุ่น 74-301 SS

- 3 หัวแก๊ส 1 หัวฟู่
- สีสแตนเลส
- ระบบจุดอัตโนมัติ
- ขนาด 73 ซม. (710X410X30 มม.)
  ตัวเตาผลิตจากวัสดุสแตนเลส 18/10

ปกติ ~~13,250~~ **พิเศษ 9,900**

Hob/90 cm. เตาแก๊ส-ไฟฟ้าฝังเฟอร์นิเจอร์

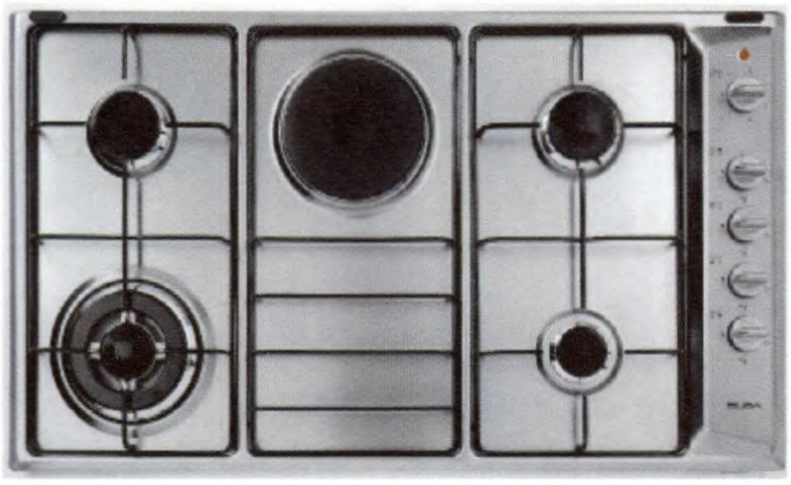

เตาฝัง รุ่น 390-411 X

- 4 หัวแก๊ส 1 หัวเพลทไฟฟ้า
- สีสแตนเลส
- ระบบจุดอัตโนมัติ
- ขนาด 90 ซม. (860X480 มม.)
- ตัวเตาผลิตจากวัสดุสแตนเลส 18/10

ปกติ ~~21,000~~ **พิเศษ 15,200**

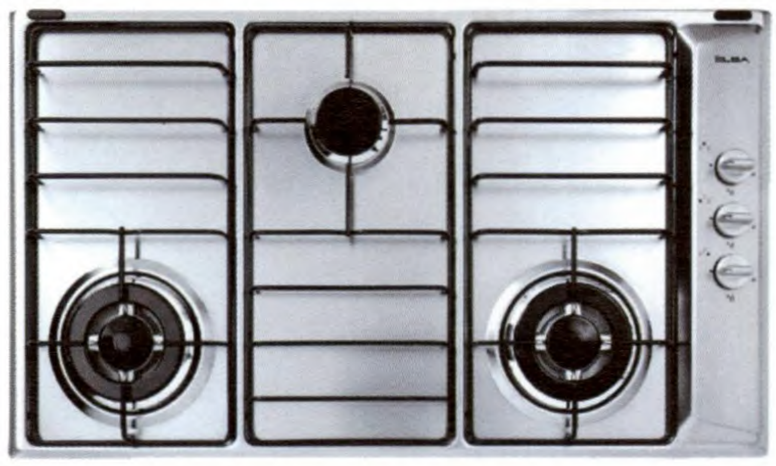

เตาฝัง รุ่น 390-331 X

- 3 หัวแก๊ส 2 หัวฟู่
- สีสแตนเลส
- ระบบจุดอัตโนมัติ
- ขนาด 90 ซม. (860X480 มม.)
- ตัวเตาผลิตจากวัสดุสแตนเลส 18/10

ปกติ ~~18,700~~ **พิเศษ 13,500**

เตาฝัง รุ่น 390-551 X

- 4 หัวแก๊ส 1 หัวฟู่
- 1 หัวแก๊สพิเศษสำหรับประกอบอาหาร
- สีสแตนเลส
- ระบบจุดอัตโนมัติ
- ขนาด 90 ซม. (860X480 มม.)
- ตัวเตาผลิตจากวัสดุสแตนเลส 18/10

ปกติ ~~23,500~~ **พิเศษ 16,990**

Hob/Ceramic
เตาไฟฟ้าฝังเฟอร์นิเจอร์

เตาฝัง รุ่น 245-440 SS

- เตาไฟฟ้าไฮไลท์ร้อนเร็ว 4 หัว
- สีสแตนเลส
- ระบบจุดอัตโนมัติ
- ขนาด 60 ซม. (575X550X50 มม.)
- ฐานเซรามิคถ่ายเทความร้อนได้ดี
- ปรับความร้อนได้ 6 ระดับ

ปกติ ~~25,600~~ **พิเศษ 19,600**

เตาฝัง รุ่น 345-450 GL

- เตาไฟฟ้าไฮไลท์ร้อนเร็ว 4 หัว (ไม่มีขอบ)
- ระบบจุดอัตโนมัติ
- ขนาด 60 ซม. (575X550X50 มม.)
- ฐานเซรามิคถ่ายเทความร้อนได้ดี
- ระบบ Toueh Control
- ปรับความร้อนได้ 7 ระดับ

ปกติ ~~24,800~~ **พิเศษ 17,990**

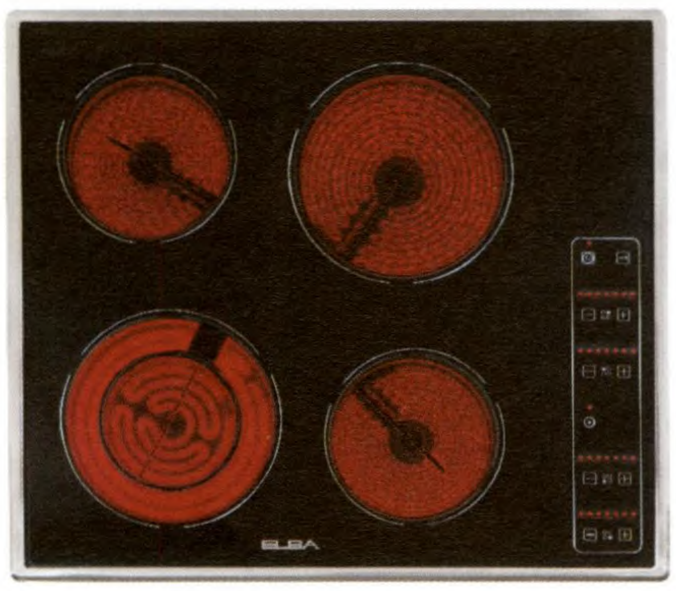

เตาฝัง รุ่น 245-005 SS

- เตาไฟฟ้าไฮไลท์ร้อนเร็ว 4 หัว
- สีสแตนเลส
- ระบบจุดอัตโนมัติ
- ขนาด 60 ซม. (575X550X50 มม
- ฐานเซรามิคถ่ายเทความร้อนได้ดี
- ระบบ Toueh Control
- ปรับความร้อนได้ 7 ระดับ

ปกติ ~~39,450~~ **พิเศษ 30,200**

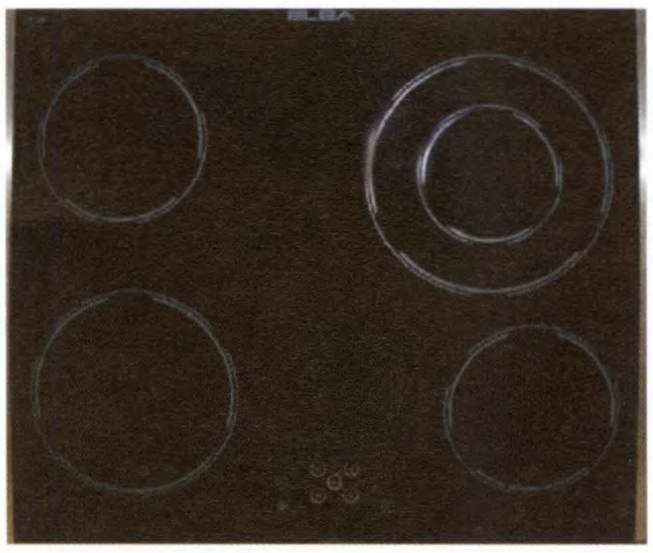

เตาฝัง รุ่น 345-005 SS

- เตาไฟฟ้าไฮไลท์ร้อนเร็ว 4 หัว (ไม่มีขอบ)
- ระบบจุดอัตโนมัติ
- ขนาด 60 ซม. (575X550X50 มม.)
- ฐานเซรามิคถ่ายเทความร้อนได้ดี
- ระบบ Toueh Control
- ปรับความร้อนได้ 7 ระดับ

ปกติ ~~38,000~~ **พิเศษ 27,500**

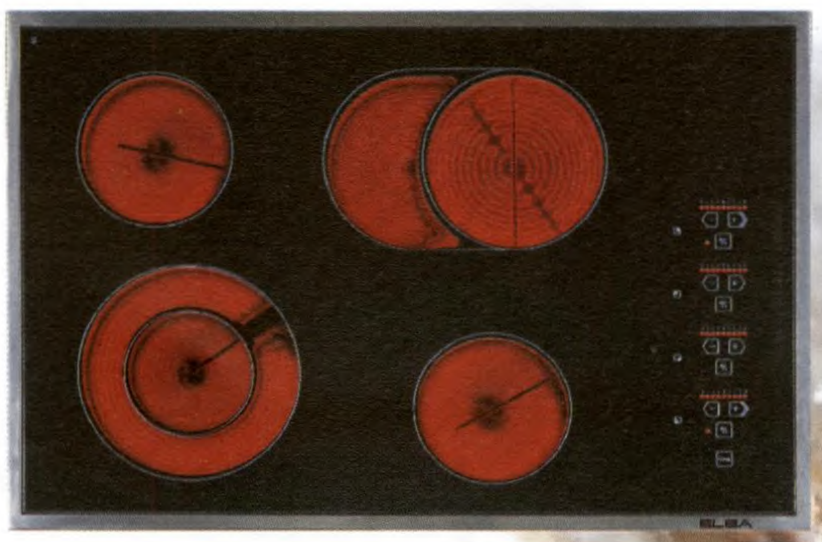

เตาฝัง รุ่น 277-006 SS

- เตาไฟฟ้าไฮไลท์ร้อนเร็ว 4 หัว
- ระบบจุดอัตโนมัติ
- ขนาด 77 ซม. (770X535 มม.)
- ฐานเซรามิคถ่ายเทความร้อนได้ดี
- ระบบ Toueh Control
- ปรับความร้อนได้9 ระดับ

ปกติ ~~50,400~~ **พิเศษ 38,620**

เตาฝัง รุ่น 377-006 SS

- เตาไฟฟ้าไฮไลท์ร้อนเร็ว 4 หัว (ไม่มีขอบ)
- ระบบจุดอัตโนมัติ
- ขนาด 77 ซม. (770X535 มม.)
- ฐานเซรามิคถ่ายเทความร้อนได้ดี
- ระบบ Toueh Control
- ปรับความร้อนได้9 ระดับ

ปกติ ~~47,600~~ **พิเศษ 34,500**

Hood/Standard
เครื่องดูดควันมาตรฐาน

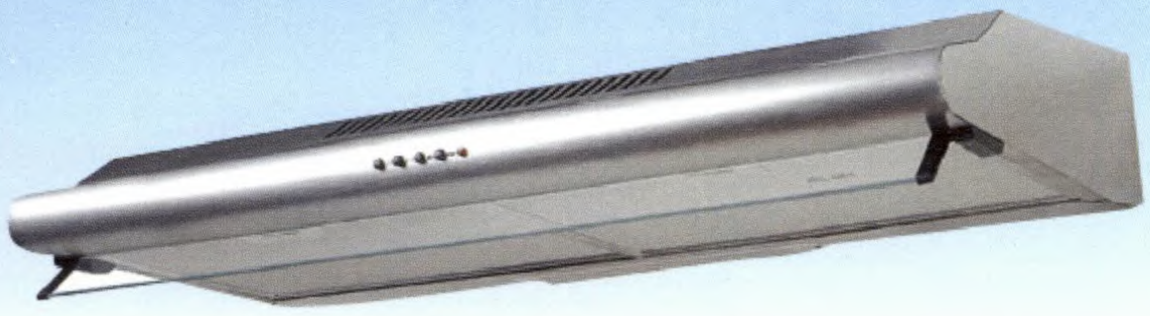

เครื่องดูดควัน รุ่น SP2195 S2L2

- สีสแตนเลส ขนาด 60/90 ซม.
- แผ่นกรองน้ำมัน
  ALUMINIUM GREASE FILTER
- ปรับกำลังดูดได้ 3 ระดับ

ขนาด 60 ซม.
ปกติ ~~8,000~~ **พิเศษ 6,100**

ขนาด 90 ซม.
ปกติ ~~9,600~~ **พิเศษ 6,990**

เครื่องดูดควัน รุ่น SP2002 S2L2

- สีสแตนเลส ขนาด 60/90 ซม.
- แผ่นกรองน้ำมัน
  ALUMINIUM GREASE FILTER
- ปรับกำลังดูดได้ 3 ระดับ

ขนาด 60 ซม.
ปกติ ~~8,300~~ **พิเศษ 6,340**

ขนาด 90 ซม.
ปกติ ~~9,650~~ **พิเศษ 7,190**

เครื่องดูดควัน รุ่น SP2196 MET
F60 และ F90

- สีเมทาลิด ขนาด 60 และ 90 ซม.
- แผ่นกรองน้ำมัน
  ALUMINIUM GREASE FILTER
- แบบแยกส่วน 2 ชิ้น ถอดล้างง่าย
- แบบมาตรฐาน 2 มอเตอร์

ขนาด 60 ซม.
ปกติ ~~6,950~~ **พิเศษ 4,990**

ขนาด 90 ซม.
ปกติ ~~7,890~~ **พิเศษ 5,690**

เครื่องดูดควัน รุ่น 98/413
PU F60 WH / ST

- สีขาว/สแตนเลส ขนาด 60 ซม.
- ใส้กรองโลหะสำหรับกรองไขมัน
  พร้อมไฟส่องสว่าง

ปกติ ~~8,200~~ **พิเศษ 6,250**

HOT Price

เครื่องดูดควัน รุ่น SP2196
PU F60 2M XS ST

- สีสแตนเลส ขนาด 60 และ 90 ซม.
- แผนกรองน้ำมัน
  ALUMINIUM GREASE FILTER
- แบบแยกส่วน 2 ชิ้น ถอดล้างง่าย
- แบบมาตรฐาน 2 มอเตอร์

ขนาด 60 ซม.
ปกติ ~~7,900~~ **พิเศษ 5,550**

Hood/Pavilion

เครื่องดูดควันกระโจม

เครื่องดูดควัน รุ่น IS 7388XS F90

- เครื่องดูดควันชนิดแขวนฝ้ากลางห้อง ขนาด 90 ซม.
- ผลิตจากกระจกนิรภัยโค้งขึ้นรูปรองรับด้วยฐานสแตนเลส
- ปรับกำลังดูดได้ 4 ระดับ
- หลอดไฟส่องสว่าง 4 ดวง

ปกติ ~~57,400~~ **พิเศษ 43,950**

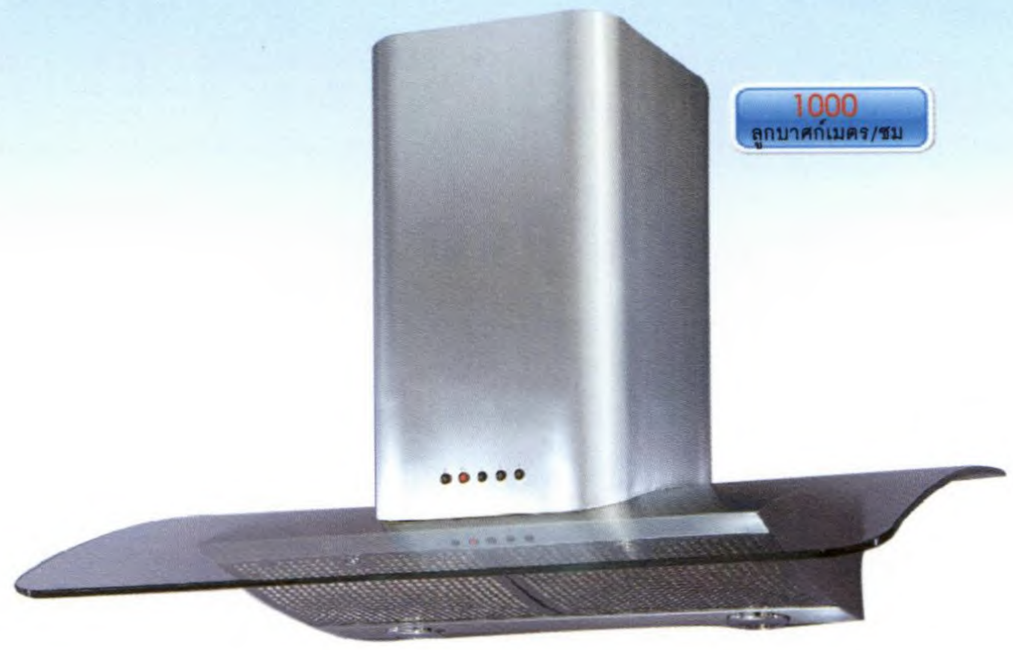

เครื่องดูดควัน รุ่น K7487 XS F90

- เครื่องดูดควันกระโจม ขนาด 90 ซม.
- ผลิตจากกระจกนิรภัยโค้งขึ้นรูปรองรับด้วยฐานสแตนเลส
- ปุ่มควบคุมการทำงานของตัวเครื่องทั้งระบบ
- ระดับความดังของเสียงสูงสุด 60 dBA

ปกติ ~~49,800~~ **พิเศษ 38,150**

เครื่องดูดควัน รุ่น IS 9339 XS 90

- เครื่องดูดควันชนิดแขวนฝ้ากลางห้อง
- แผ่นอลูมิเนียมฟิลเตอร์ 2 แผ่น
- กำลังดูด 1000 m/h ปรับแรงดูดได้ 3 ระดับ
- ตัวกระจกผลิตจากกระจกนิรภัยขึ้นรูป
- ผลิตจากสแตนเลส 18/10

ปกติ ~~41,500~~ **พิเศษ 29,900**

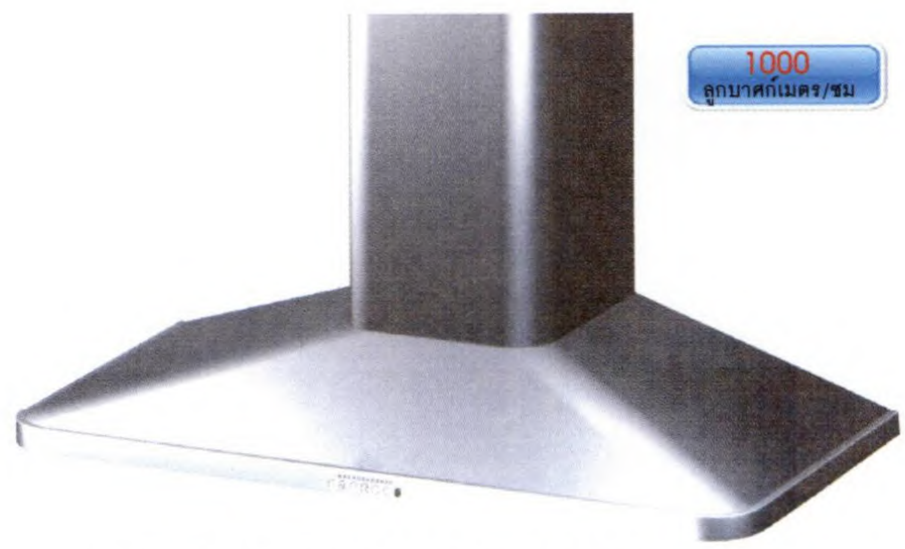

เครื่องดูดควัน รุ่น KT 5020-99 XS F90

- สีสแตนเลส ขนาด 90 ซม.
- ปรับกำลังดูดได้ 3 ระดับ
- แผ่นกรองน้ำมัน ALUMINIUM GREASE FILTER
- ระดับความดังของเสียงสูงสุด 50 dBA

ปกติ ~~34,400~~ **พิเศษ 26,330**

เครื่องดูดควัน รุ่น K959 XS F90

- หลอดไฟส่องสว่างแบบฮาโลเจน
- แผ่นอลูมิเนียมฟิลเตอร์ 2 แผ่น
- กำลังดูด 1000 m/h ปรับแรงดูดได้ 3 ระดับ
- ตัวกระจกผลิตจากกระจกนิรภัยขึ้นรูป
- ผลิตจากสแตนเลส 18/10

ปกติ ~~20,500~~ **พิเศษ 14,900**

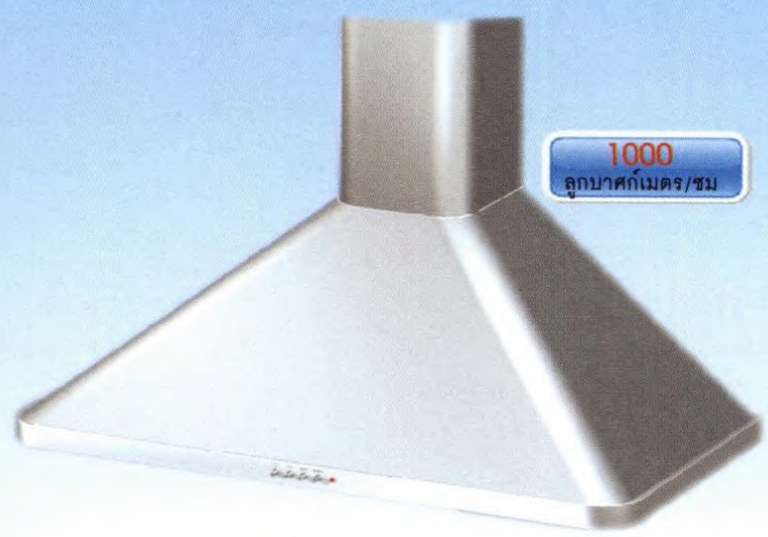

เครื่องดูดควัน รุ่น K3120C F90XS ST

- สีสแตนเลส ขนาด 90 ซม.
- ปรับกำลังดูดได้ 3 ระดับ
- แผ่นกรองน้ำมัน ALUMINIUM GREASE FILTER
- หลอดไฟส่องสว่าง (HALOGEN)

ปกติ ~~20,550~~ **พิเศษ 15,500**

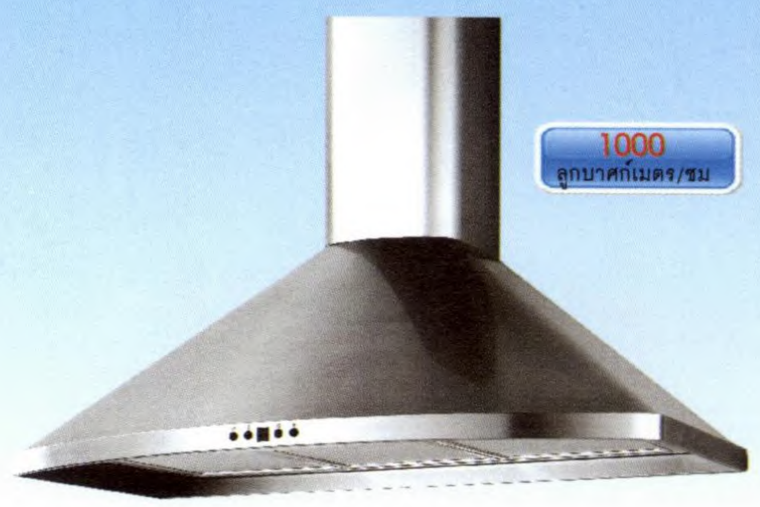

เครื่องดูดควัน รุ่น K3039 XS F90

- สีสแตนเลส ขนาด 90 ซม.
- ปรับกำลังดูดได้ 3 ระดับ
- แผ่นกรองน้ำมัน ALUMINIUM GREASE FILTER
- ระดับความดังของเสียงสูงสุด 50 dBA

ปกติ ~~26,800~~ **พิเศษ 19,900**

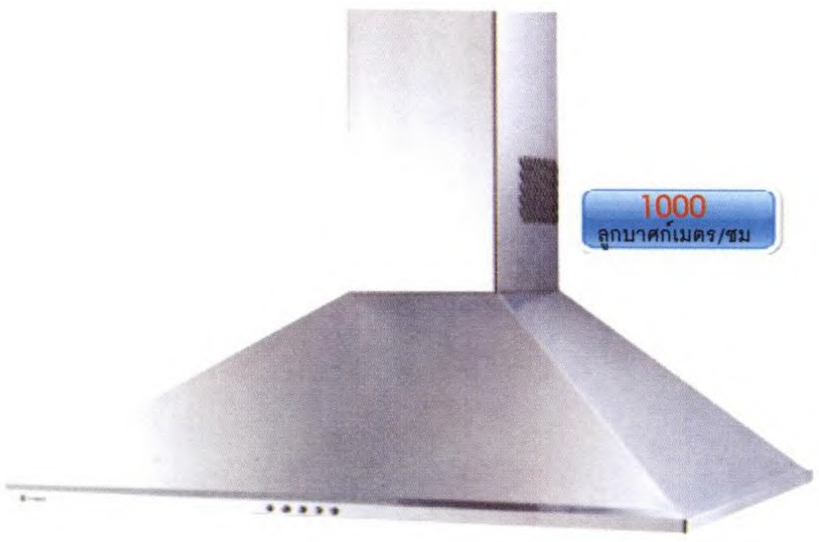

เครื่องดูดควัน รุ่น Systhesis HIP XS F90

- สีสแตนเลส ขนาด 90 ซม.
- ปรับแรงดูดได้ 3 ระดับ
- ระดับความดังของเสียงสูงสุด 50 dBA
- แผ่นกรองน้ำมัน ALUMINIUM GREASE FILTER

ปกติ ~~21,300~~ **พิเศษ 13,900**

เครื่องดูดควัน รุ่น K3039-99.0 XS F90

- สีสแตนเลส ขนาด 90 ซม.
- ระบบปุ่มควบคุมการทำงานทั้งระบบ
- แผนกรองน้ำมัน
- ระดับความดังของเสียงสูงสุด 50 dBA
- หลอดไฟสองสวาง (HOLOGEN)

ปกติ ~~35,400~~ **พิเศษ 27,120**

เครื่องดูดควัน รุ่น K 919 XS F90

- หลอดไฟส่องสว่างแบบฮาโลเจน
- แผ่นอลูมิเนียมฟิลเตอร์ 2 แผ่น
- กำลังดูด 1000 m/h ปรับแรงดูดได้ 3 ระดับ
- ผลิตจากสแตนเลส 18/10

ปกติ ~~17,900~~ **พิเศษ 12,900**

เครื่องดูดควัน รุ่น K 99 XS F90

- สีสแตนเลส ขนาด 90 ซม.
- ปรับแรงดูดได้ 3 ระดับ
- หลอดไฟส่องสว่าง (HALOGEN)
- แผ่นกรองน้ำมัน ALUMINIUM GREASE FILTER

ปกติ ~~13,750~~ **พิเศษ 10,900**

Oven
เตาอบฝังเฟอร์นิเจอร์

New Arrival

เตาอบ รุ่น 125-925 X
- ขนาด 60 ซม. (594X560X594 มม.)
- สีสแตนเลส
- 4 โปรแกรมสำหรับประกอบอาหาร
- ถาดเคลือบสำหรับอบ
- มีระบบควบคุมความร้อนพร้อมพัดลมระบายความร้อน
- ความจุ 57 ลิตร

สีสแตนเลส

ปกติ ~~22,900~~ **พิเศษ 16,500**

เตาอบ รุ่น 211-800 X
- ให้ความร้อน 50 - 250°C
- 8 โปรแกรมประกอบอาหาร
- มอเตอร์หมุนอาหารขณะปิ้ง - ย่าง
- ไฟส่องสว่างภายในขณะประกอบอาหาร
- หลอดไฟแสดงสถานะการทำงาน

ปกติ ~~38,500~~ **พิเศษ 27,900**

เตาอบ รุ่น 110-625 X
- ขนาด 60 ซม.
- ความจุขนาด 57 ลิตร
- 4 โปรแกรมสำหรับประกอบอาหาร
- ปรับอุณภูมิได้ตั้งแต่ 50 - 250°C
- ประตูกระจก 3 ชั้น
- มีระบบควบคุมความร้อนพร้อมพัดลมระบายความร้อน

ปกติ ~~24,700~~ **พิเศษ 18,900**

เตาอบ รุ่น 609-100 X
- ขนาด 60 ซม.
- ความจุขนาด 57 ลิตร
- 8 โปรแกรมสำหรับประกอบอาหาร
- ปรับอุณภูมิได้ตั้งแต่ 50 - 250°C
- ประตูกระจก 3 ชั้น
- มีโปรแกรมละลายอาหารแช่แข็ง

ปกติ ~~47,000~~ **พิเศษ 33,900**

เตาอบ รุ่น 211-600 X
- ขนาด 60 ซม. (594X560X594 มม.)
- 4 โปรแกรมประกอบอาหาร
- สีสแตนเลส
- มีระบบควบคุมความร้อน
- ความจุ 57 ลิตร

ปกติ ~~34,500~~ **พิเศษ 24,900**

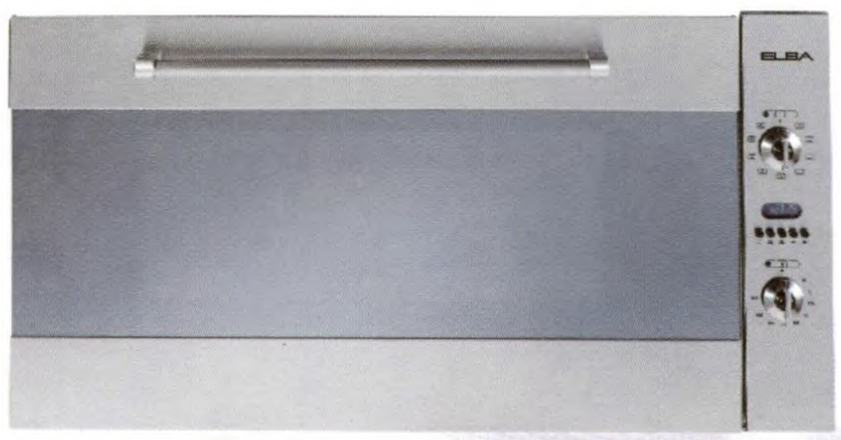

เตาอบ รุ่น 101-80 X
- ให้ความร้อน 50-250°C
- อบด้วยระบบไฟฟ้าบน - ล่าง
- มอเตอร์หมุนอาหารขณะปิ้ง - ย่าง
- มีระบบตั้งสัญญาณเตือนพร้อมหลอดไฟส่องสว่างภายใน
- มีสัญญาณไฟแสดงสถานะการทำงาน
- กxลxส (833X480X538 มม.)

ปกติ ~~77,300~~ **พิเศษ 55,900**

เตาอบ รุ่น 910-800 X
- ความจุ ขนาด 57 ลิตร
- ระบบมัลติฟังก์ชั่น 7 โปรแกรมประกอบอาหาร
- สามารถปรับอุณภูมิได้ตั้งแต่ 50-250°C
- สามารถตั้งเวลาในการประกอบอาหาร
- ประตูกระจก 3 ชั้น ไม่เป็นอันตรายเมื่อสัมผัส
- มีถาดเคลือบสำหรับอบ

เตาอบเสริมชั้นบน
- ความจุ ขนาด 34 ลิตร
- 2 โปรแกรมประกอบอาหาร
- ระบบกระจายความร้อนด้วยพัดลม Multi Function
- ประตูกระจก 3 ชั้น ไม่เป็นอันตรายเมื่อสัมผัส
- มีระบบระบายความร้อนรอบเตาอบออกทางด้านหน้า

ปกติ ~~63,000~~ **พิเศษ 45,500**

Freestanding
เตาอบฝังเฟอร์นิเจอร์

New Arrival

รุ่น 106 EX 939

- 5 หัวเตาเซรามิค
- มีสัญญาณไฟแสดงขณะหัวเตาทำงาน
- มีแกนหมุนสำหรับย่างอาหาร
- ประตูกระจก 2 ชั้น ไม่เป็นอันตรายเมื่อสัมผัส
- อบด้วยระบบไฟฟ้าบน-ล่าง
- ตั้งอุณหภูมิในการประกอบอาหารได้ตั้งแต่ 50-250°C
- มอเตอร์หมุนอาหารขณะปิ้ง-ย่าง
- มีแผงกันเปื้อนในเตาอบ และลิ้นชักเก็บของด้านล่าง

ปกติ ~~135,000~~ **พิเศษ 97,900**

รุ่น 106 EX 970

- ระบบจุดอัตโนมัติ
- 5 หัวแก๊ส 1 หัวเตายาวพิเศษ
- เตาอบขนาดใหญ่ พร้อมกระจก 2 ชั้น
- ให้ความร้อน 50 - 250°C
- อบด้วยระบบไฟบน - ล่าง
- มอเตอร์หมุนอาหารขณะปิ้ง - ย่าง
- ผลิตจากวัสดุสแตนเลส 18/10

ปกติ ~~130,000~~ **พิเศษ 93,900**

รุ่น 126 EX 634 T

- ระบบจุดอัตโนมัติ
- 6 หัวแก๊ส
- 2 เตาอบขนาดใหญ่ พร้อมกระจก 2 ชั้น
- ให้ความร้อน 50 - 250°C
- อบด้วยระบบไฟบน - ล่าง
- มอเตอร์หมุนอาหารขณะปิ้ง - ย่าง
- ผลิตจากวัสดุสแตนเลส 18/10

ปกติ ~~137,000~~ **พิเศษ 98,900**

รุ่น 66X935

- เตาตั้งพื้นขนาด 60 ซ.ม.
- 4 หัวเตาเซรามิค
- สัญญาไฟแสดงขณะทำงาน
- เตาอบความจุ 59 ลิตร
- ประตูกระจก 2 ชั้นทนความร้อน
- แผงกันเปื้อน ทำความสะอาดด้วยตัวเองในเตาอบ
- ตัวเตาผลิตจากแสตนเลส 18/10 ปลอดสนิม 100%

ปกติ ~~71,800~~ **พิเศษ 51,900**

รุ่น 66X042

- เตาตั้งพื้นสีสแตนเลส-สีขาวขนาด 60 ซ.ม.
- 4 หัวเตาไฟฟ้า
- มีสัญญาณไฟแสดงขณะหัวเตาไฟฟ้าทำงาน
- ให้ความร้อน 50 - 250 C°
- สามารถตั้งเวลาได้ 60 นาที
- มอเตอร์ย่าง พร้อมเหล็กเสียบอาหาร และถาดเคลือบสำหรับอบ
- ตัวเตาผลิตจากสแตนเลส 18/10

ปกติ ~~55,300~~ **พิเศษ 39,950**

รุ่น 66 X 331 PB

- เตาตั้งพื้นสีสแตนเลส-สีขาวขนาด 60 ซ.ม.
- **เตาด้านบน**
  - ระบบจุดอัตโนมัติ
  - 3 หัวแก๊ส 1 หัวเพลทไฟฟ้า
- **เตาอบ**
  - ให้ความร้อน 50 - 250°C
  - ประกอบอาหาร 7 โปรแกรม
  - ระบบ Thermostart
  - ไฟแสดงสถานะการทำงาน
  - กxลxส (600X600X850 มม.)

สีขาว

ปกติ ~~48,200~~ **พิเศษ 29,900**

สีสแตนเลส

ปกติ ~~53,900~~ **พิเศษ 38,900**

รุ่น 55X340 DR/55WL 342

- เตาตั้งพื้นสีสแตนเลส-สีขาวขนาด 50 ซ.ม.
- 3 หัวแก๊ส 1 หัวเตาไฟฟา
- ให้ความรู้อน 50 - 250C
- สามารถตั้งเวลาได้ 60 นาที
- มอเตอร์ย่าง พร้อมเหล็กเสียบอาหาร และถาดเคลือบสำหรับอบ
- ตัวเตาผลิตจากสแตนเลส 18/10
- สำหรับสีขาวเคลือบ Enamel ให้ความสวยงามทนทาน

สีขาว

ปกติ ~~32,300~~ **พิเศษ 23,900**

สีสแตนเลส

ปกติ ~~38,500~~ **พิเศษ 27,900**

รุ่น 96 X 540 PB

- เตาตั้งพื้นสีสแตนเลส-สีขาวขนาด 90 ซ.ม.
- ระบบจุดอัตโนมัติ
- 4 หัวแก๊ส 1 หัวเพลทไฟฟ้า
- มี 2 สี ขนาด 90 ซม.
- ให้ความร้อน 50 - 250°C
- ไฟแสดงสถานะการทำงาน
- มีไฟส่องสว่างภายในตู้
- ประตูกระจก 2 ชั้น

ปกติ ~~61,000~~ **พิเศษ 46,900**

Microwave

รุ่น 300-00 SS

- เตาอบไมโครเวฟ
- ประตูกระจก 2 ชั้น
- ฟังก์ชั่นในการปรุงอาหาร 8 โปรแกรม
- ระบบตั้งเวลาอิเลคทรอนิค
- ตัวเครื่องด้านในและถาดรองสามารถถอดล้างทำความสะอาดได้

ปกติ ~~53,350~~ **พิเศษ 40,880**

อีกหนึ่งความสมบูรณ์แบบที่ ELBA ภูมิใจนำเสนอ
โดยคำนึงถึงรูปแบบที่ล้ำสมัย กับความลงตัวในการใช้งานที่
เป็นทั้งเตาไมโครเวฟและเตาอบในเครื่องเดียวกัน

FUNCTIONS

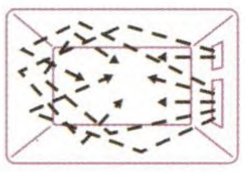
Microwave only [5 levels]

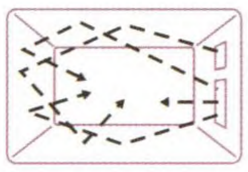
Automatic defrosting

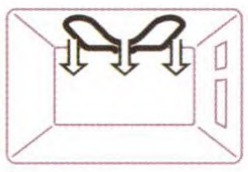
Grill only

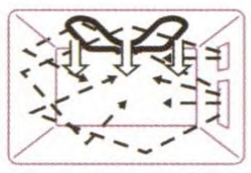
Microwave with Grill

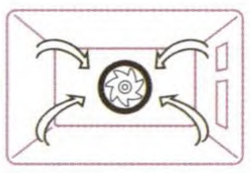
Fan oven only

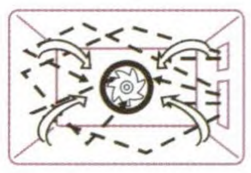
Microwave with Fan

Dishwasher
เครื่องล้างจานแบบ Built-in

รุ่น IDW 129

- 8 โปรแกรม การทำงาน
- ความจุ 12 ชิ้นอาหารมาตรฐาน
- สามารถปรับอุณหภูมิในขณะล้างได้ 3 ระดับ 40-60-70C°
- ควบคุมการทำงานด้วยระบบอิเลคทรอนิค
- ปลอดภัยด้วยระบบป้องกันรั่ว Agua Stop

ปกติ ~~65,000~~ **พิเศษ 46,900**

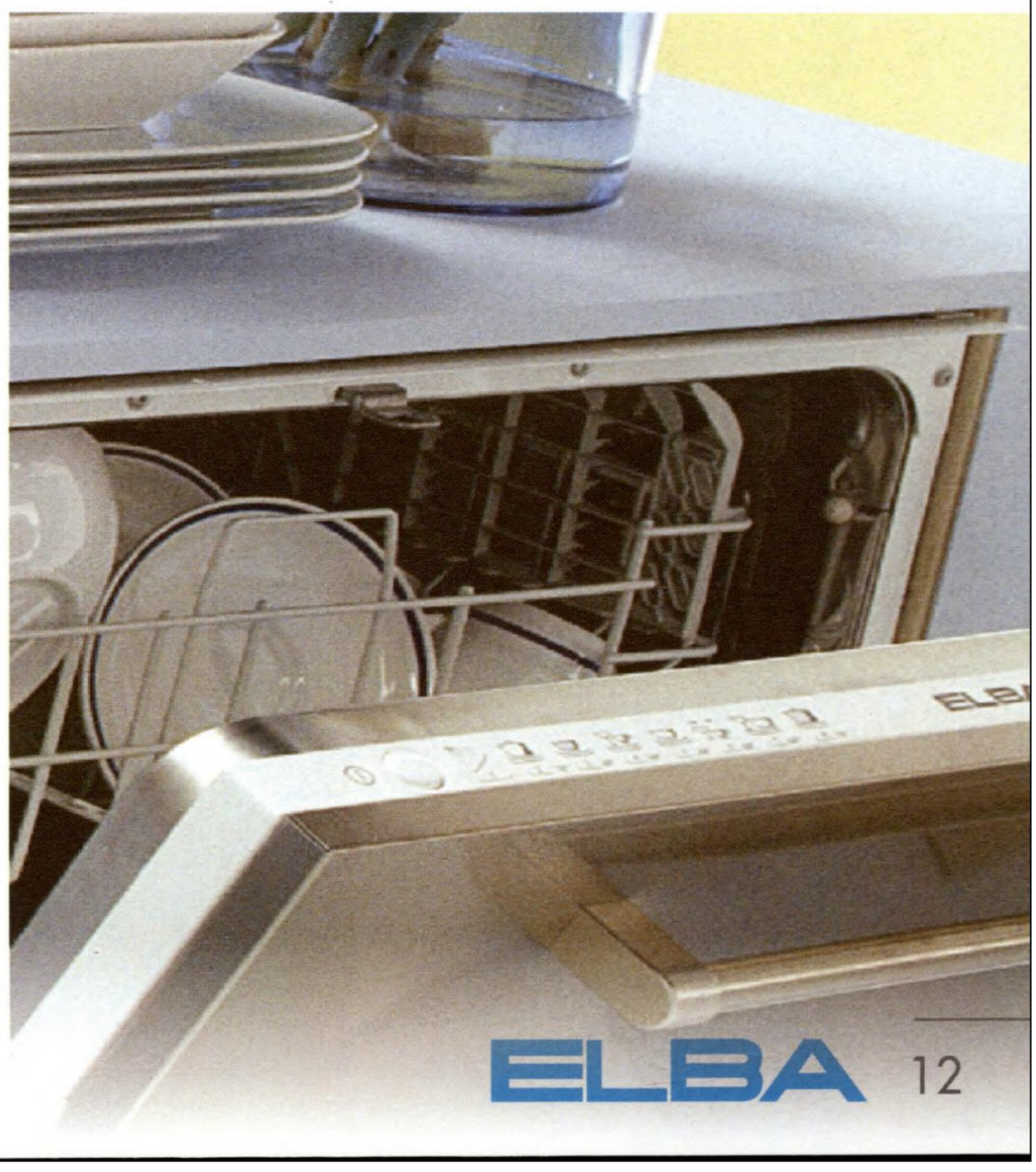

Sink
อ่างล้างจาน

รุ่น ECON 2S ST
- ผลิตจากสแตนเลส
- ชนิด 1 หลุม 1 ที่พักจาน
- ขนาด 800X450 มม.

ปกติ ~~2,840~~ **พิเศษ 1,920**

รุ่น CR 55 ST
- ผลิตจากสแตนเลส
- ชนิด 1 หลุม 1 ที่พักจาน
- ขนาด 820X 470 มม.

ปกติ ~~3,700~~ **พิเศษ 2,650**

รุ่น ECON 1S ST
- ผลิตจากสแตนเลส
- ชนิด 1 หลุม 1 ที่พักจาน
- ขนาด 1000X500 มม.

ปกติ ~~3,020~~ **พิเศษ 1,990**

รุ่น CR 88 ST
- ผลิตจากสแตนเลส
- ชนิด 1 หลุม 1 ที่พักจาน
- ขนาด 1000X500 มม.

ปกติ ~~4,000~~ **พิเศษ 2,890**

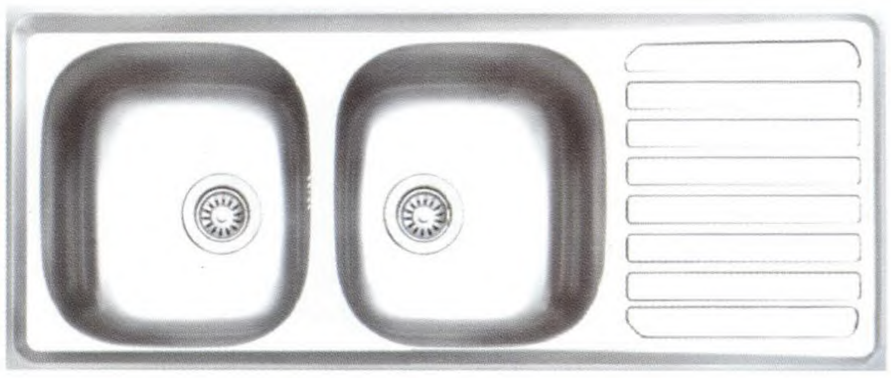

รุ่น ECON 3S ST
- ผลิตจากสแตนเลส
- ชนิด 2 หลุม 1 ที่พักจาน
- ขนาด 1200X500 มม.

ปกติ ~~4,950~~ **พิเศษ 3,550**

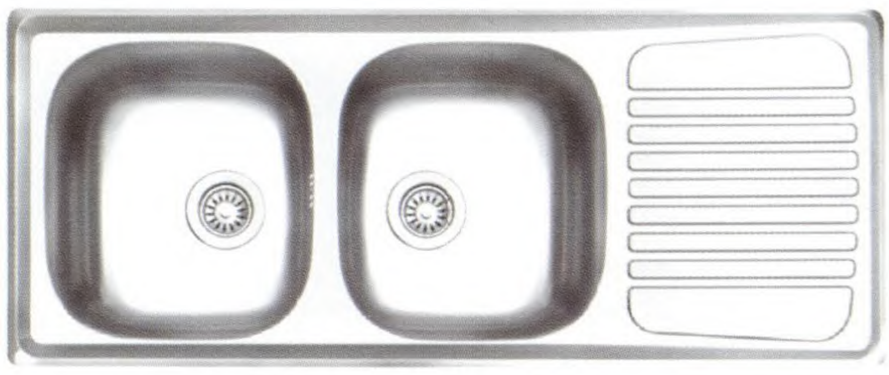

รุ่น CR 99 ST

ปกติ ~~5,900~~ **พิเศษ 4,250**
- ผลิตจากสแตนเลส
- ชนิด 2 หลุม 1 ที่พักจาน
- ขนาด 1200X500 มม.

Sink
อ่างล้างจาน

รุ่น TP 55 ST/R (ที่พักขวา) TP 55 ST/L (ที่พักซ้าย)

- ผลิตจากสแตนเลส
- ชนิด 1 หลุม 1 ที่พักจาน
- ขนาด 820X470 มม.

ปกติ ~~4,100~~ **พิเศษ 2,950**

รุ่น TP 88 ST/R (ที่พักขวา) TP 88 ST/L (ที่พักซ้าย)

- ผลิตจากสแตนเลส
- ชนิด 1 หลุม 1 ที่พักจาน
- ขนาด 1000X500 มม.

ปกติ ~~4,450~~ **พิเศษ 3,190**

รุ่น TP 99 ST/R (ที่พักขวา) TP 99 ST/L (ที่พักซ้าย)

- ผลิตจากสแตนเลส
- ชนิด 1 หลุม 1 ที่พักจาน
- ขนาด 1200X500 มม.

ปกติ ~~6,300~~ **พิเศษ 4,550**

รุ่น CR 11 ST

- ผลิตจากสแตนเลส
- ชนิด 1 หลุม
- ขนาด 600X500 มม.

ปกติ ~~3,870~~ **พิเศษ 2,860**

รุ่น XXL 5 ST

- ผลิตจากสแตนเลส
- ชนิด 2 หลุม
- ขนาด 1000X500 มม.

ปกติ ~~6,800~~ **พิเศษ 4,890**

รุ่น XXL 8S ST

- ผลิตจากสแตนเลส
- ชนิด 1 หลุม 1 ที่พักจาน
- ขนาด 1000X500 มม.

ปกติ ~~5,100~~ **พิเศษ 3,650**

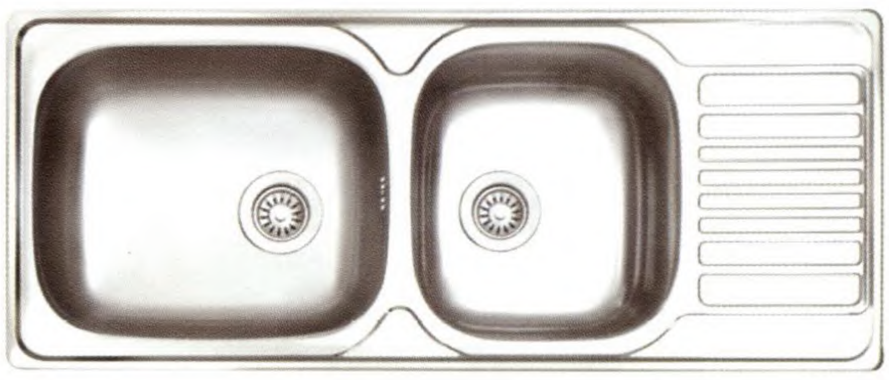

รุ่น XXL 9 S ST

- ผลิตจากสแตนเลส
- ชนิด 2 หลุม 1 ที่พักจาน
- ขนาด 1200X500 มม.

ปกติ ~~8,000~~ **พิเศษ 5,750**

ท่อดักกลิ่น (P-TRAP)
ชุดสะดือ และก๊อกน้ำเย็น
รุ่น SC- 07S CH
มูลค่า 250.-

Axia 30 cm.

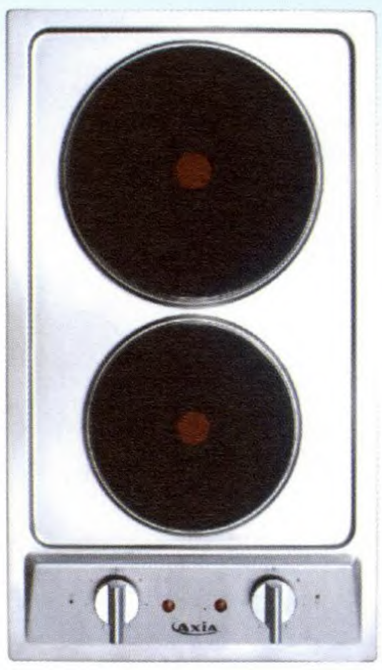

เตาไฟฟ้าโดมิโน Axia รุ่น A30 - 020

- ★ ขนาด 30 ซม.
- ★ 2 เพลทไฟฟ้า (จุดแดง) ให้ความร้อนได้เร็ว
- ★ หัวเพลทขนาดใหญ่ 180 ซม. กำลังไฟ 2,000 วัตต์
- ★ หัวเพลทขนาดเล็ก 145 ซม. กำลังไฟ 1,500 วัตต์
- ★ มีสัญญาณไฟแสดงขณะเครื่องทำงาน
- ★ ตัวเตาผลิตจากสแตนเลส 304

ปกติ ~~6,900~~ **พิเศษ 5,290**

เตาแก๊สโดมิโน Axia รุ่น A30 - 210

- ★ ขนาด 30 ซม.
- ★ 2 หัวแก๊ส (1 หัวแก๊สใหญ่ไฟแรงเปลวไฟ 3ชั้น กำลังไฟ4,500 วัตต์)
- ★ ตะแกรงวางภาชนะ เคลือบด้วย Enamel ทนความร้อนสูง
- ★ ตัวเตาผลิตจากสแตนเลส 304

ปกติ ~~6,900~~ **พิเศษ 4,990**

Axia 60 cm.

เตาแก๊สไฟฟ้า Axia รุ่น A60 - 311

- ★ ขนาด 60 ซม.
- ★ 3หัวแก๊ส 1 หัวเพลทไฟฟ้า (จุดแดง)
- ★ หัวเตาแก๊สใหญ่ไฟแรง เปลวไฟ 3ชั้น ให้ความร้อน 4,500 วัตต์
- ★ 1 หัวเพลทไฟฟ้าขนาด 145 ซม. กำลังไฟ 1,500 วัตต์
- ★ ตัวเตาผลิตจาก สแตนเลส 304

ปกติ ~~12,500~~ **พิเศษ 8,990**

เตาแก๊ส Axia รุ่น A60 - 441

- ★ ขนาด 60 ซม.
- ★ 4 หัวแก๊ส (1หัวแก๊สใหญ่)
- ★ หัวแก๊สใหญ่ไฟแรง เปลวไฟ 3ชั้น ให้ความร้อน 4,500 วัตต์
- ★ ตะแกรงรองภาชนะผลิตจากเหล็กหล่อเหมาะสำหรับการใช้งาน หนักโดยเฉพาะ
- ★ ตัวเตาผลิตจาก สแตนเลส 304

ปกติ ~~12,500~~ **พิเศษ 8,990**

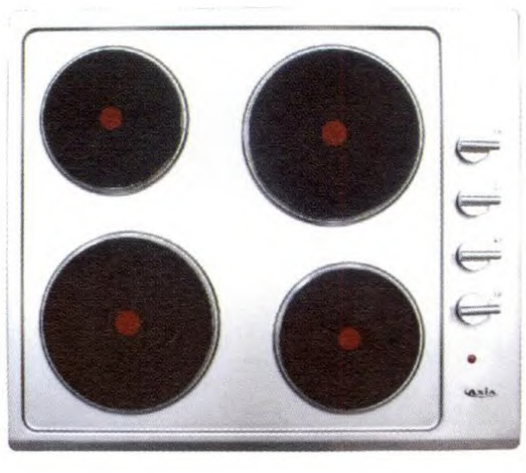

เตาไฟฟ้า Axia รุ่น A60 - 042

- ★ ขนาด 60 ซม.
- ★ 4 เพลทไฟฟ้า (จุดแดง) ให้ความร้อนเร็ว
- ★ เพลทไฟฟ้าขนาด 180 ซม. กำลังไฟสูงสุด 2,000 วัตต์
- ★ เพลทไฟฟ้าขนาด 145 ซม. กำลังไฟสูงสุด 1,500 วัตต์
- ★ มีสัญญาณไฟแสดงขณะเครื่องทำงาน
- ★ ตัวเตาผลิตจากสแตนเลส 304

ปกติ ~~12,900~~ **พิเศษ 9,200**

Axia 70 cm.

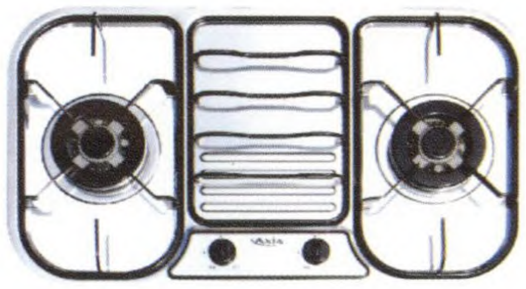

เตาแก๊ส Axia รุ่น A70 - 201

- ★ หัวเตาแก๊สใหญ่ 2หัว (เปลวไฟ 3ชั้น)
- ★ ให้ความร้อนสูงสุด 4,500 วัตต์
- ★ ระบบจุดอัตโนมัติ
- ★ ตัวเตาผลิตจากสแตนเลส 304

ปกติ ~~9,100~~ **พิเศษ 6,590**

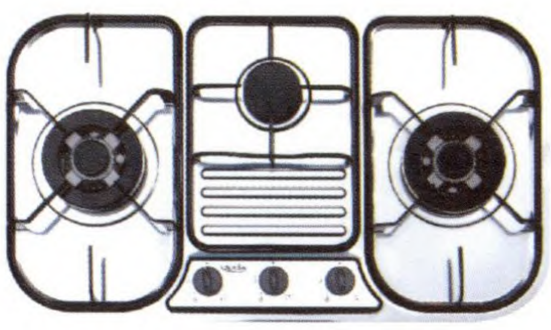

เตาแก๊ส Axia รุ่น A70 - 301

- ★ 3หัวแก๊ส
- ★ หัวเตาแก๊สเปลวไฟ 3ชั้น กำลังไฟสูงสุด 4,500 วัตต์
- ★ หัวเตาแก๊ส (เล็ก) กำลังไฟสูงสุด 1,700 วัตต์
- ★ ระบบจุดอัตโนมัติ
- ★ ตัวเตาผลิตจากสแตนเลส 304

ปกติ ~~10,900~~ **พิเศษ 7,790**

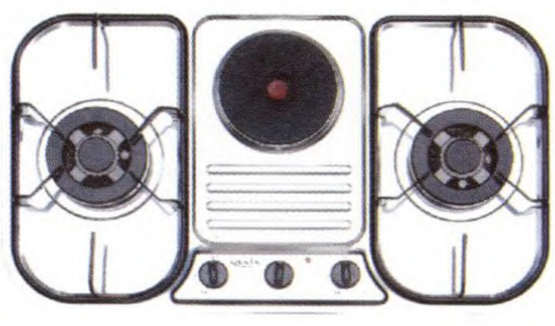

เตาแก๊ส Axia รุ่น A70 - 211

- ★ 2หัวแก๊ส 1หัวเตาไฟฟ้า
- ★ หัวเตาไฟฟ้าจุดแดง ให้ความร้อน 1,500 วัตต์
- ★ หัวเตาแก๊สเปลวไฟ 3ชั้น กำลังไฟสูงสุด 4,500 วัตต์
- ★ ระบบจุดอัตโนมัติ
- ★ ตัวเตาผลิตจากสแตนเลส 304

ปกติ ~~11,900~~ **พิเศษ 8,590**

Axia Ceramic 70 cm.

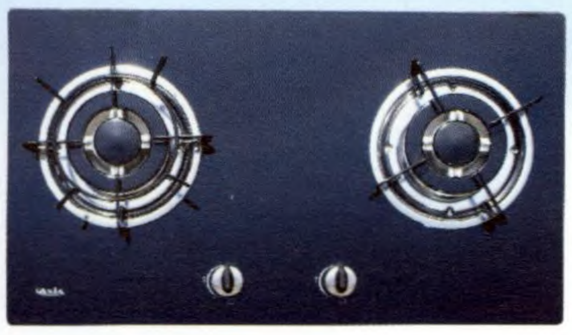

เตาแก๊ส กระจกคริสตัล Axia รุ่น A71 - 201XX

- ★ ขนาด 71 ซม.
- ★ หัวเตาแก๊สใหญ่ 2หัว (เปลวไฟ 3ชั้น)
- ★ ให้ความร้อนสูงสุด 4,500 วัตต์
- ★ ตัวเตาผลิตจากกระจก Hi - Tran ให้ความแข็งแกร่ง ทนทาน
- ★ ตะแกรงรองวางภาชนะ เคลือบด้วย Enamel ทนความร้อนสูง

ปกติ ~~11,500~~ **พิเศษ 7,990**

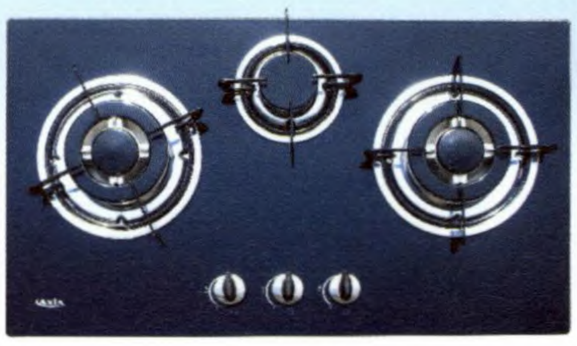

เตาแก๊ส กระจกคริสตัล Axia รุ่น A71 - 301XX

- ★ ขนาด 71 ซม.
- ★ เตาแก๊สใหญ่ 2หัว (เปลวไฟ 3ชั้น) ให้ความร้อนสูงสุด 4,500 วัตต์
- ★ หัวเตาแก๊สเล็ก ให้ความร้อน 1,700 วัตต์
- ★ ตัวเตาผลิตจากกระจกHi - Tran ให้ความแข็งแกร่ง ทนทาน
- ★ ตะแกรงรองสำหรับวางภาชนะ เคลือบด้วย Enamel ทนความร้อนสูง

ปกติ ~~12,500~~ **พิเศษ 8,990**

เตาแก๊ส กระจกคริสตัล Axia รุ่น A77 - 201KK

- ★ ขนาด 73 ซม.
- ★ หัวเตาแก๊สใหญ่ 2หัว (เปลวไฟ 3ชั้น) ให้ความร้อนสูงสุด 4,500 วัตต์
- ★ ตัวเตา (กระจก Schott จากประเทศเยอรมัน) ผลิตด้วยเทคโนโลยีล้ำสมัย คุณภาพสูงและได้รับการยอมรับจากทั่วโลก พร้อมทั้งให้ความแข็งแกร่งทนทาน ตลอดการใช้งาน
- ★ ตะแกรงรองสำหรับวางภาชนะ ผลิตจากเหล็กหล่อ ให้ความสวยงาม รองรับงานหนักได้

ปกติ ~~11,700~~ **พิเศษ 8,490**

เตาแก๊ส กระจกคริสตัล Axia รุ่น A77 - 301KK

- ★ ขนาด 73 ซม.
- ★ หัวเตาแก๊สใหญ่ 3หัว (เปลวไฟ 3ชั้น) ให้ความร้อนสูงสุด 4,500 วัตต์
- ★ ตัวเตา (กระจก Schott จากประเทศเยอรมัน) ผลิตด้วยเทคโนโลยีล้ำสมัย คุณภาพสูงและได้รับการยอมรับจากทั่วโลก พร้อมทั้งให้ความแข็งแกร่งทนทาน ตลอดการใช้งาน
- ★ ตะแกรงรองสำหรับวางภาชนะ ผลิตจากเหล็กหล่อ ให้ความสวยงาม รองรับงานหนักได้

ปกติ ~~13,500~~ **พิเศษ 9,490**

สำหรับครัวไทย

New Series/Heay Duty

เตาแก๊ส Axia(สำหรับครัวไทย) รุ่น A73 - 201

- ★ ขนาด 73 ซม.
- ★ หัวเตาแก๊สใหญ่ 2หัว (เปลวไฟ 3ชั้น) ให้ความร้อนสูงสุด 4,500 วัตต์
- ★ ตัวเตาผลิตจากสแตนเลส 304
- ★ ระบบจุดอัตโนมัติ
- ★ ตะแกรงรองสำหรับวางภาชนะ ผลิตจากเหล็กหล่อ ให้ความแข็งแกร่ง ทนทานสามารถรองรับงานหนักได้

ปกติ ~~9,900~~ **พิเศษ 6,990**

เตาแก๊ส Axia(สำหรับครัวไทย) รุ่น A73 - 301

- ★ ขนาด 73 ซม.
- ★ หัวเตาแก๊สใหญ่ 2หัว (เปลวไฟ 3ชั้น) ให้ความร้อนสูงสุด 4,500 วัตต์ หัวเตาแก๊สเล็ก ให้ความร้อนสูงสุด 1,700 วัตต์
- ★ ตัวเตาผลิตจากสแตนเลส 304
- ★ ระบบจุดอัตโนมัติ
- ★ ตะแกรงรองสำหรับวางภาชนะ ผลิตจากเหล็กหล่อ ให้ความแข็งแกร่ง ทนทานสามารถรองรับงานหนักได้

ปกติ ~~11,500~~ **พิเศษ 7,990**

เตาแก๊ส Axia(สำหรับครัวไทย) รุ่น A73 - 211

- ★ ขนาด 73 ซม.
- ★ หัวเตาแก๊สใหญ่ 2หัว (เปลวไฟ 3ชั้น) ให้ความร้อนสูงสุด 4,500 วัตต์ หัวเตาไฟฟ้า (จุดแดง) ให้ความร้อนสูงสุด 1,500 วัตต์
- ★ ตัวเตาผลิตจากสแตนเลส 304
- ★ ระบบจุดอัตโนมัติ
- ★ ตะแกรงรองสำหรับวางภาชนะ ผลิตจากเหล็กหล่อ ให้ความแข็งแกร่ง ทนทานสามารถรองรับงานหนักได้

ปกติ ~~12,500~~ **พิเศษ 8,990**

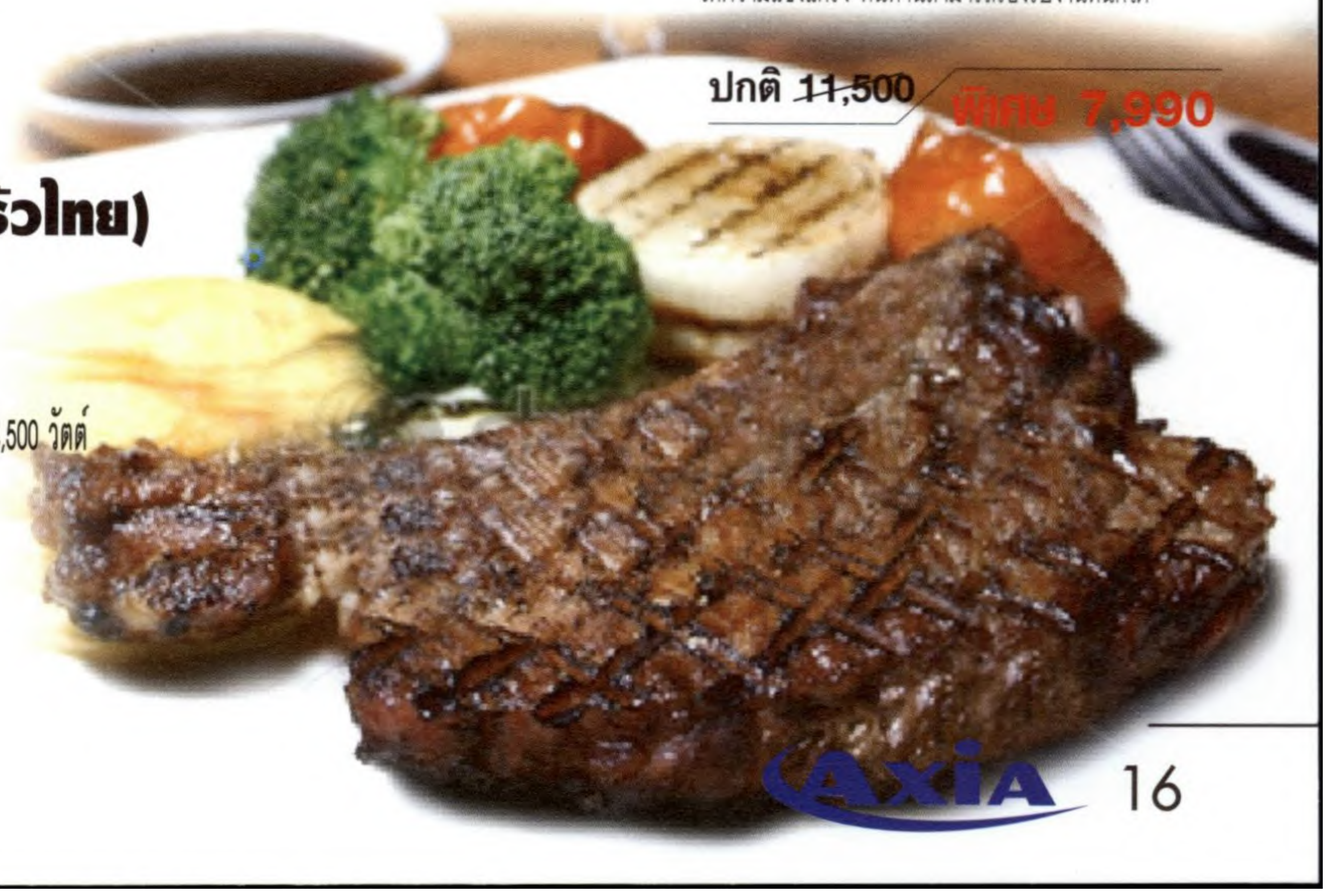

New arrival...New design

Hood/Standard
เครื่องดูดควันมาตรฐาน

เครื่องดูดควัน รุ่น AX6000 XS F60

- เครื่องดูดควันขนาด 60 ซม.
- กำลังแรงดูด 600 ลบ.ม./ชั่วโมง
  สามารถปรับแรงดูดได้ 3 ระดับ
- แผ่นกรองน้ำมัน ALUMINIUM FILTER แบบ 5 ชั้น
  แยกส่วน 2 ชิ้น ถอดล้างง่าย
- แบบมาตรฐาน 2 มอเตอร์
- ผลิตจากสแตนเลส 18/10

ปกติ ~~7,900~~ พิเศษ 5,690

เครื่องดูดควัน รุ่น AX9000 XS F90

- เครื่องดูดควันขนาด 90 ซม.
- กำลังแรงดูด 600 ลบ.ม./ชั่วโมง
  สามารถปรับแรงดูดได้ 3 ระดับ
- แผ่นกรองน้ำมัน ALUMINIUM FILTER แบบ 5 ชั้น
  แยกส่วน 3 ชิ้น ถอดล้างง่าย
- แบบมาตรฐาน 2 มอเตอร์
- ผลิตจากสแตนเลส 18/10

ปกติ ~~9,100~~ พิเศษ 6,590

เครื่องดูดควัน รุ่น AX909 XS F90

- เครื่องดูดควันกระโจม 90ซม.
- กำลังดูด 1000 m/h ปรับแรงดูดได้ 3 ระดับ
- แผ่นอลูมิเนียมฟิลเตอร์ 2 แผ่น แบบ 5 ชั้น
- ตัวกระจกผลิตจากกระจกนิรภัยขึ้นรูป
- ผลิตจากสแตนเลส 18/10

ปกติ ~~19,500~~ พิเศษ 13,900

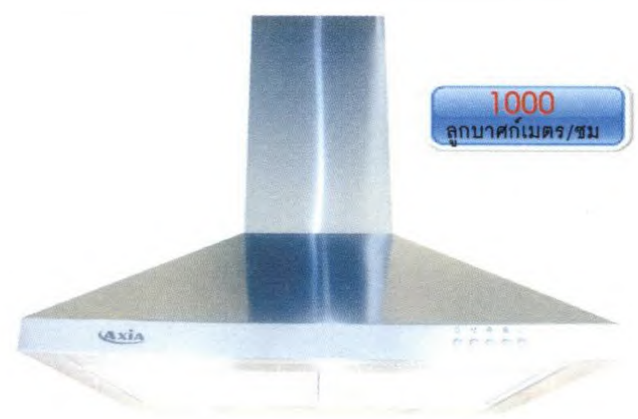

เครื่องดูดควัน รุ่น AX60 XS F60

- ขนาด 60 ซม.
- กำลังดูด 1,000 m/h สามารถปรับแรงดูดได้ 3 ระดับ
- ระบบการทำงานแบบมอเตอร์ ใบพัดคู่ ให้ประสิทธิภาพสูง
- ผลิตจากสแตนเลสเนื้อดี ให้ความสวยงาม ทนทาน
- แผ่นกรองน้ำมันแบบ5ชั้น (Aluminum Crease Fiter) แยกชิ้น 3แผ่น
  ถอดล้างทำความสะอาดได้
- หลอดไฟส่องสว่าง(Halogen) 2 ดวง
- ระดับความดังของเสียงสูงสุด 50 เดซิเบล

ปกติ ~~13,000~~ พิเศษ 9,500

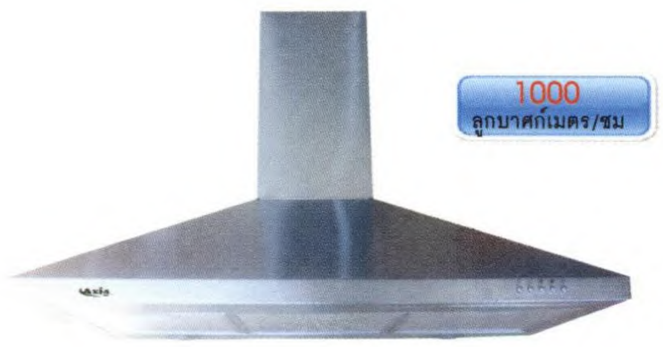

เครื่องดูดควัน รุ่น AX90 XS SF90

- ขนาด 90 ซม.
- กำลังดูด 1,000 m/h สามารถปรับแรงดูดได้ 3 ระดับ
- ระบบการทำงานแบบมอเตอร์ ใบพัดคู่ ให้ประสิทธิภาพสูง
- ผลิตจากสแตนเลสเนื้อดี ให้ความสวยงาม ทนทาน
- แผ่นกรองน้ำมันแบบ5ชั้น (Aluminum Crease Fiter) แยกชิ้น 3แผ่น
  ถอดล้างทำความสะอาดได้
- หลอดไฟส่องสว่าง(Halogen) 2 ดวง
- ระดับความดังของเสียงสูงสุด 50 เดซิเบล

ปกติ ~~14,000~~ พิเศษ 9,900

New arrival...New design

เตาแก๊สตั้งโต๊ะ

เตาแก๊สคู่ตั้งโต๊ะ รุ่น A11-2G

- 2 หัวแก๊ส
- ท่อส่งแก๊สทำจากวัสดุทองเหลือง
- หัวเตาแก๊สให้ความร้อนสม่ำเสมอ
- สามารถปรับกำลังไฟได้
- ระบบอุดอัตโนมัติ
- ตัวเตาผลิตจากสแตนเลส

ปกติ ~~3,750~~ พิเศษ 2,790

เตาแก๊สคู่ตั้งโต๊ะ รุ่น A22-2P

- 2 หัวอินฟาเรด
- ท่อส่งแก๊สทำจากวัสดุทองเหลือง
- หัวเตาสามรถปรับกำลังไฟได้ตามต้องการ
- สามารถใช้งานได้ทั้งประเภทปิ้ง-ย่าง
- ประหยัดแก๊สได้มากกว่า 40%

ปกติ ~~4,150~~ พิเศษ 2,990

Hob

เตาแก๊ส-ไฟฟ้าฝังเฟอร์นิเจอร์

เตาฝัง รุ่น 71-2P

- 2 หัวอินฟาเรด
- หัวเตาให้พลังความร้อนสูงถึง 5,500 วัตต์
- สามารถใช้งานได้ทั้งประเภทปิ้ง-ย่าง
- เตาผลิตจากกระจก Hi-Tran ทนความร้อนสูง
- หัวเตาสามารถปรับกำลังไฟได้ตามต้องการ
- ประหยัดแก๊สได้มากกว่า 40%

ปกติ ~~8,300~~ พิเศษ 5,990

Sink

อ่างล้างจาน

อ่างล้างจาน รุ่น Giant 1

- ผลิตจากสแตนเลส
- ชนิด 1 หลุมใหญ่
- ขนาด 76 ซม. X 50 ซม.
- ความลึก 18 ซม.

ปกติ ~~6,990~~ พิเศษ 4,990

ท่อดักกลิ่น (P-TRAP)
ชุดสะดือ และก๊อกน้ำเย็น
รุ่น SC- 07S CH
มูลค่า 250.-

Domino/Hob 30cm.
เตาแก๊ส-ไฟฟ้าฝังเฟอร์นิเจอร์

เตาฝัง รุ่น 230-210 X , 230-110 X , 230-020 X

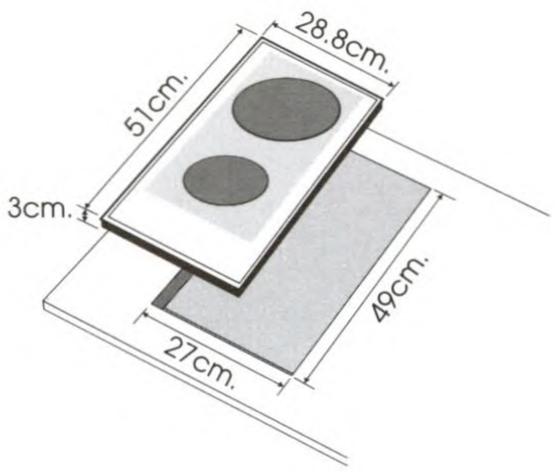

เตาฝัง รุ่น 230-050 X , 230-800 X

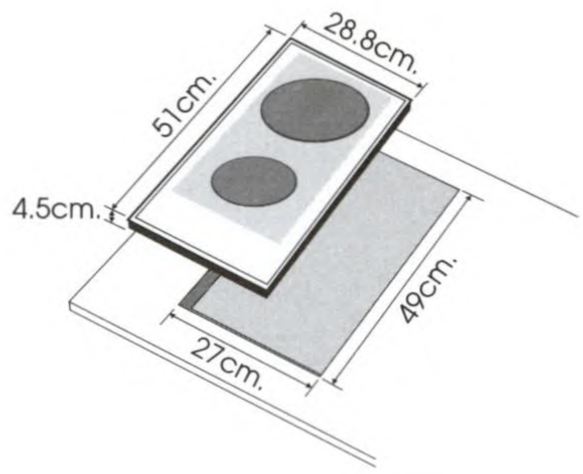

เตาฝัง รุ่น 230-700 X , 230-610 X

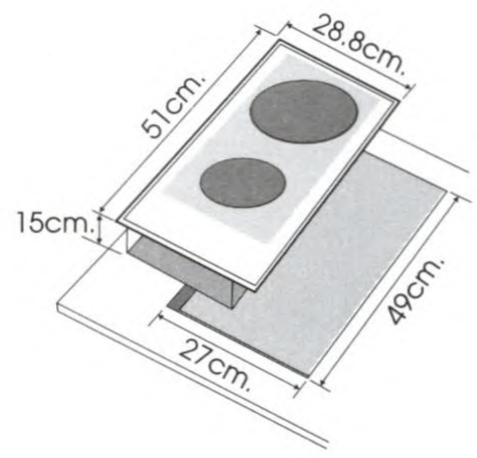

Hob/60cm.
เตาแก๊ส-ไฟฟ้าฝังเฟอร์นิเจอร์

เตาฝัง รุ่น 360-441 X , 360-311 X , 360-044 X , 360-042 X

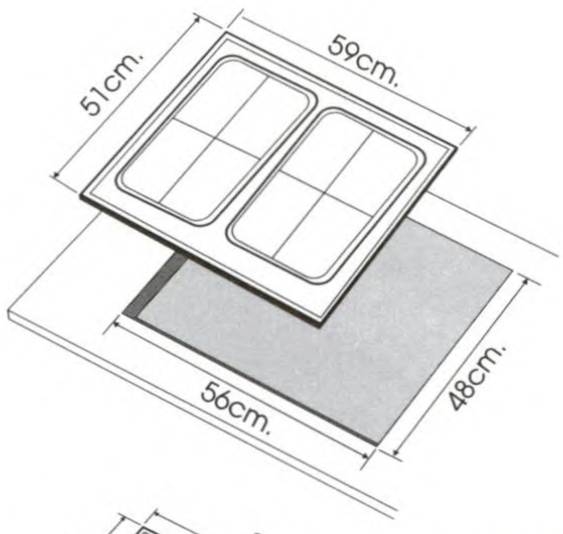

Hob/70 cm.
เตาแก๊ส-ไฟฟ้าฝังเฟอร์นิเจอร์

เตาฝัง รุ่น 375-545 X , 370-281 X , 370-331 X

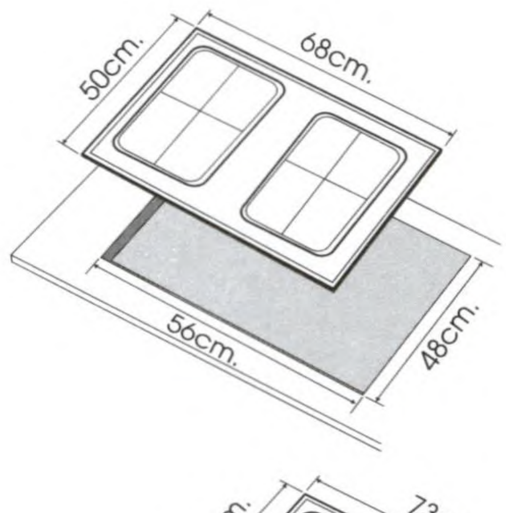

เตาฝัง รุ่น 271-201 KK/WW/XX , 271-301 KK/WW/XX

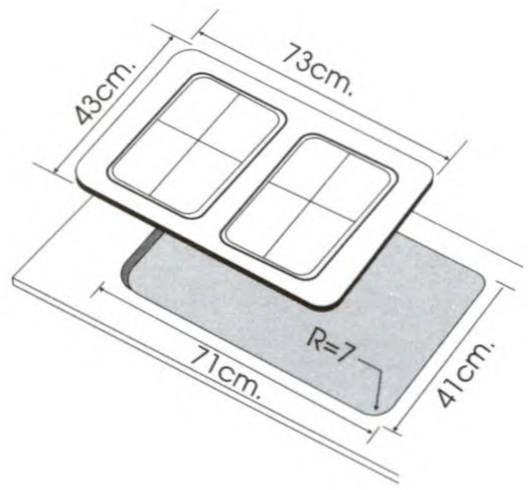

Hob/90 cm.
เตาแก๊ส-ไฟฟ้าฝังเฟอร์นิเจอร์

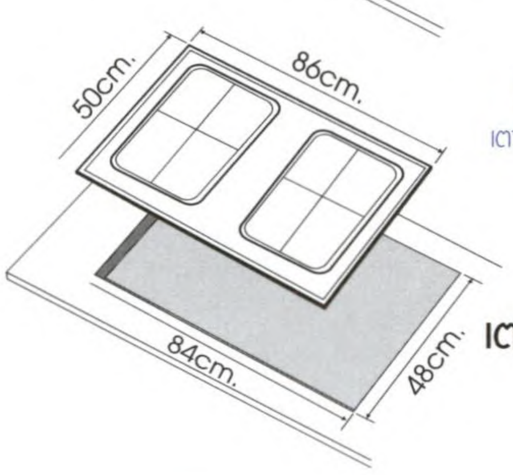

เตาฝัง รุ่น 390-411 X , 390-331 X 390-551 X

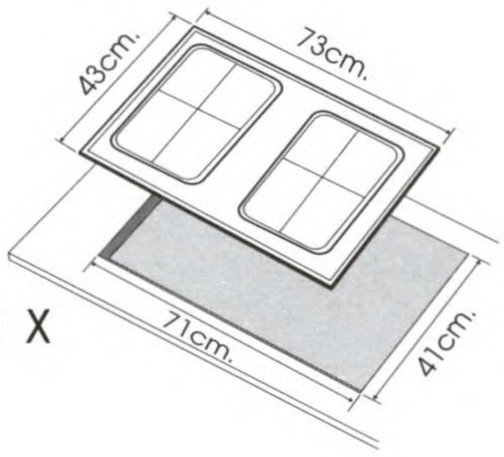

เตาฝัง รุ่น 74-201 SS , 74-030 SS 74-211 SS , 74-301 SS

Hob/Ceramic
เตาแก๊ส-ไฟฟ้าฝังเฟอร์นิเจอร์

เตาฝัง รุ่น 245-440 SS , 245-005 SS 345-450 GL , 345-005 SS

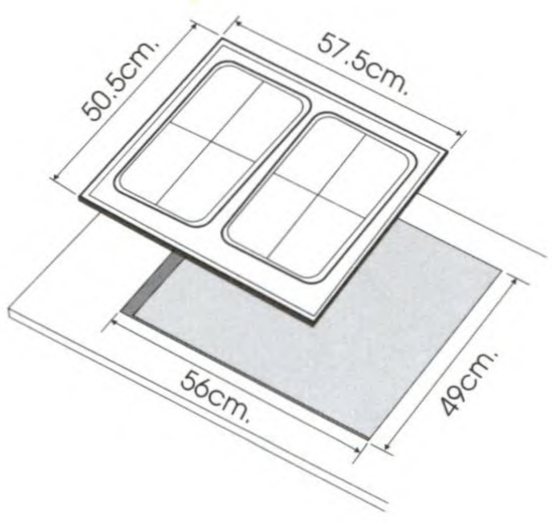

เตาฝัง รุ่น 277-006 SS , 377-006 SS

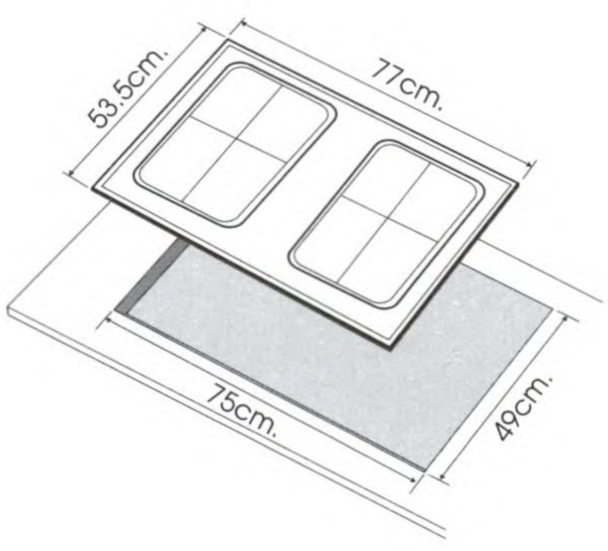

Hood/Standard
เครื่องดูดควันมาตรฐาน

รุ่น SP2195 S2L2 , SP2002 S2L2 , SP2196 MET

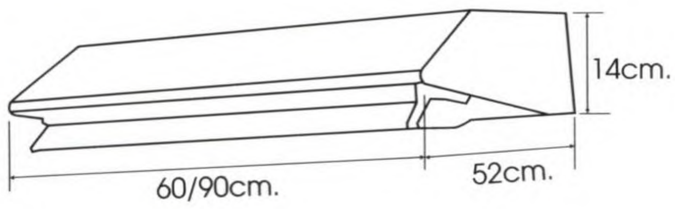

รุ่น SP2196 PU F60 2M XS ST

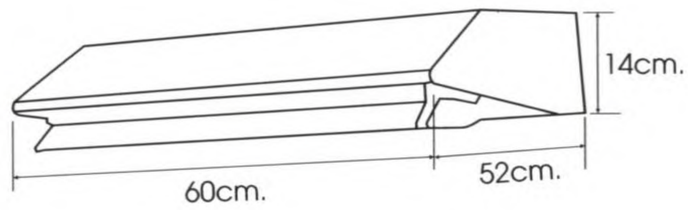

รุ่น 98/413 PU F60 WH / ST

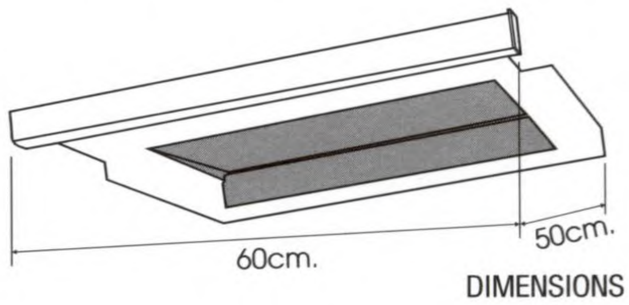

DIMENSIONS

Hood/Pavilion
เครื่องดูดควันกระโจม

รุ่น IS 7388 XS F90

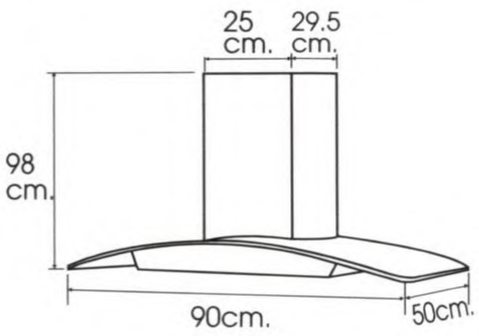

รุ่น IS 9339 XS 90 , K959 XS F90

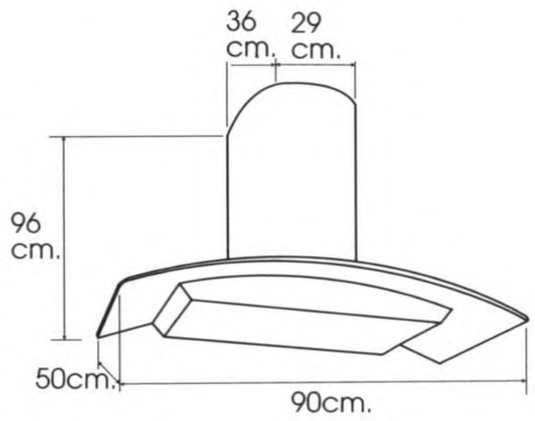

รุ่น K7487 XS F90

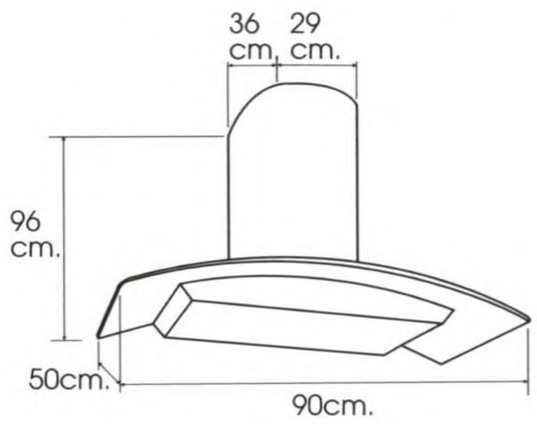

รุ่น KT 5020-99 XS F90

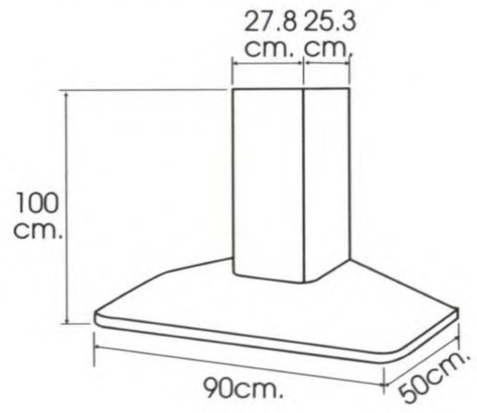

รุ่น K3120C F90XS ST

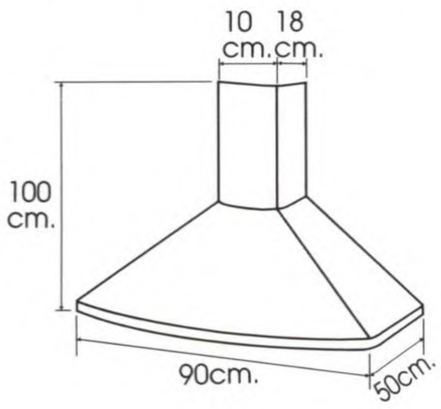

รุ่น K3039 XS F90

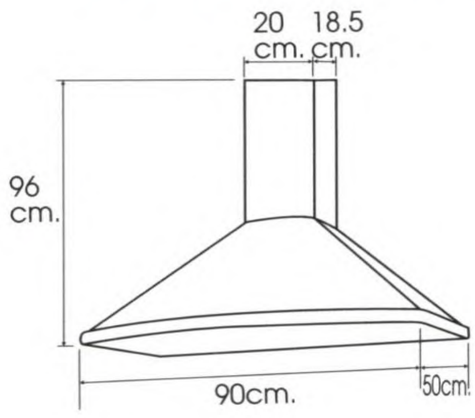

รุ่น Systhesis HIP XS F90

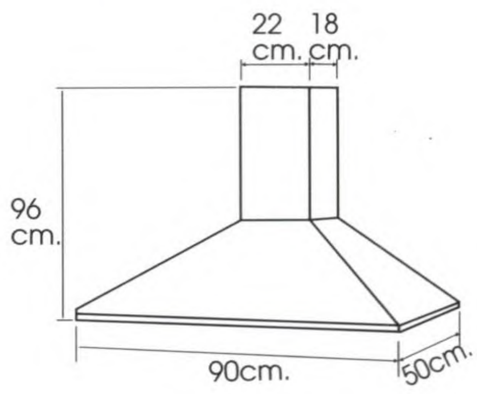

รุ่น K3039-99.0 XS F90

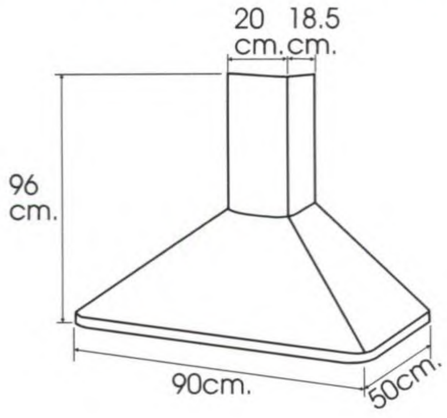

รุ่น K919 XS F90

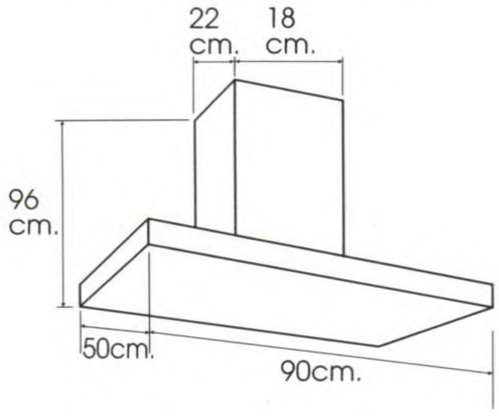

รุ่น K 99 XS F90

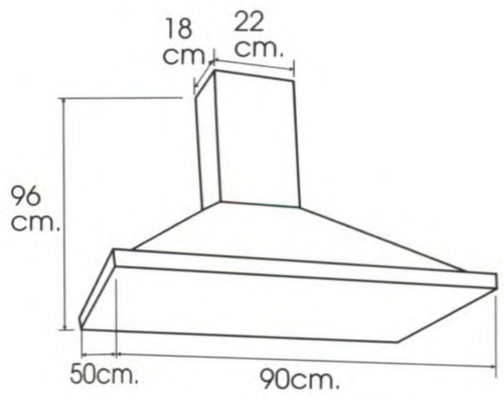

Dimensions

Oven
เตาอบฝังเฟอร์นิเจอร์

รุ่น 110-723 X , 211-800 X , 609-100 X
110-625 X , 211-600

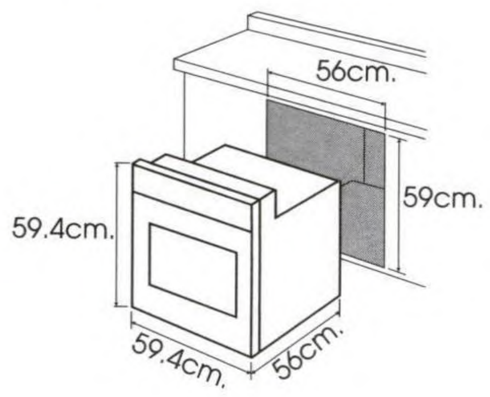

รุ่น 910-800 X

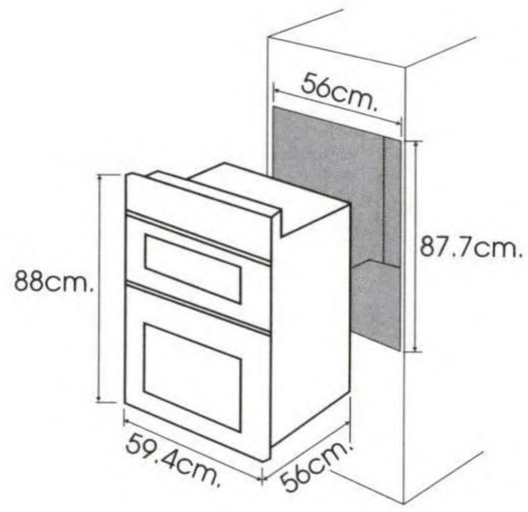

รุ่น 101-80 X

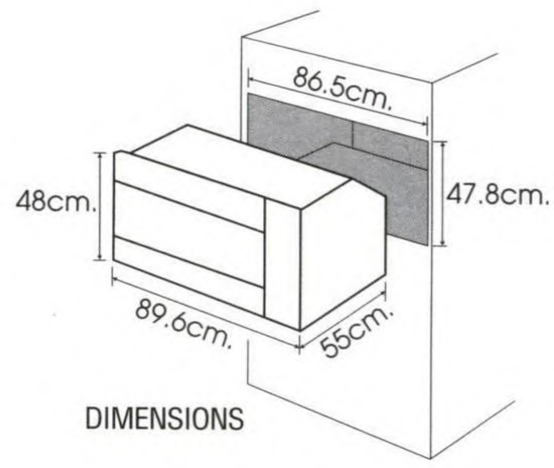

Freestanding
เตาอบฝังเฟอร์นิเจอร์

รุ่น 106 EX 939 , 126 EX 634 T ,
106 EX 970

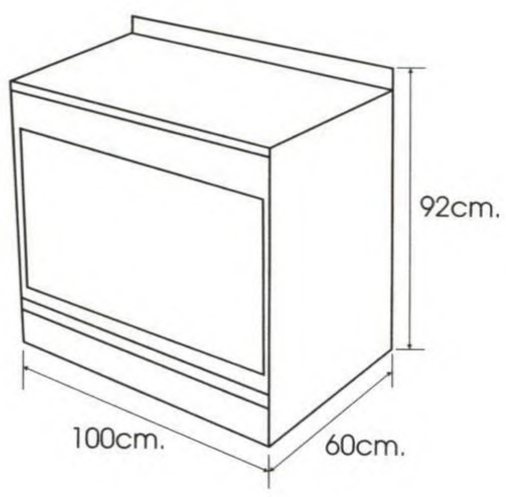

รุ่น 66X935 , 66X042 , 66 X 331 PB
55X340 DR/55WL 342

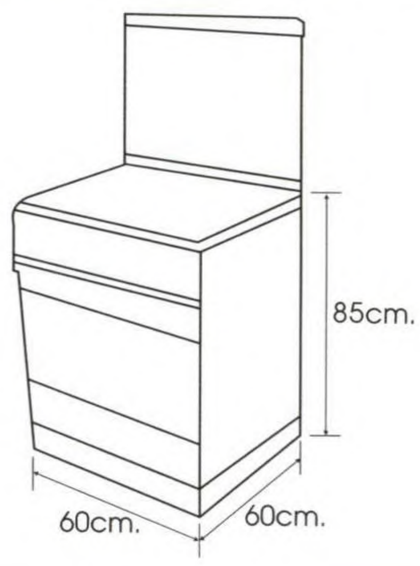

รุ่น 96 X 540 PB

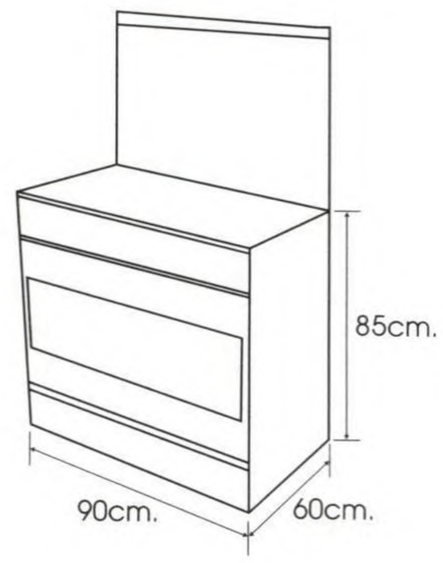

Sink
อ่างล้างจาน

รุ่น ECON 25 ST

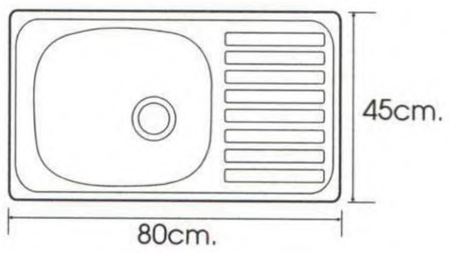

รุ่น CR 55 ST , TP 55 ST/R

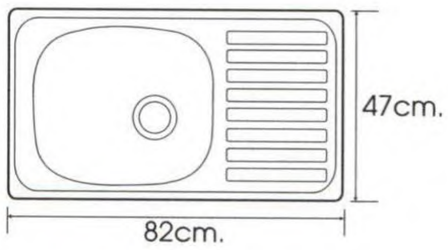

รุ่น ECON 1S ST , CR 88 ST ,
TP 88 ST/L , XXL 8S ST

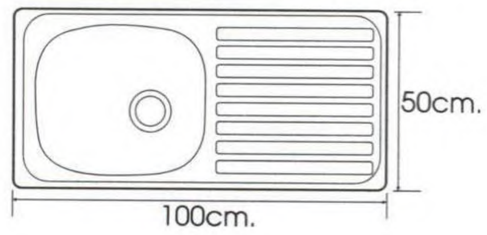

รุ่น ECON 3S ST , CR 99 ST ,
TP 99 ST/L , XXL 9 S ST

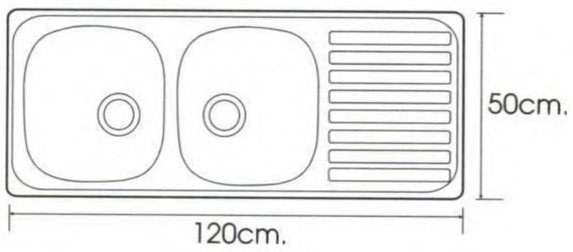

รุ่น XXL 5 ST

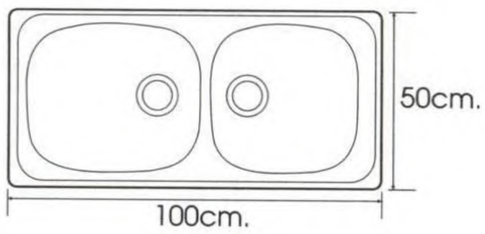

รุ่น CR 11 ST

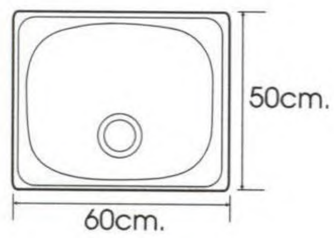

Dimensions

Hob 30cm.
เตาแก๊ส-ไฟฟ้าฝังเฟอร์นิเจอร์

เตาฝัง รุ่น A30-020 , A30-210

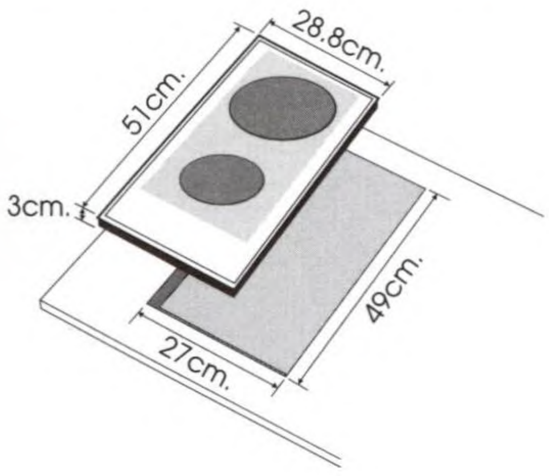

Hob/60cm.
เตาแก๊ส-ไฟฟ้าฝังเฟอร์นิเจอร์

เตาฝัง รุ่น A60-311, A60-441, A60-042

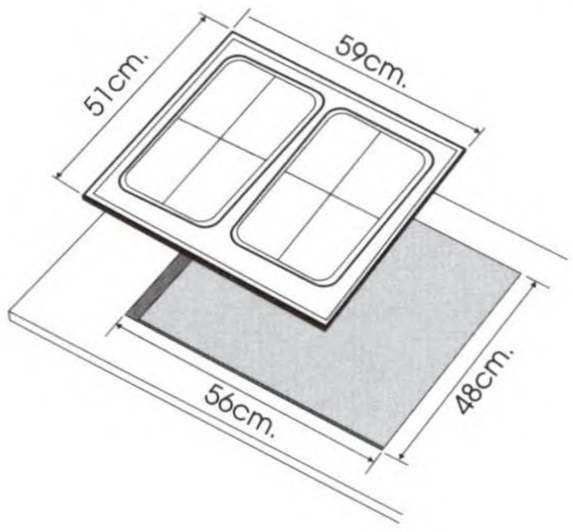

Hob/70 cm.
เตาแก๊ส-ไฟฟ้าฝังเฟอร์นิเจอร์

เตาฝัง รุ่น A70-201, A70-301, A70-211,
A73-201 , A73-301 , A73-211

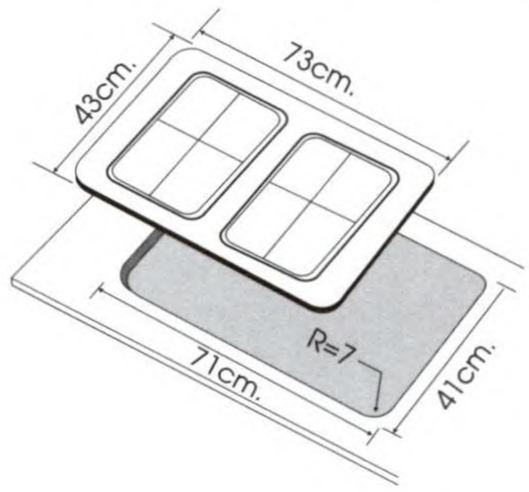

Hob/70 cm.
เตาแก๊ส กระจกคริสตัล

เตาฝัง รุ่น A71-201XX , A71-301XX ,
A77-211KK , A77-301KK

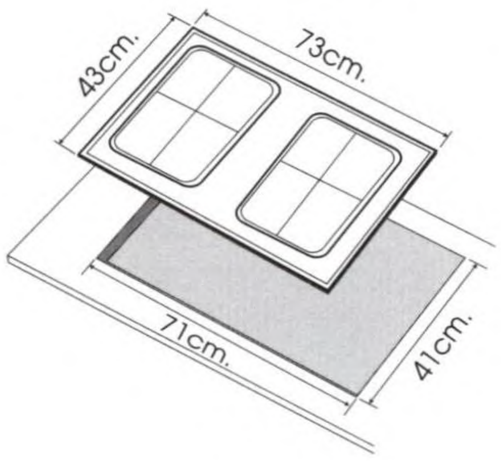

Hood/Standard
เครื่องดูดควันมาตรฐาน

รุ่น AX9000 XS F90

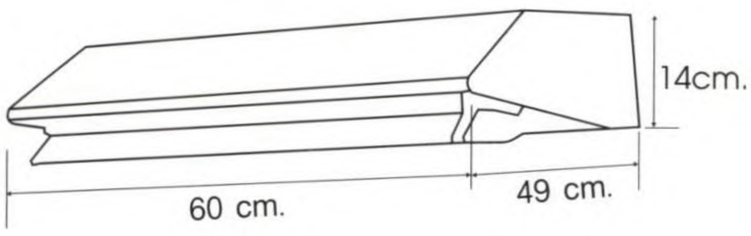

รุ่น AX9000 XS F60

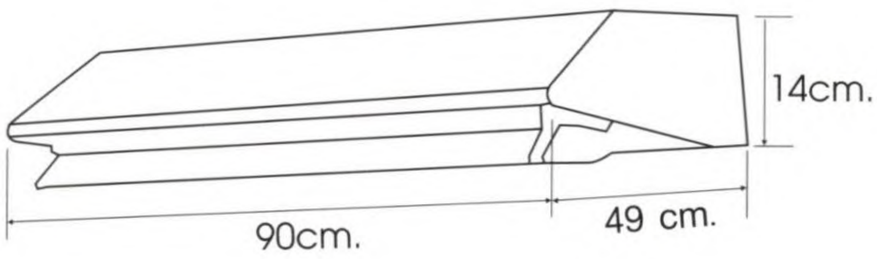

Hood/Pavilion
เครื่องดูดควันกระโจม

รุ่น AX909 XS F90

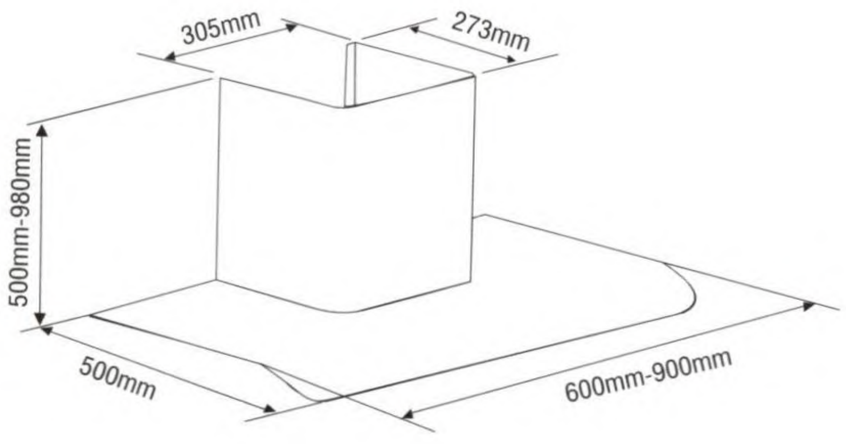

รุ่น AX 90 XS F90

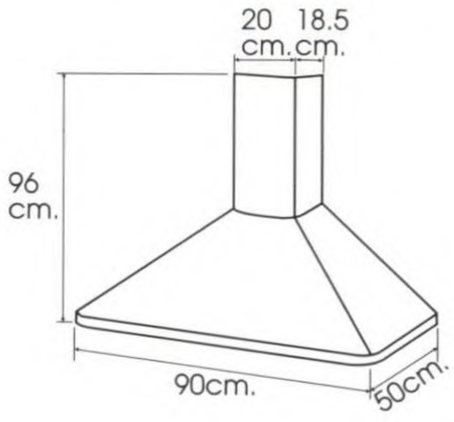

รุ่น AX 60 XS F60

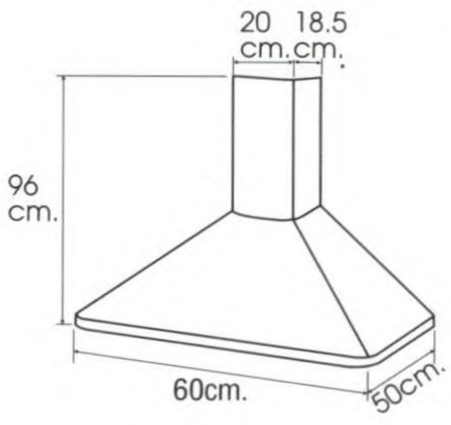

ELBA

Axia

Built In Kitchen Appliances

www.thiptanaporn.com